LAVABO
CONNECT ARC

SKU 010359

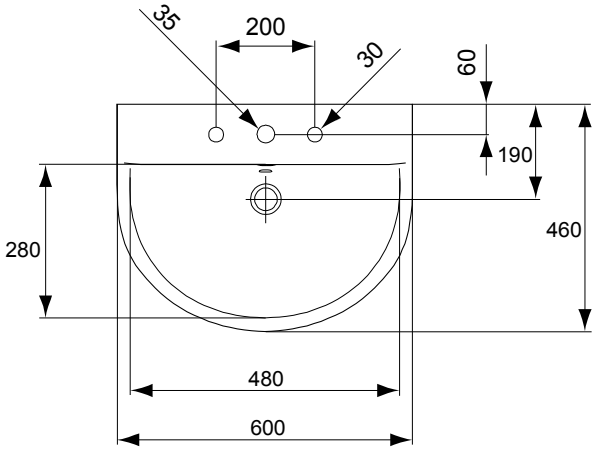

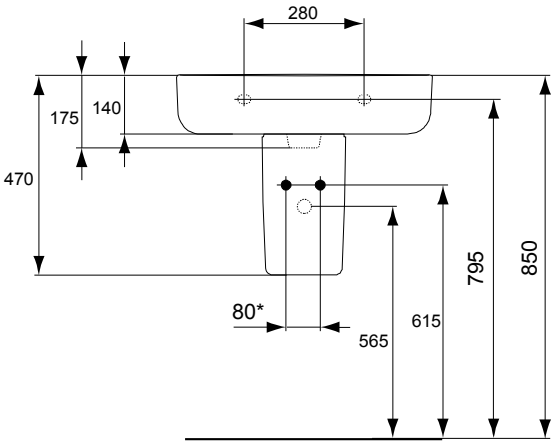

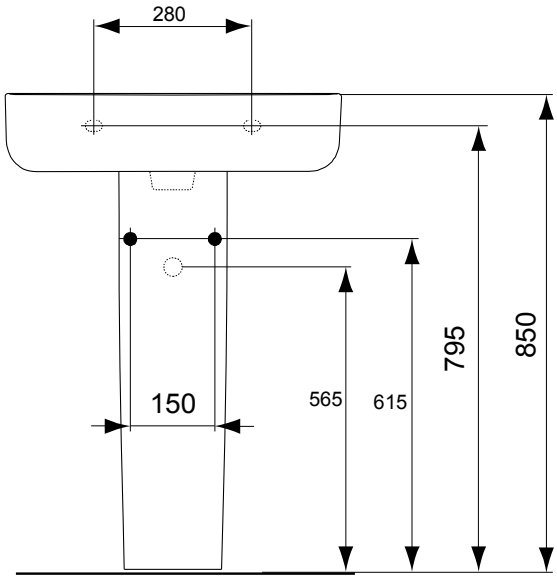

COPYRIGHT VAN MARCKE LOGISTICS NV – 09.09
F010359F
Rev.
Les dimensions, ainsi que l'assortiment peuvent subir des modifications sans avis préalable.

LAVABO
CONNECT ARC **SKU 010359**

Dimensions :

largeur: 600 mm
profondeur: 460 mm
hauteur: 175 mm

Matériel

porcelaine vitrifiée

Couleur

blanc

Poids

16,4 kg

Fixation

fixation murale par 2 tire-fonds M10 x 140 mm (K710767)

Caractéristiques :

- 1 trou percée central pour la robinetterie
- avec trop-plein

Option

colonne pour lavabo: sku 010362 (réf. E711201)

Référence

E713501

COPYRIGHT VAN MARCKE LOGISTICS NV – 09.09

Les dimensions, ainsi que l'assortiment peuvent subir des modifications sans avis préalable.