GROHE

45 669

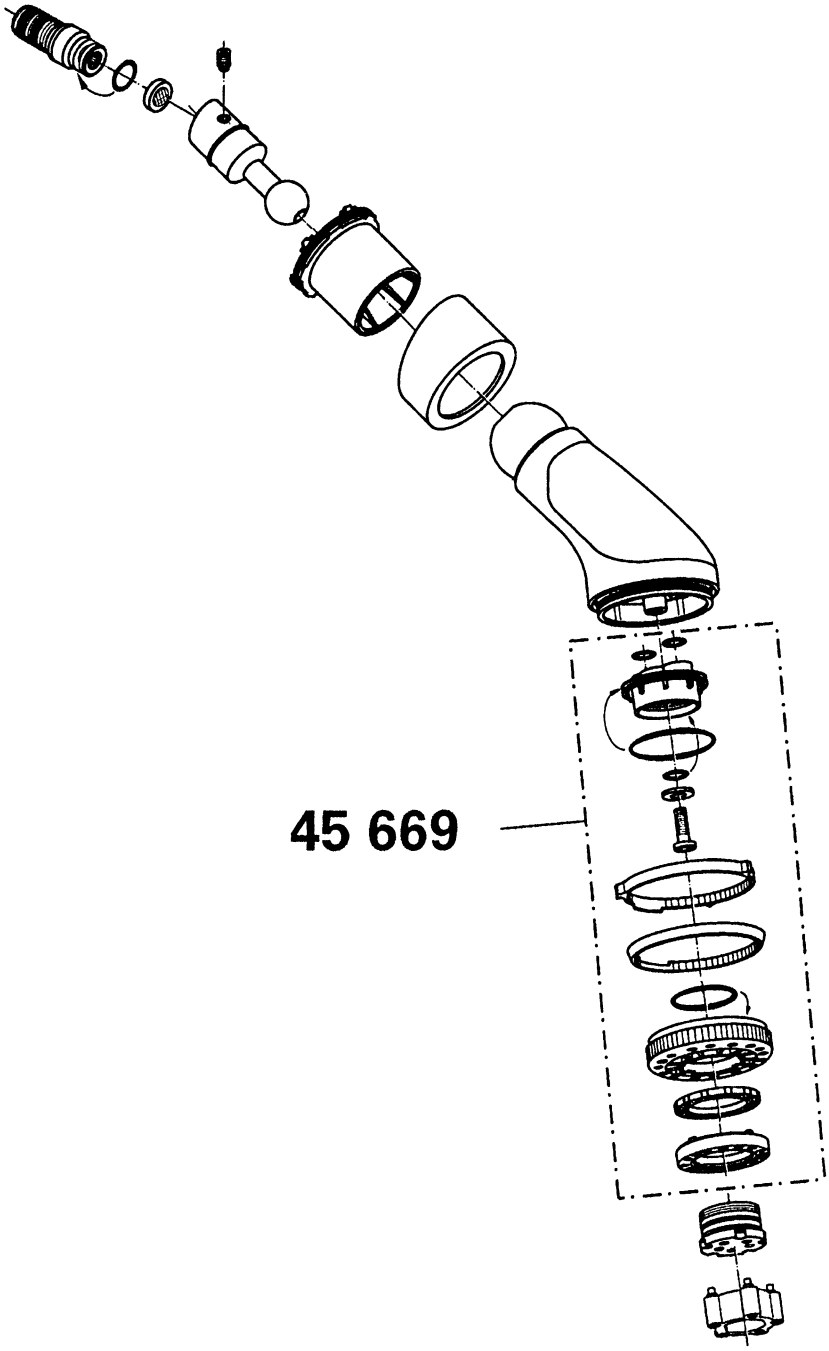

95.110.031/ÄM 3635/10.93