HORUS MAT – DOUCHEBAK – 1600 X 900 X 45 MM **SKU 122117**

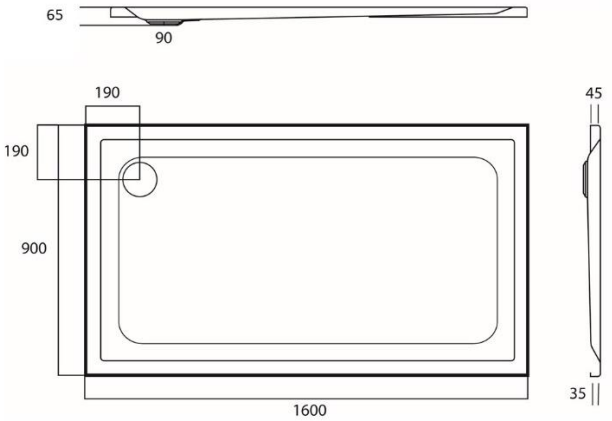

AFMETINGEN: **Lengte: 1600 mm**
Breedte: 900 mm
Hoogte: 45-60 mm

Type douchebak	**Rechthoekig**
Materiaal	**Acryl**
Dikte	**4 mm**
Kleur	**Wit mat**
Potenstel	**Niet inbegrepen**
Sifon	**Niet inbegrepen**
Ø afvoer	**Diameter 90 mm**
Keuringen	**Conform EN-normen**
Netto gewicht	**19 kg**
Garantie	**5 jaar**
Extra	**Optie: - potenstel: sku 118005** **- standaard sifon: sku 130133**

Afmetingen en assortiment kunnen worden gewijzigd zonder voorafgaandelijk bericht.