BOVENAANZICHT

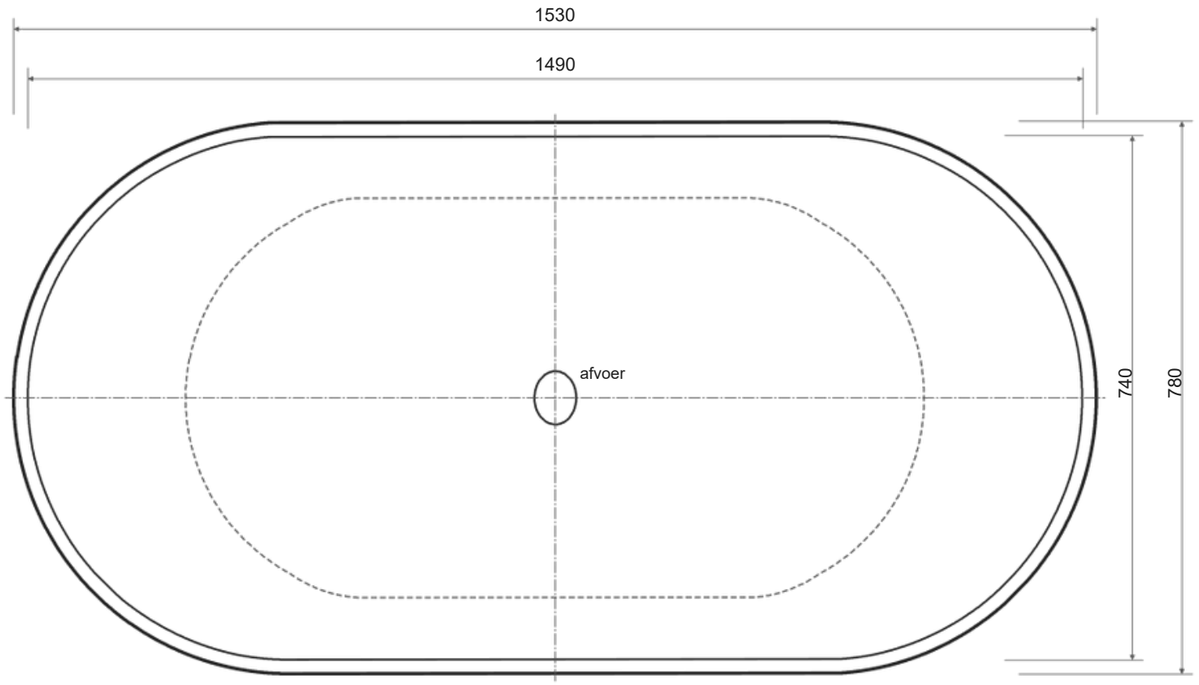

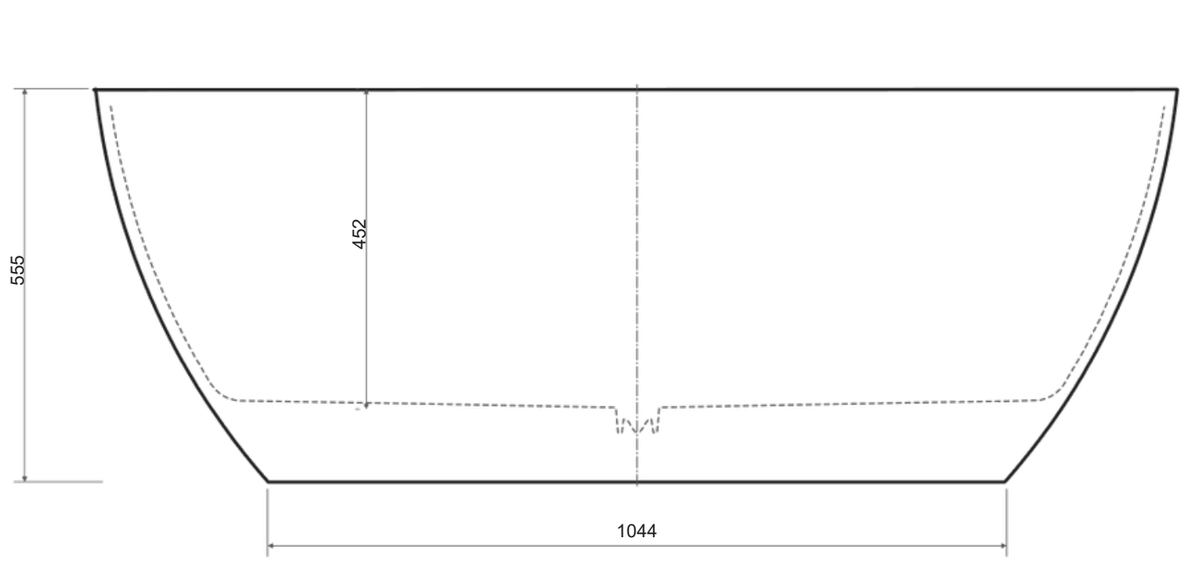

VOORAANZICHT

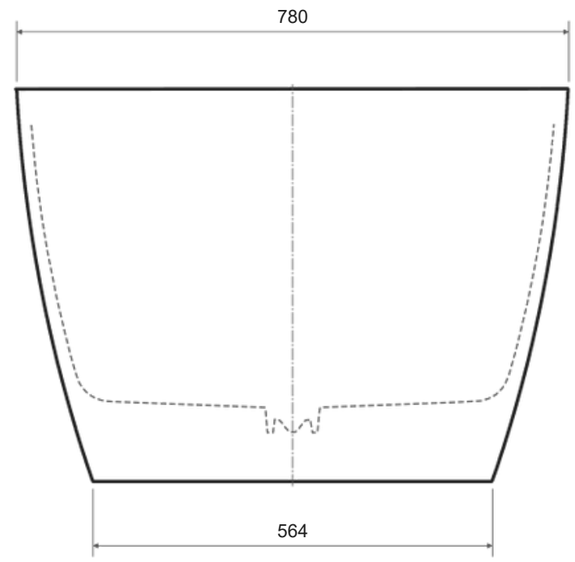

ZIJAANZICHT

zeza