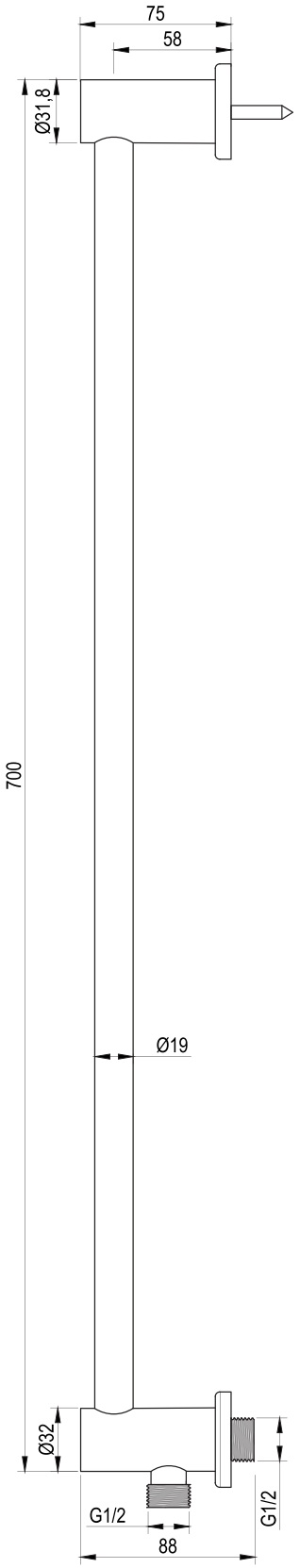
75
58
Ø31,8
700
Ø19
Ø32
G1/2
G1/2
88

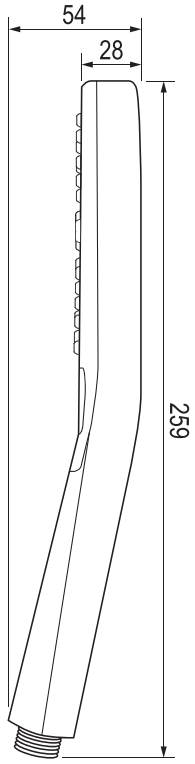
54
28
259

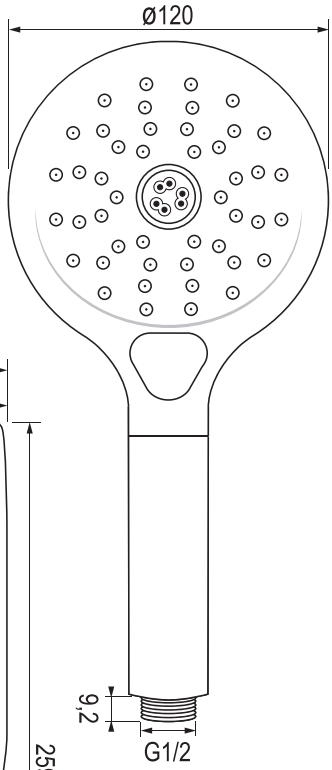
Ø120
9,2
G1/2

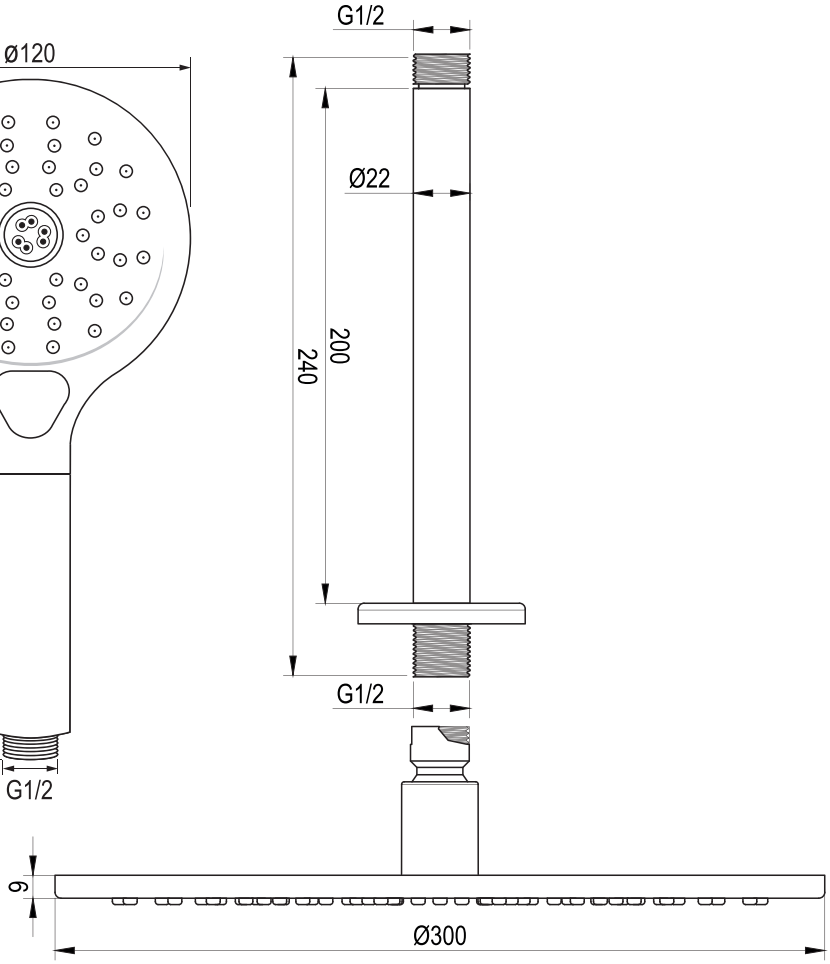
G1/2
Ø22
240
200
G1/2
6
Ø300

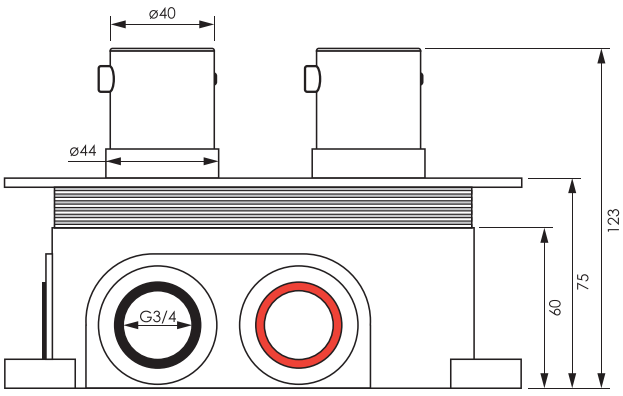
ø40
ø44
G3/4
123
75
60

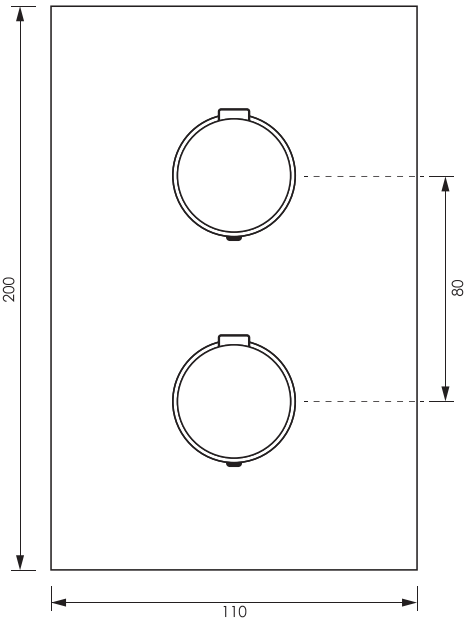
200
80
110

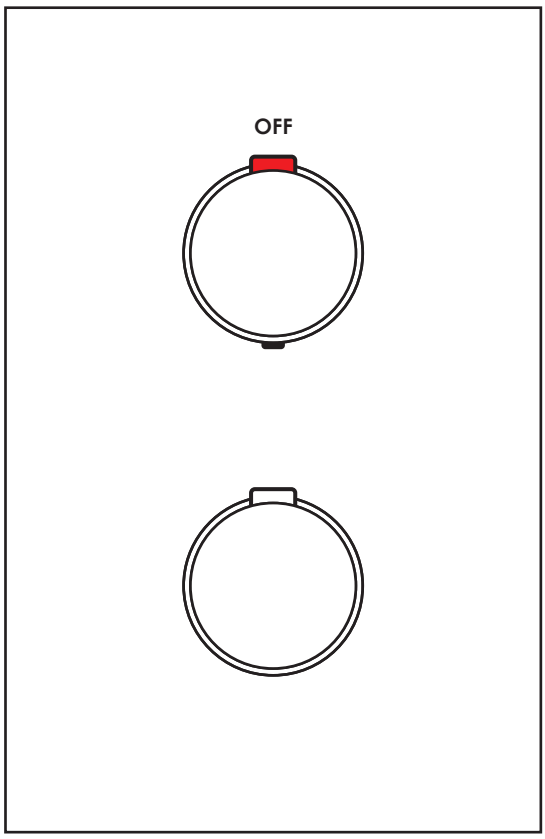
OFF

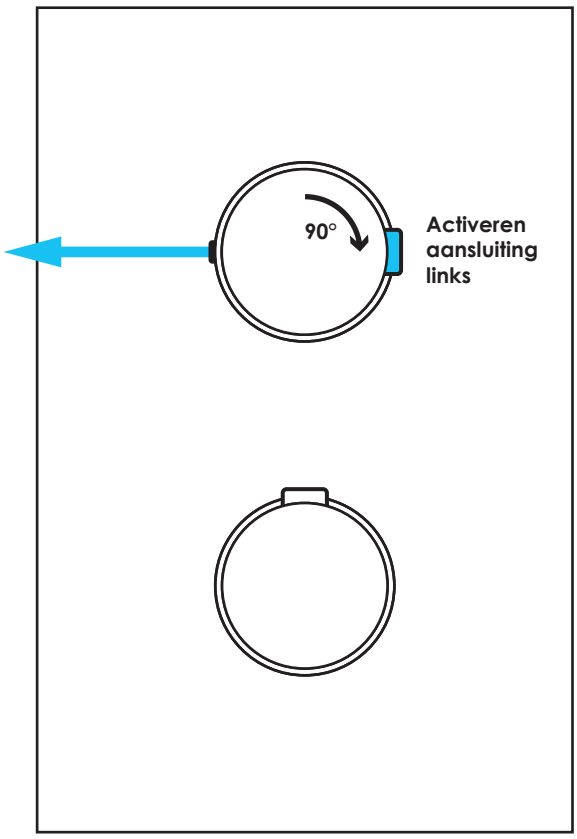
90°
Activeren
aansluiting
links

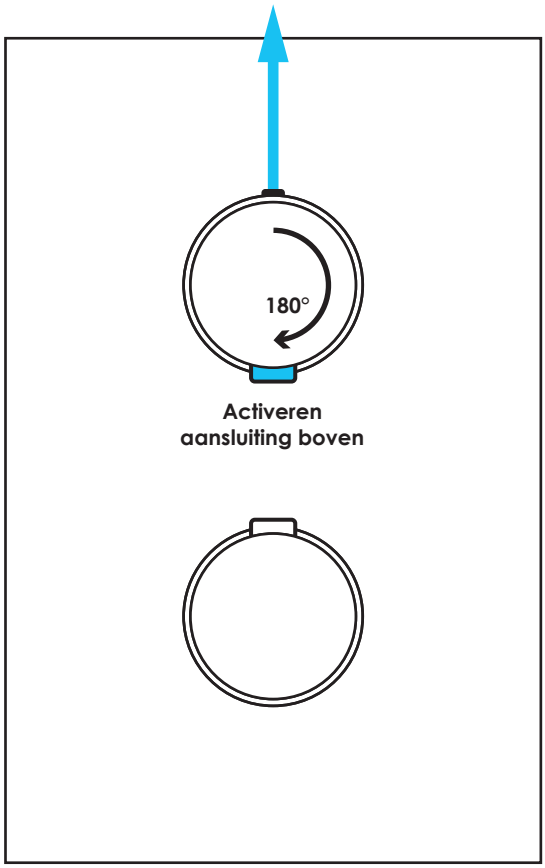
180°
Activeren
aansluiting boven

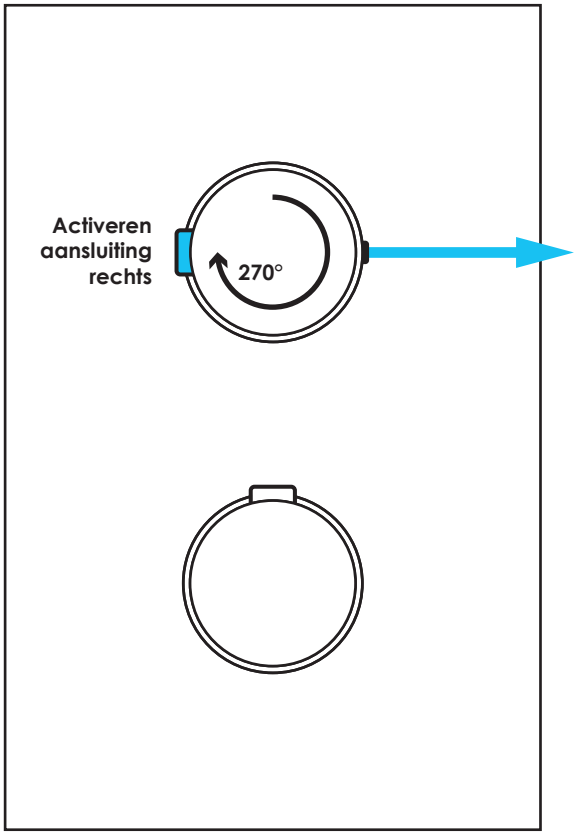
Activeren
aansluiting
rechts
270°