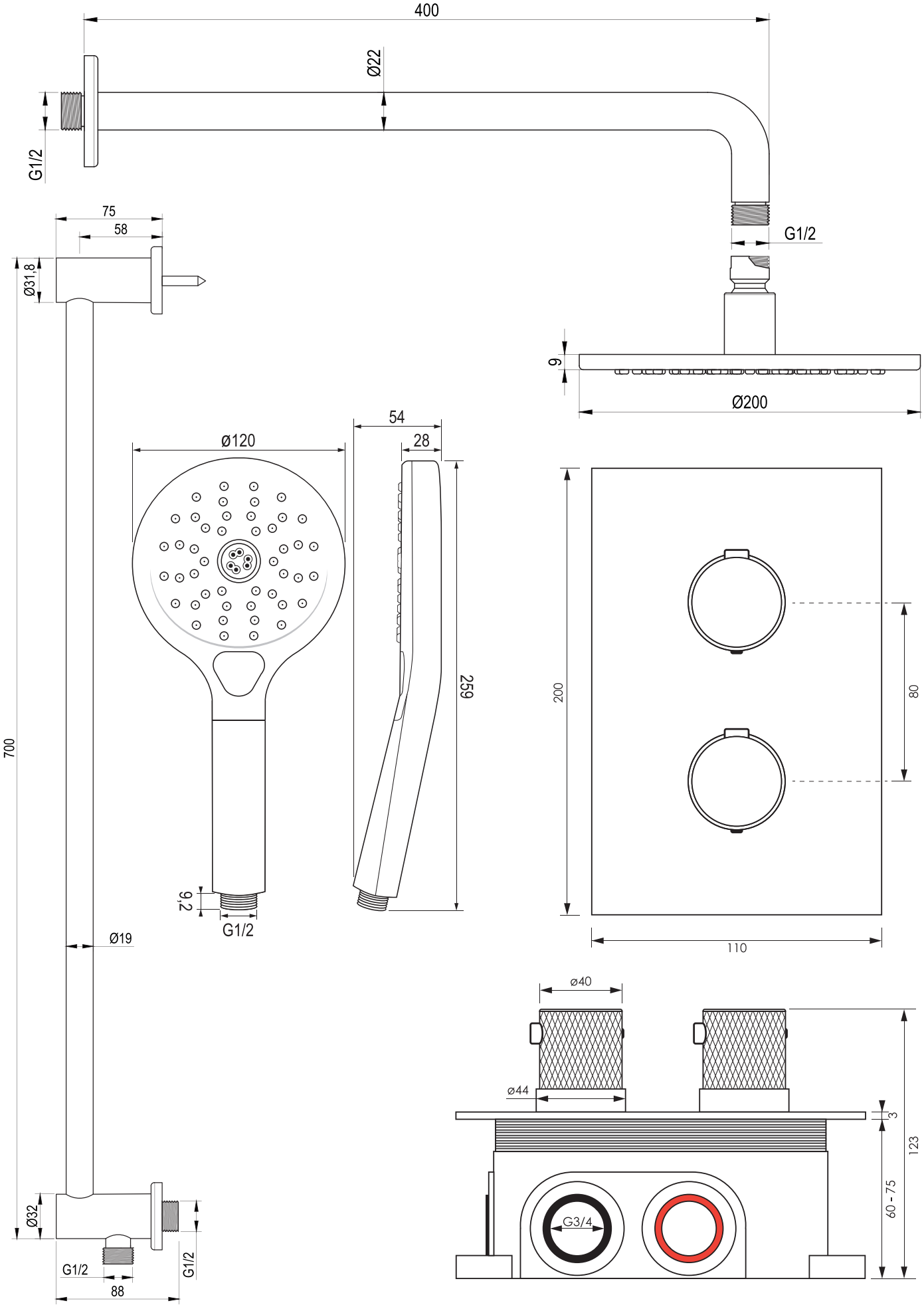
400
Ø22
G1/2
G1/2
75
58
Ø31.8
6
Ø200
54
28
Ø120
259
700
200
80
6,2
G1/2
Ø19
110
ø40
ø44
3
123
60 - 75
G3/4
Ø32
G1/2
G1/2
88

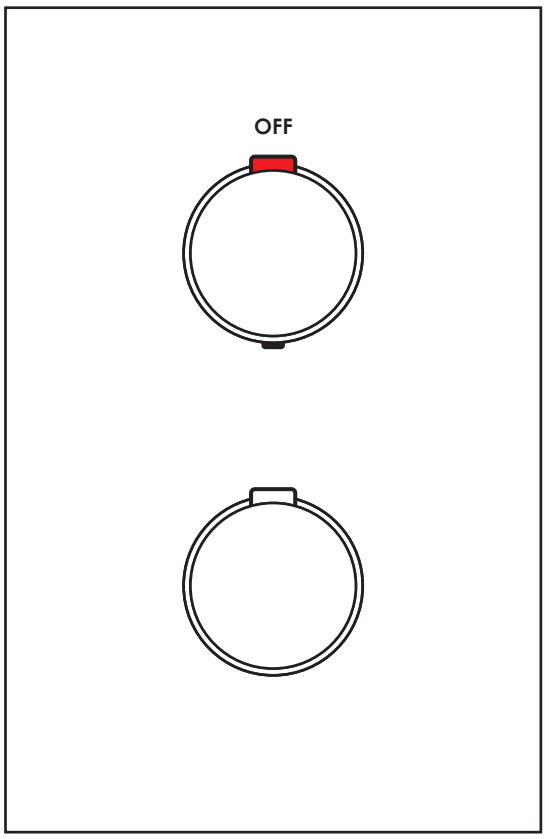
OFF

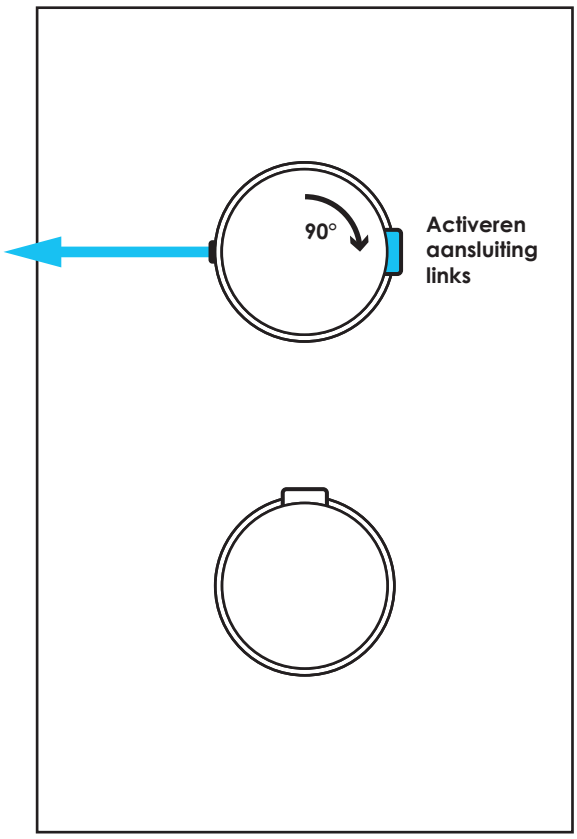
90°
Activeren
aansluiting
links

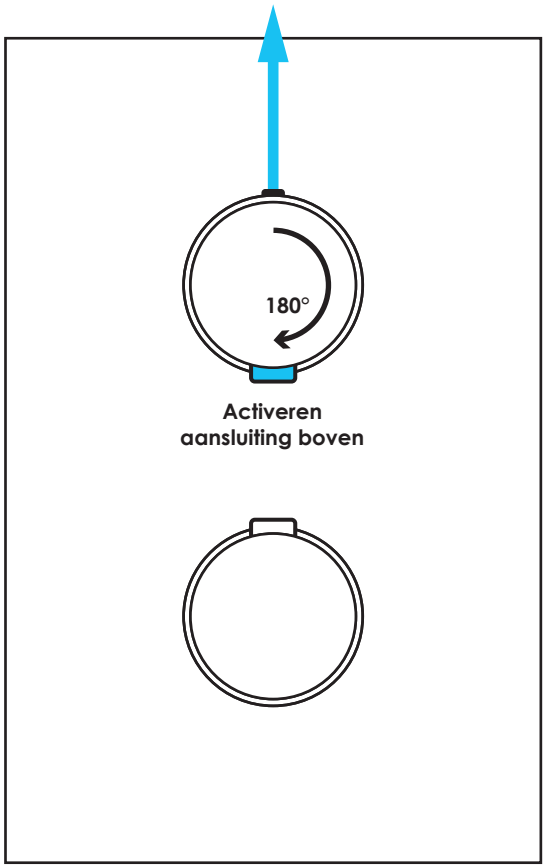
180°
Activeren
aansluiting boven

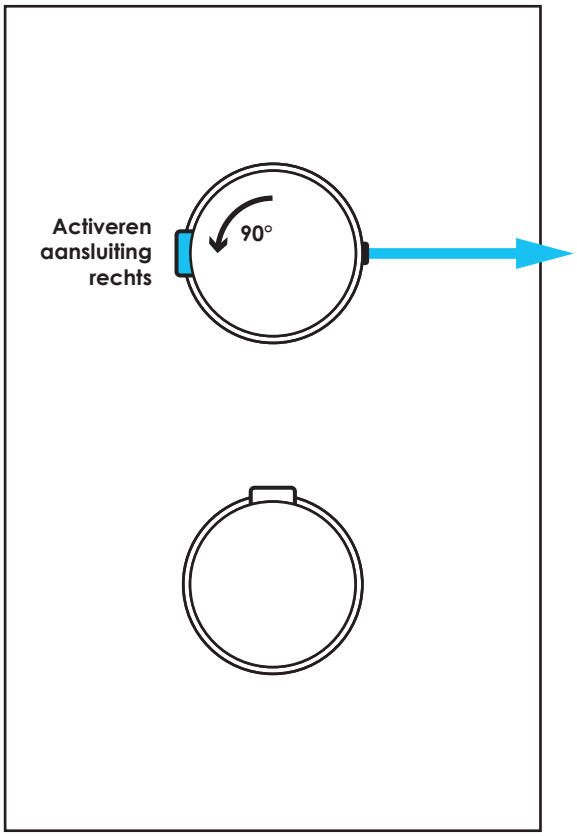
Activeren
aansluiting
rechts
90°