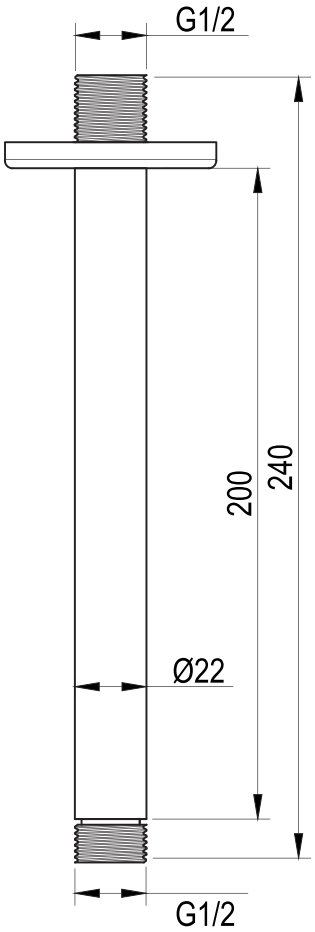
G1/2
200
240
Ø22
G1/2

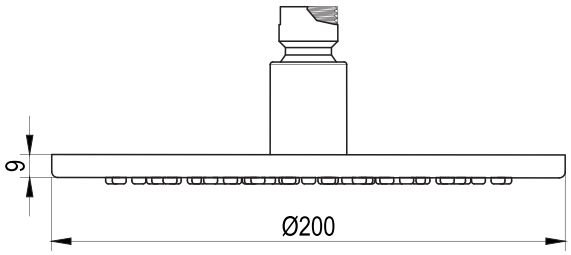
9
Ø200

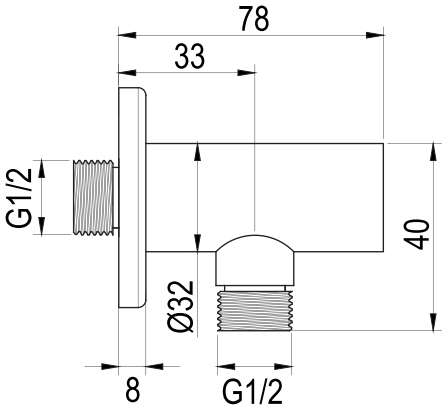
78
33
G1/2
40
Ø32
8
G1/2

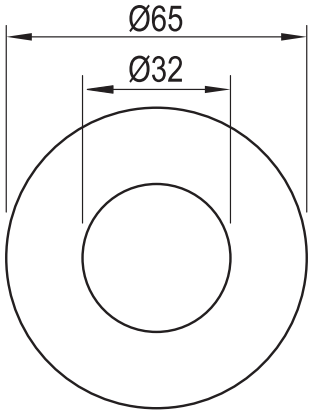
Ø65
Ø32

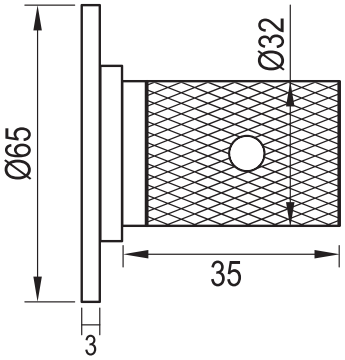
Ø32
Ø65
35
3

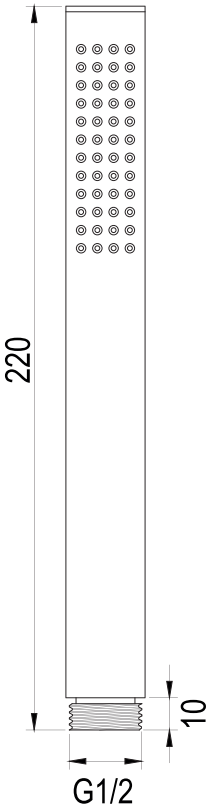
220
10
G1/2

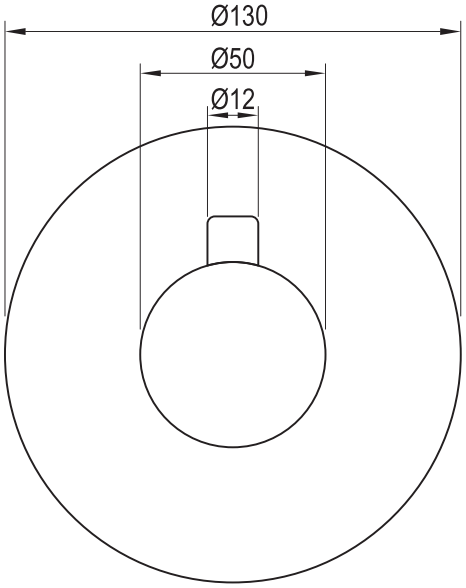
Ø130
Ø50
Ø12

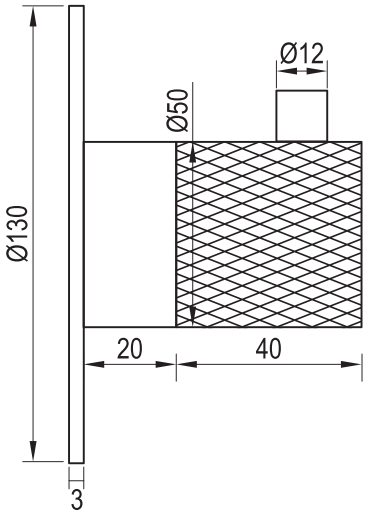
Ø12
Ø50
Ø130
20
40
3
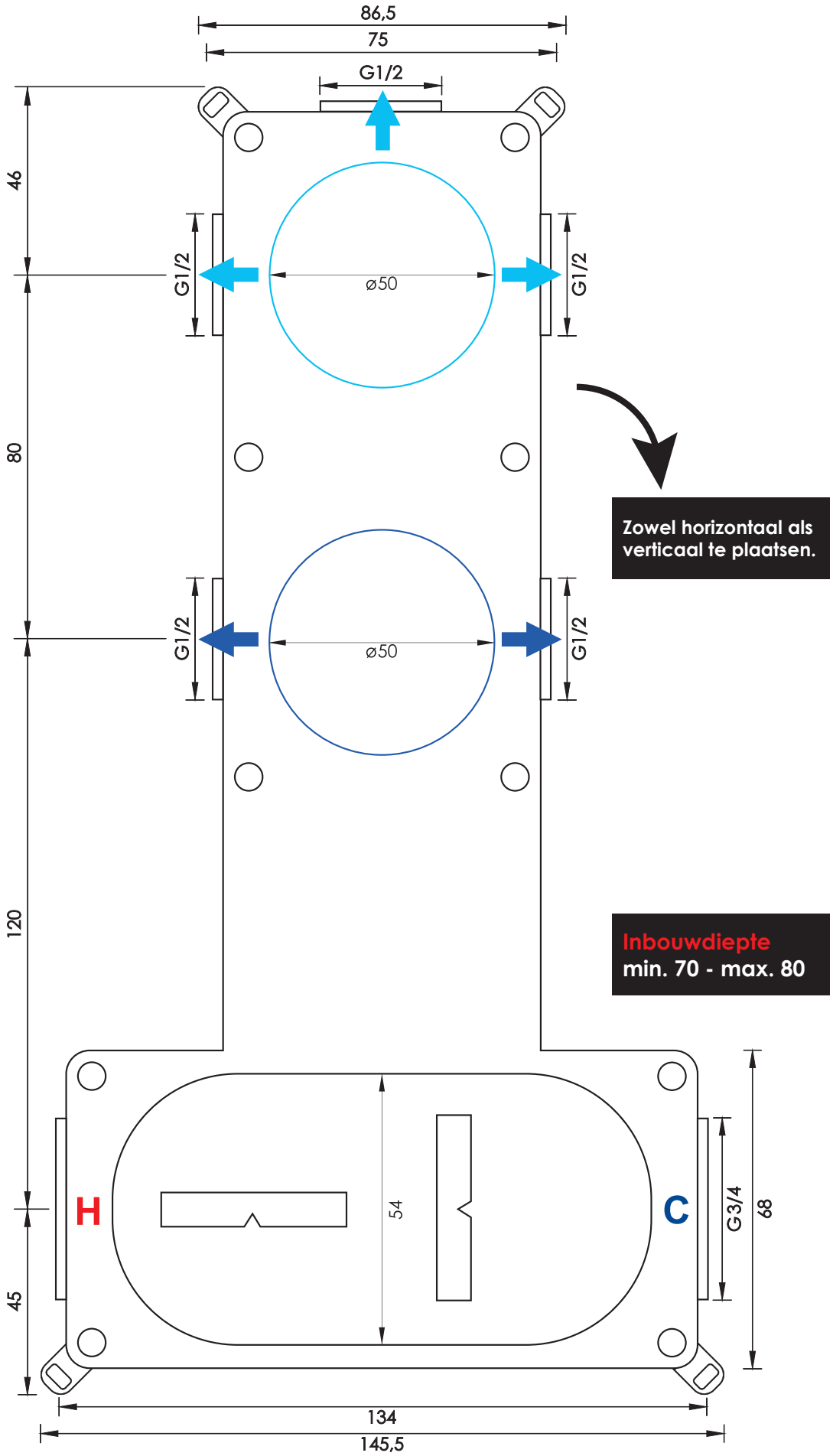
BRAUER
brauerkranen.nl