Raindance Select
Raindance Select E 120 3jet douche à main DN15
Surfaces: **chromé** N° Art.: **26520000**

Description

Caractéristiques

- taille de la tête de douche: 120 mm
- changement de jet via le bouton Select
- type de jet: RainAir, Rain, massage
- débit maximal (sous 3 bars de pression): 16 l/min
- avec alimentation d'eau intérieure
- filtre nettoyable
- raccordement G ½
- pour chauffe-eaux instantanés
- groupe de bruit: I
- classe de débit: B

Technologie

Prix du design

Photo du produit

Plan coté

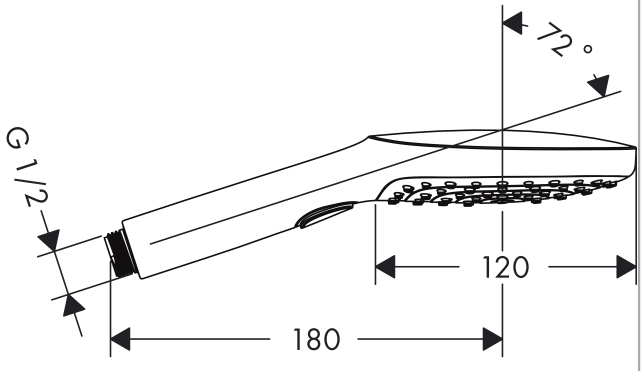
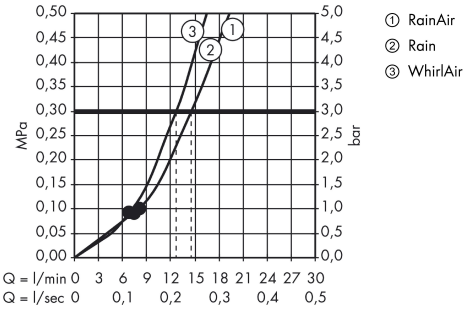
Schéma d'écoulement