Rainfinity
PowderRain hoofddouche 250 1jet
Oppervlak: **Brushed Bronze** Artikelnummer: **26228140**

Beschrijving

- diameter straalplaat 250 mm
- PowderRain
- doorstroomhoeveelheid PowderRain-straal bij 3 bar: 16 l/min
- functie van: 7,9 l/min
- maximale doorstroomhoeveelheid bij 3 bar: 16 l/min
- straalhoek hoofddouche verstelbaar (2 x 5°)
- frame: metaal
- afdekplaat van aluminium
- oppervlak straalplaat: grafiet
- plafonddouche afneembaar voor reiniging

Artikeldetails

Vrijblijvende advies verkoopprijs excl. BTW	1.148,20 €
Vrijblijvende advies verkoopprijs incl. BTW	1.389,32 €

Technologie

XXL Performance

Quick Clean

Designprijzen

GOLD AWARD 2019

reddot award 2019 best of the best

INNOVATIVE ARCHITECTURE best of best

GERMAN DESIGN AWARD WINNER 2020

DESIGN AWARD 2020

GERMAN DESIGN AWARD WINNER 2021

Productfoto

Maattekening

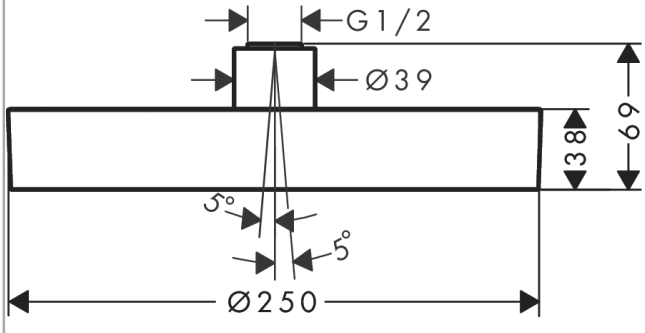

Rainfinity
PowderRain hoofddouche 250 1jet
Oppervlak: **Brushed Bronze** Artikelnummer: **26228140**

Doorstroomdiagram

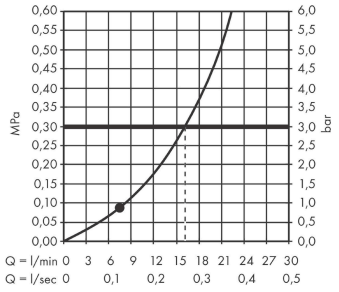

De verbruikswaarden werden in overeenstemming met de praktijk met de bijbehorende armaturen (thermostaat/mengkraan/inbouwventiel) gemeten.

Rainfinity
PowderRain hoofddouche 250 1jet
Oppervlak: **Brushed Bronze** Artikelnummer: **26228140**

Explosietekening

Bouwjaar: **>01/21**

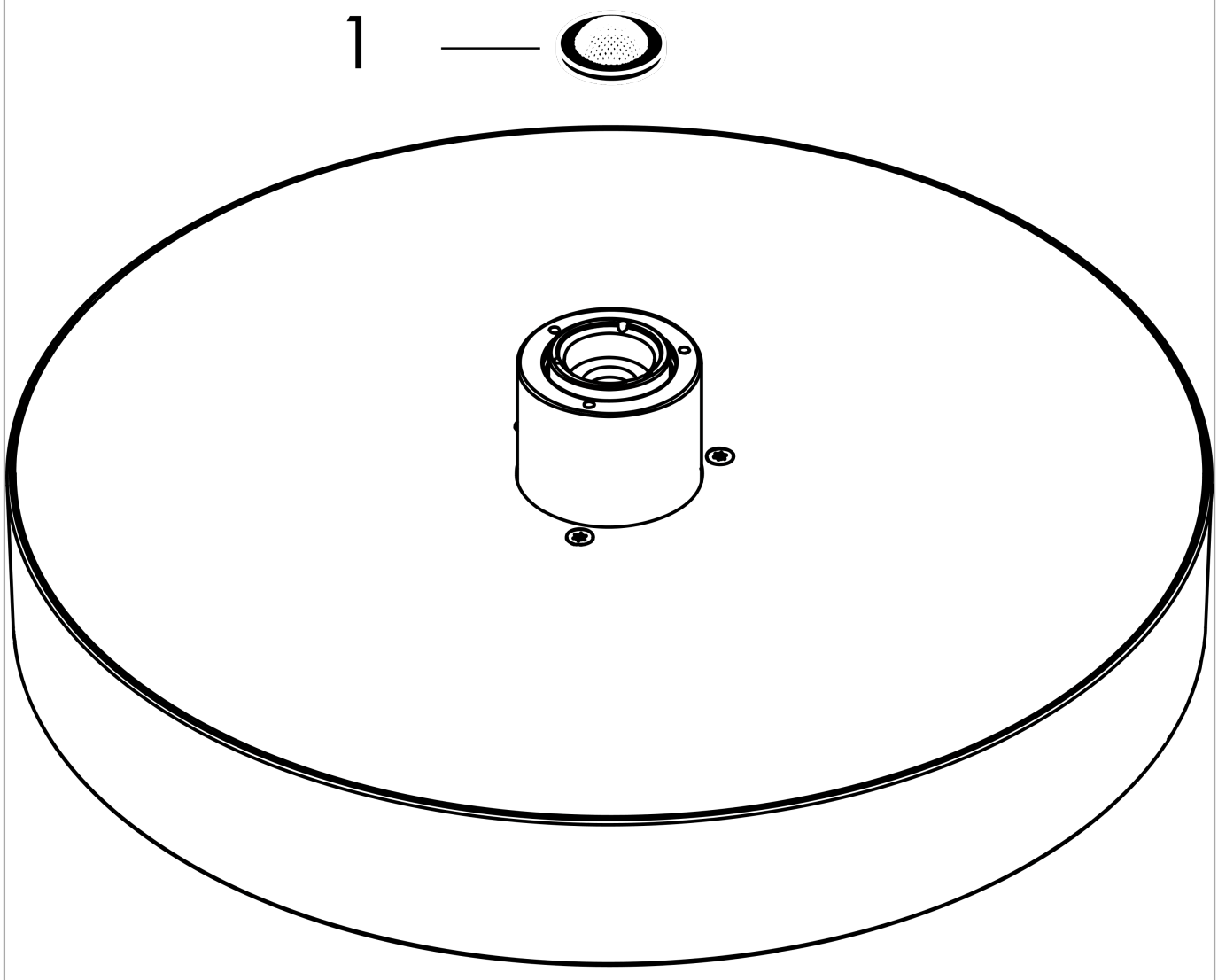

Rainfinity
PowderRain hoofddouche 250 1jet
Oppervlak: **Brushed Bronze** Artikelnummer: **26228140**

Reserveonderdelenlijst

Bouwjaar: **>01/21**

Regel	Beschrijving	Artikelnummer	Prijs incl. BTW	VE
1	zeefdichting	93774000	9,08 €	1