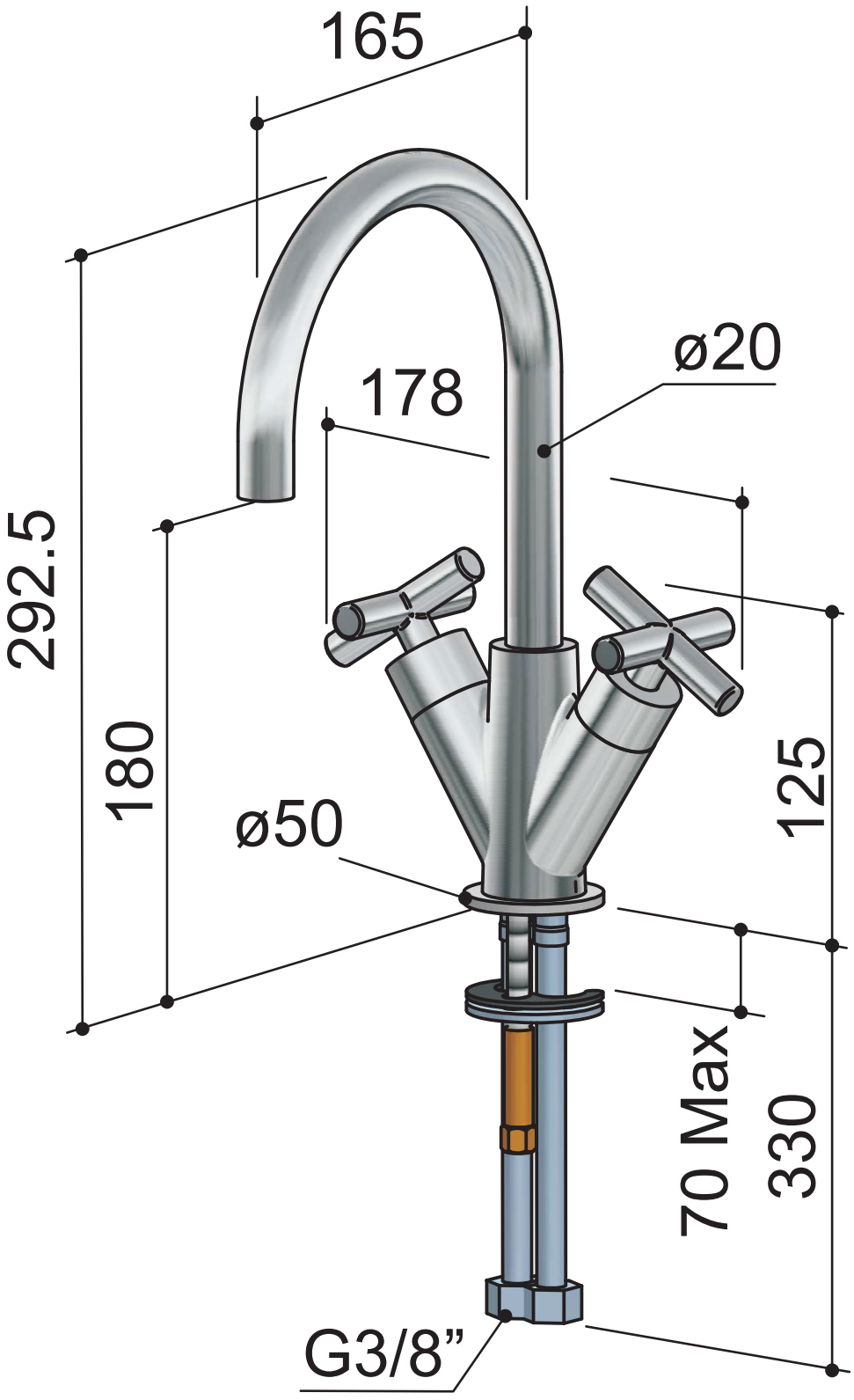
165
ø20
178
292.5
180
125
ø50
70 Max
330
G3/8”