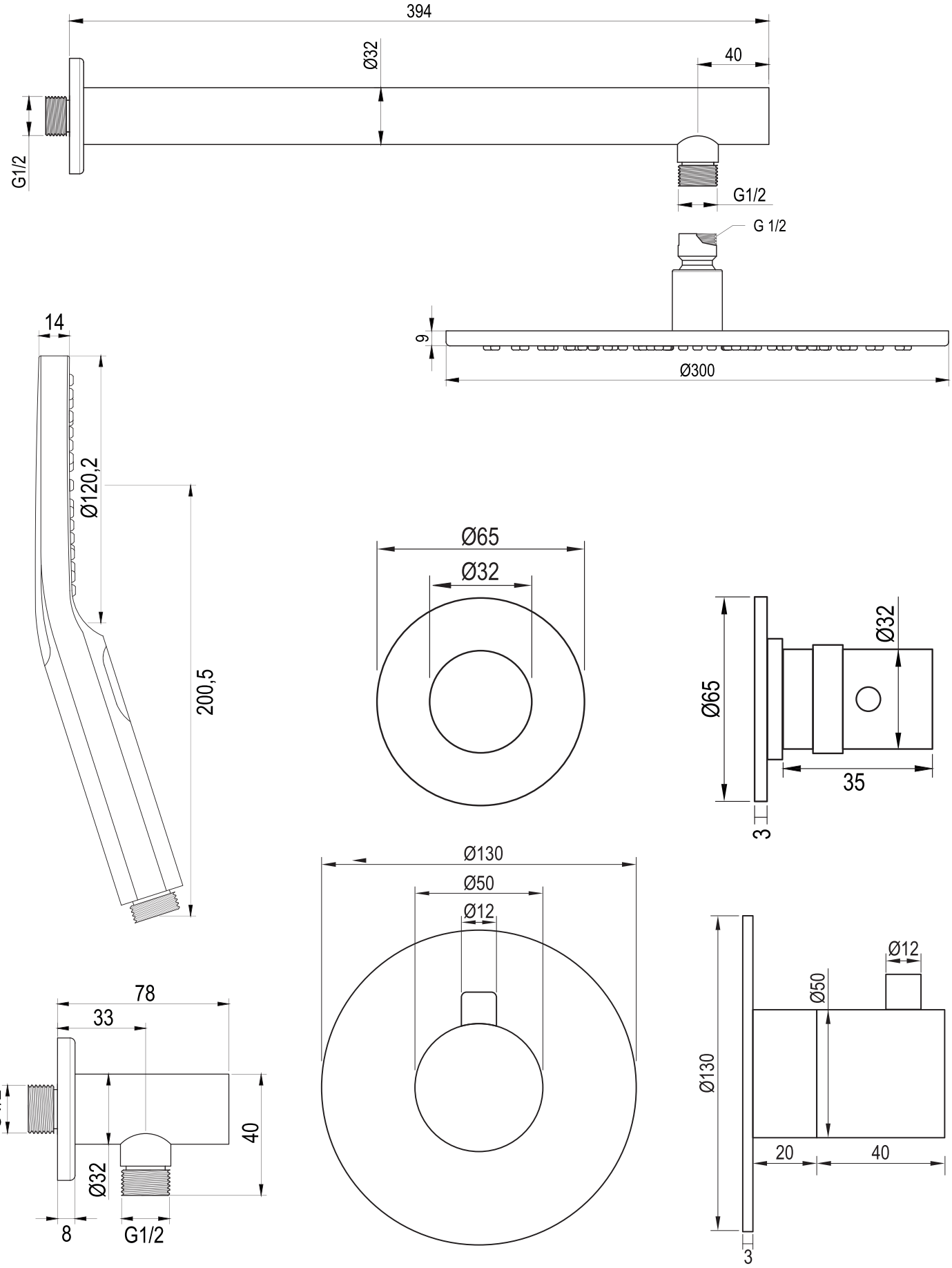
394
Ø32
40
G1/2
G1/2
G 1/2
9
Ø300
14
Ø120,2
200,5
Ø65
Ø32
Ø65
Ø32
35
3
Ø130
Ø50
Ø12
Ø12
Ø50
Ø130
20
40
3
78
33
G1/2
40
Ø32
8
G1/2

BRAUER
brauerkranen.nl

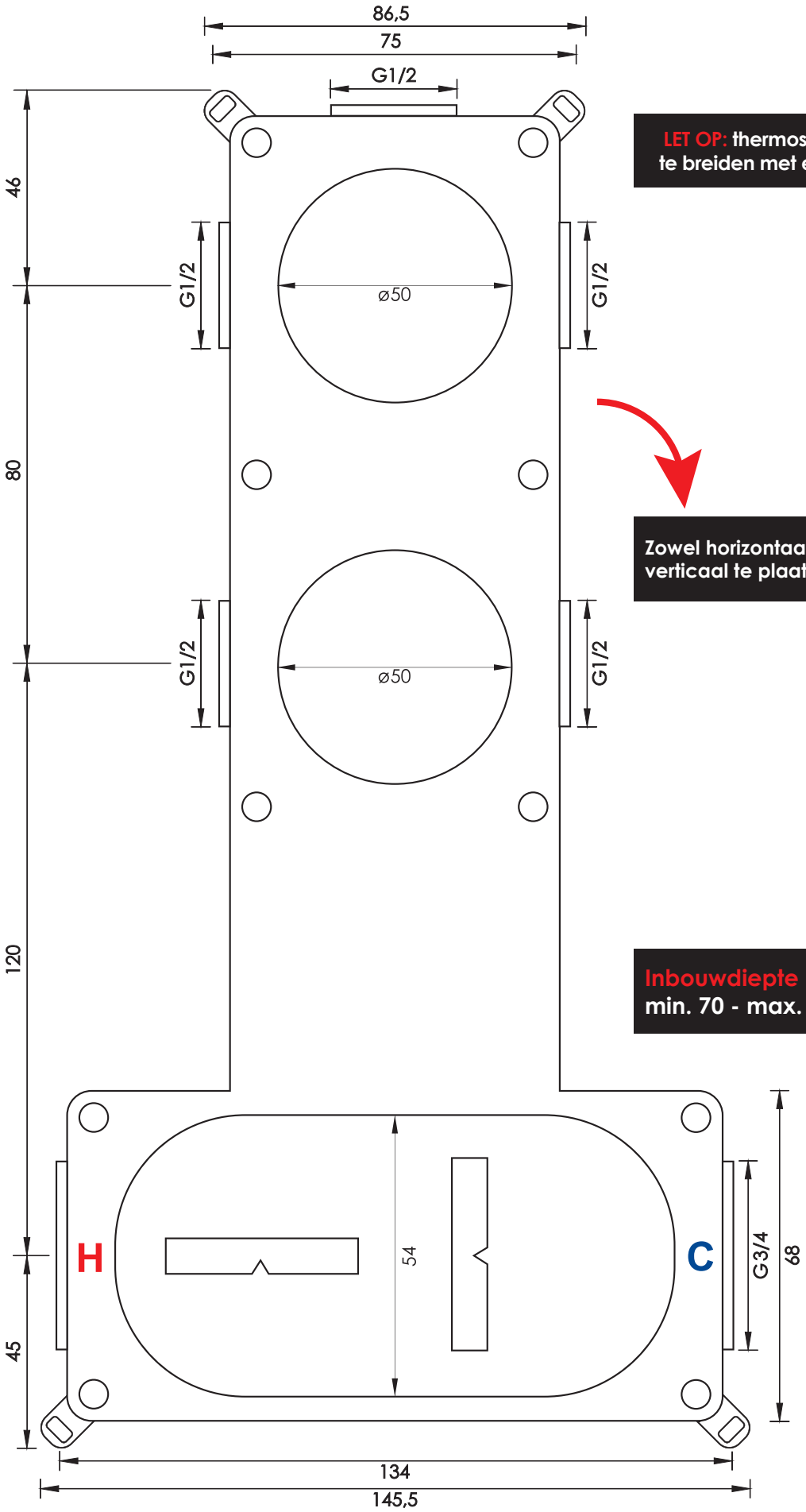

LET OP: thermostaatset is niet uit te breiden met extra stopkranen

Zowel horizontaal als verticaal te plaatsen.

Inbouwdiepte
min. 70 - max. 80