Raindance S
hoofddouche 240 1jet PowderRain
Oppervlak: **Mat zwart** Artikelnummer: **27623670**

Beschrijving

- diameter straalplaat 240 mm
- PowderRain
- FlexPower: straalnoppen passen zich automatisch aan de waterdruk aan door te openen en te sluiten
- QuickClean+: voorkom kalkaanslag dankzij de elasticiteit van de straalnoppen
- doorstroomhoeveelheid PowderRain-straal bij 3 bar: 18,1 l/min
- functie van: 11,8 l/min
- maximale doorstroomhoeveelheid bij 3 bar: 18,1 l/min
- hoek hoofddouche verstelbaar
- afdekplaat van metaal
- straalplaat voor reiniging afneembaar
- Kiwa K6053_Showers EN1112

Artikeldetails

Vrijblijvende advies verkoopprijs excl. BTW	596,40 €
Vrijblijvende advies verkoopprijs incl. BTW	721,64 €

Technologie

Productfoto

Maattekening

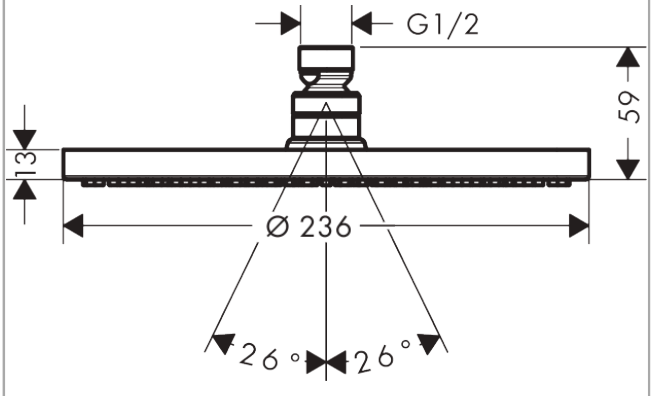

Doorstroomdiagram

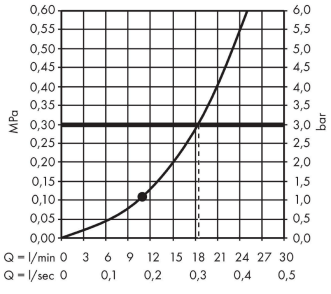

De verbruikswaarden werden in overeenstemming met de praktijk met de bijbehorende armaturen (thermostaat/mengkraan/inbouwventiel) gemeten.

Raindance S
hoofddouche 240 1jet PowderRain
Oppervlak: **Mat zwart** Artikelnummer: **27623670**

Explosietekening

Bouwjaar: **>02/21**

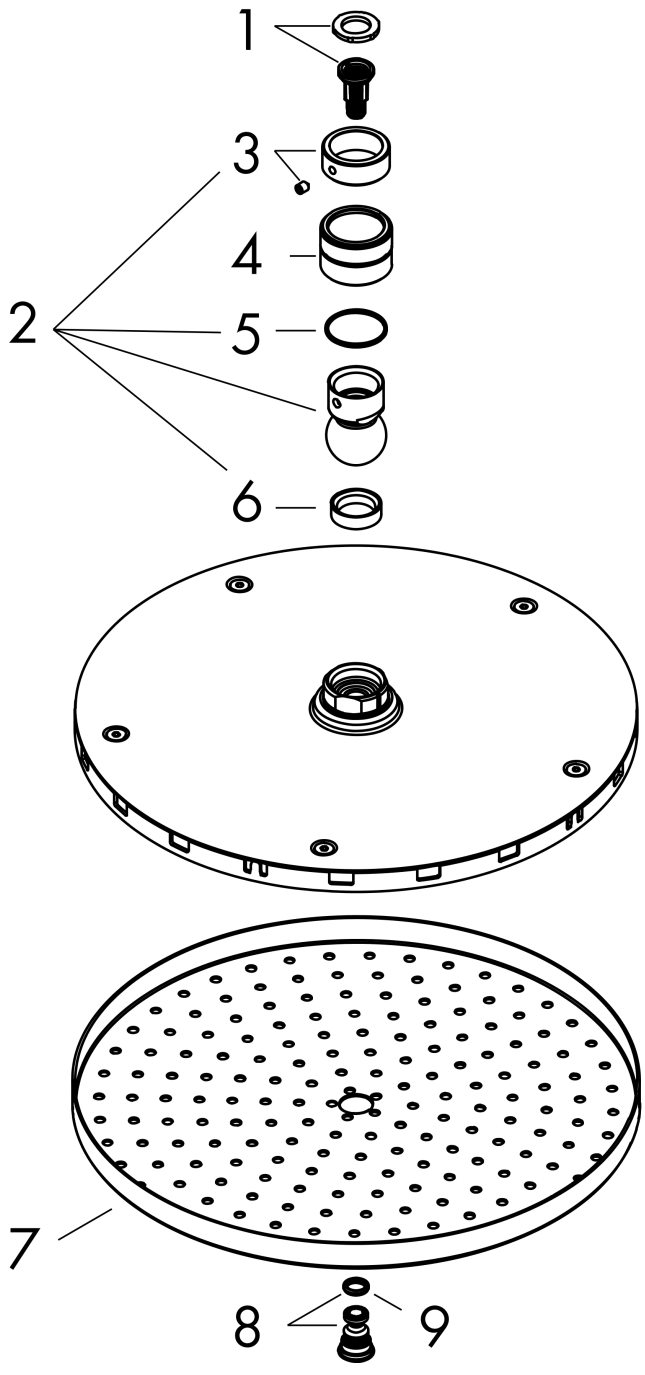

Raindance S
hoofddouche 240 1jet PowderRain
Oppervlak: **Mat zwart** Artikelnummer: **27623670**

Reserveonderdelenlijst

Bouwjaar: **>02/21**

Regel	Beschrijving	Artikelnummer	Prijs incl. BTW	VE
1	zeef	92672000	5,69 €	1
2	kogelgewricht	98941670	58,32 €	1
3	borgring	98942670	29,65 €	1
4	moer	97958670	8,59 €	1
5	stelring	97536000	5,69 €	1
6	dichting	97606000	5,69 €	1
7	straalschijf compl.	94589670	134,92 €	1
9	O-ring 7x2	98419000	3,51 €	1