SKU 085503

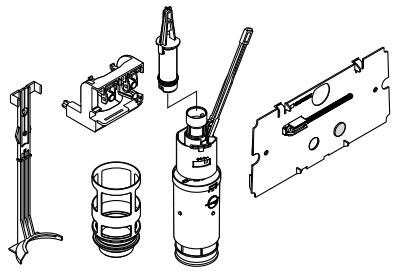

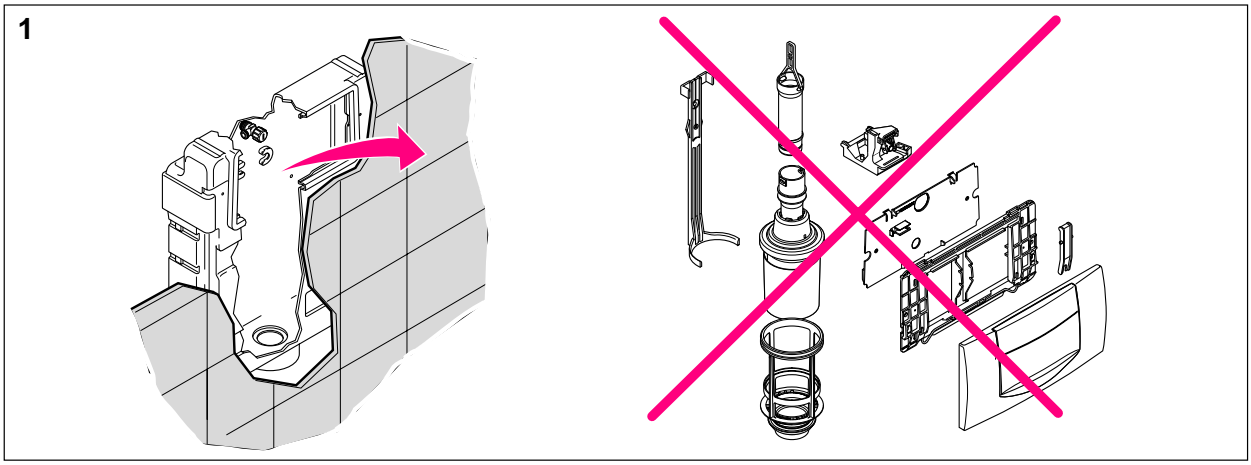

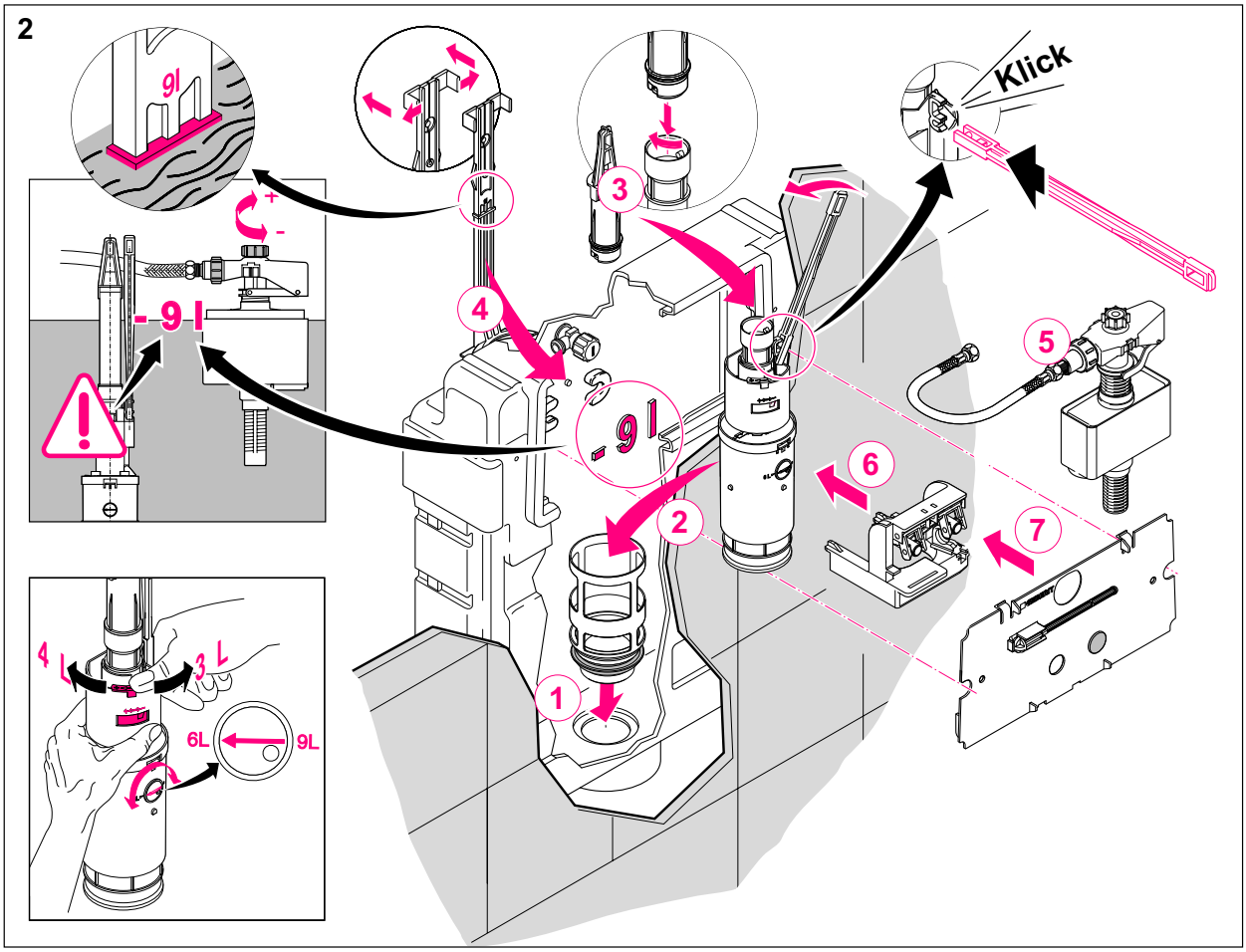

COPYRIGHT VAN MARCKE LOGISTICS NV - 12.07
Afmetingen en assortiment kunnen worden gewijzigd zonder voorafgaandelijk bericht