Stappen voor plaatsing

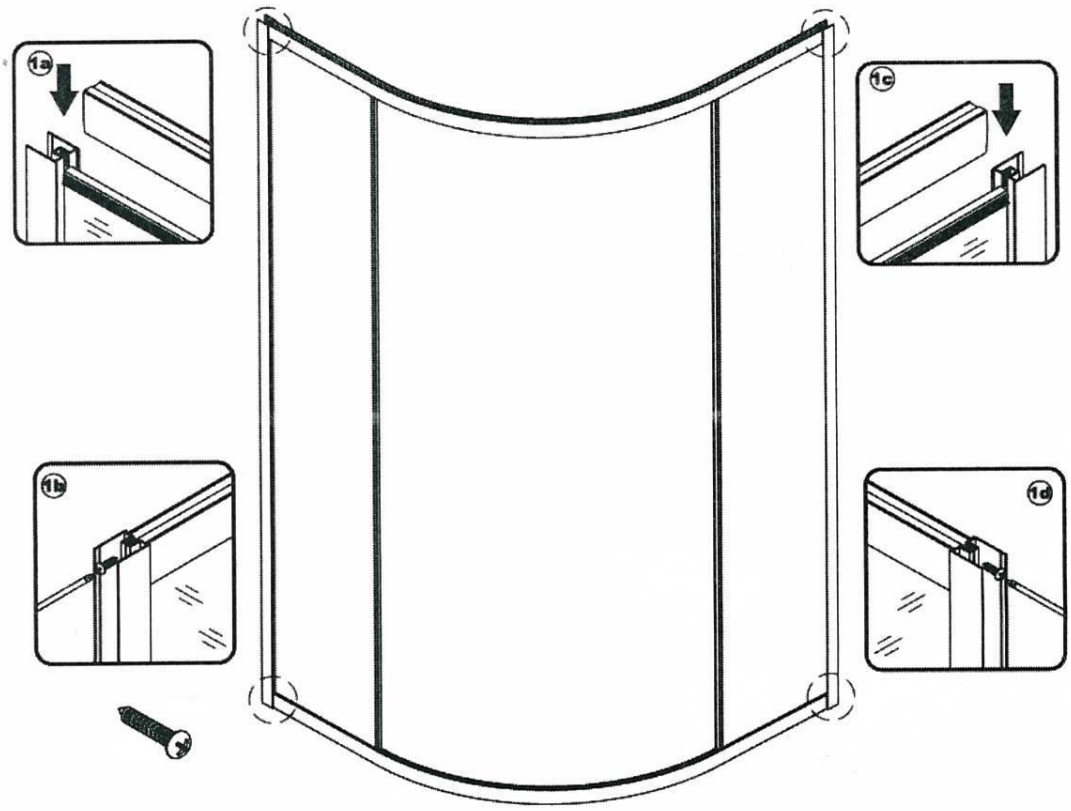

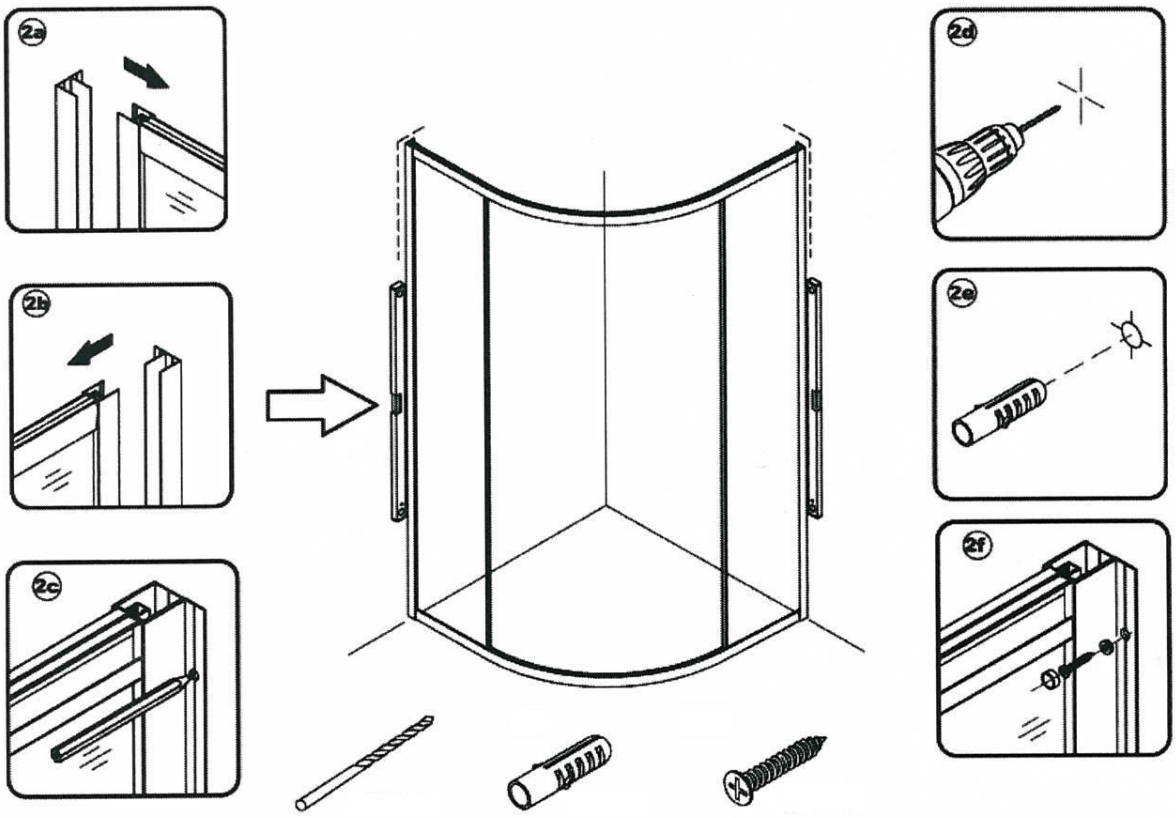

Dit product is zwaar en vereist 2 personen om te plaatsen

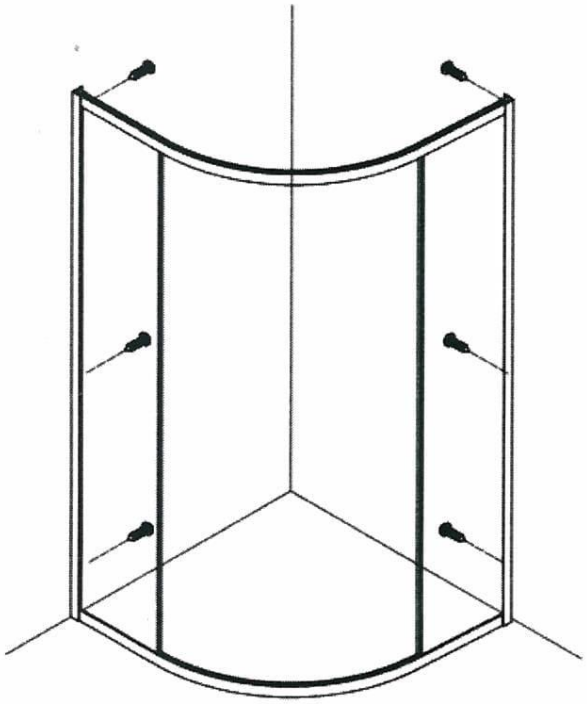

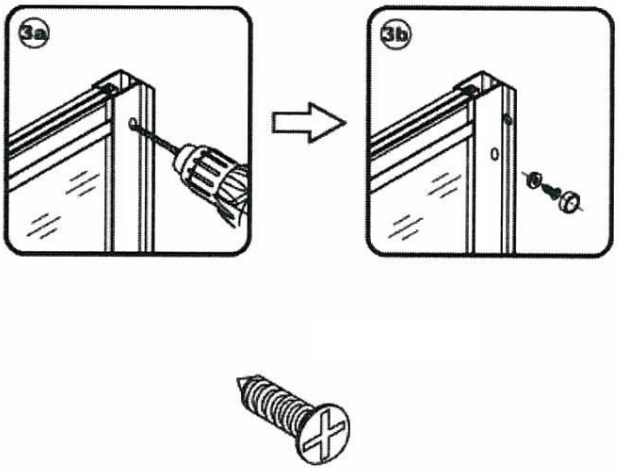

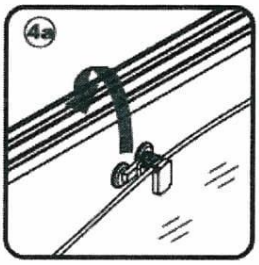

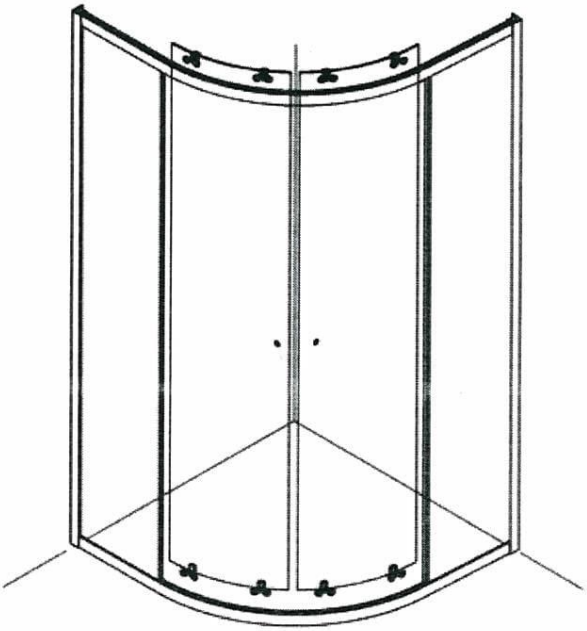

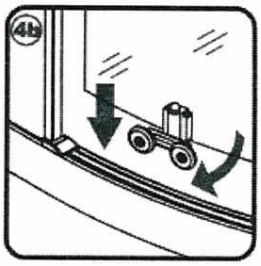

Dit product is zwaar en vereist 2 personen om te plaatsen

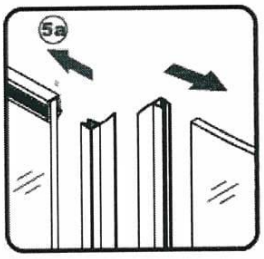

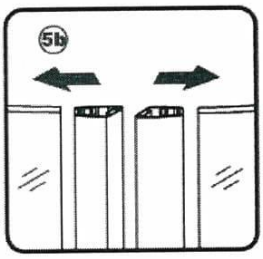

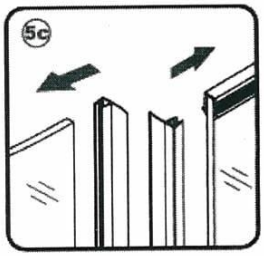

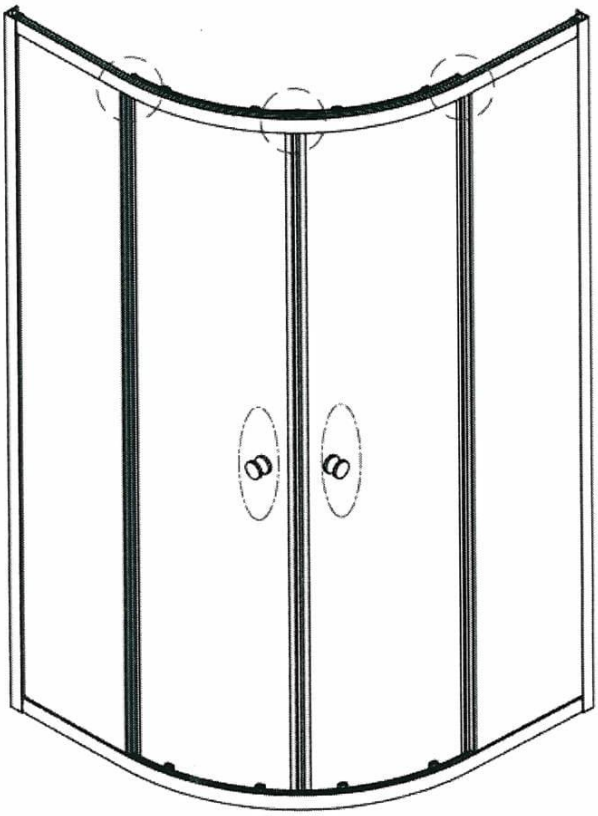

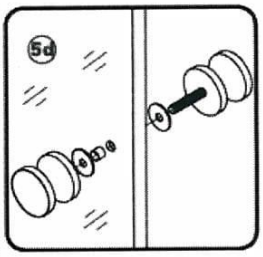

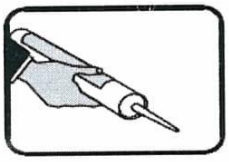

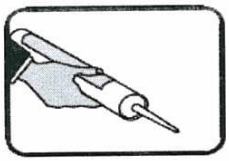

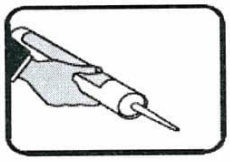

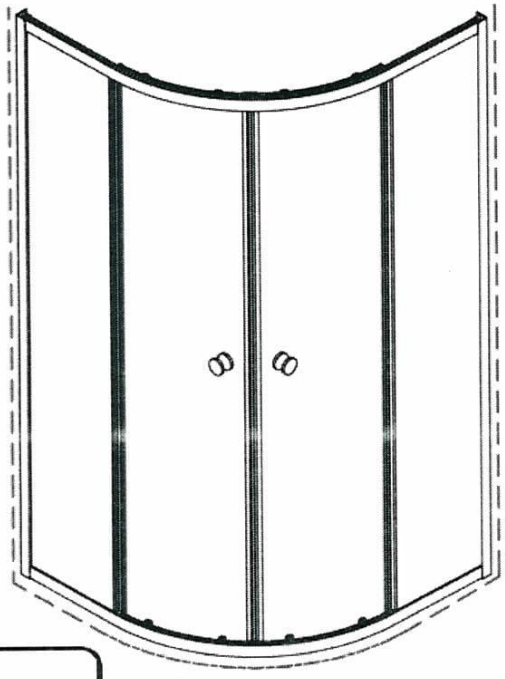

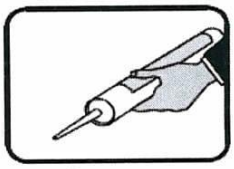

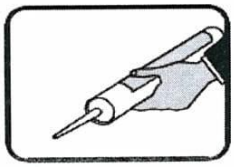

Dit product is zwaar en vereist 2 personen om te plaatsen