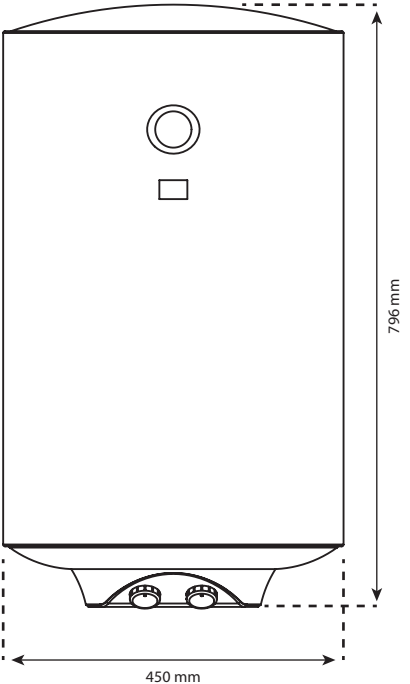
796 mm
450 mm

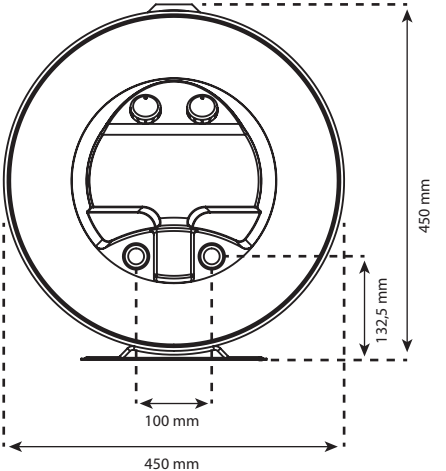
450 mm
132,5 mm
100 mm
450 mm