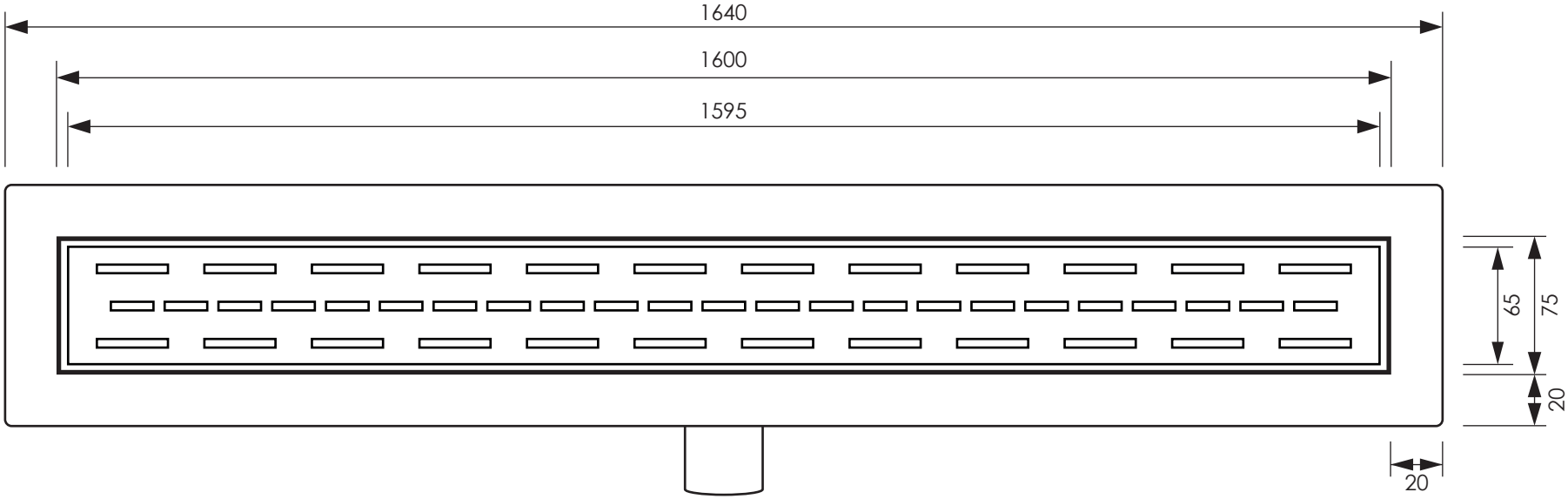
1640
1600
1595
65
75
20
20

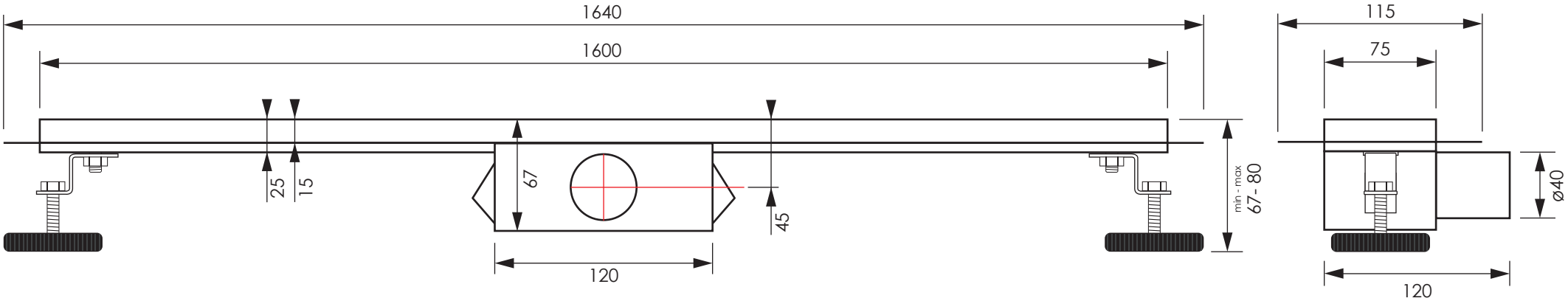
1640
1600
25
15
67
45
120
min - max
67 - 80
115
75
ø40
120