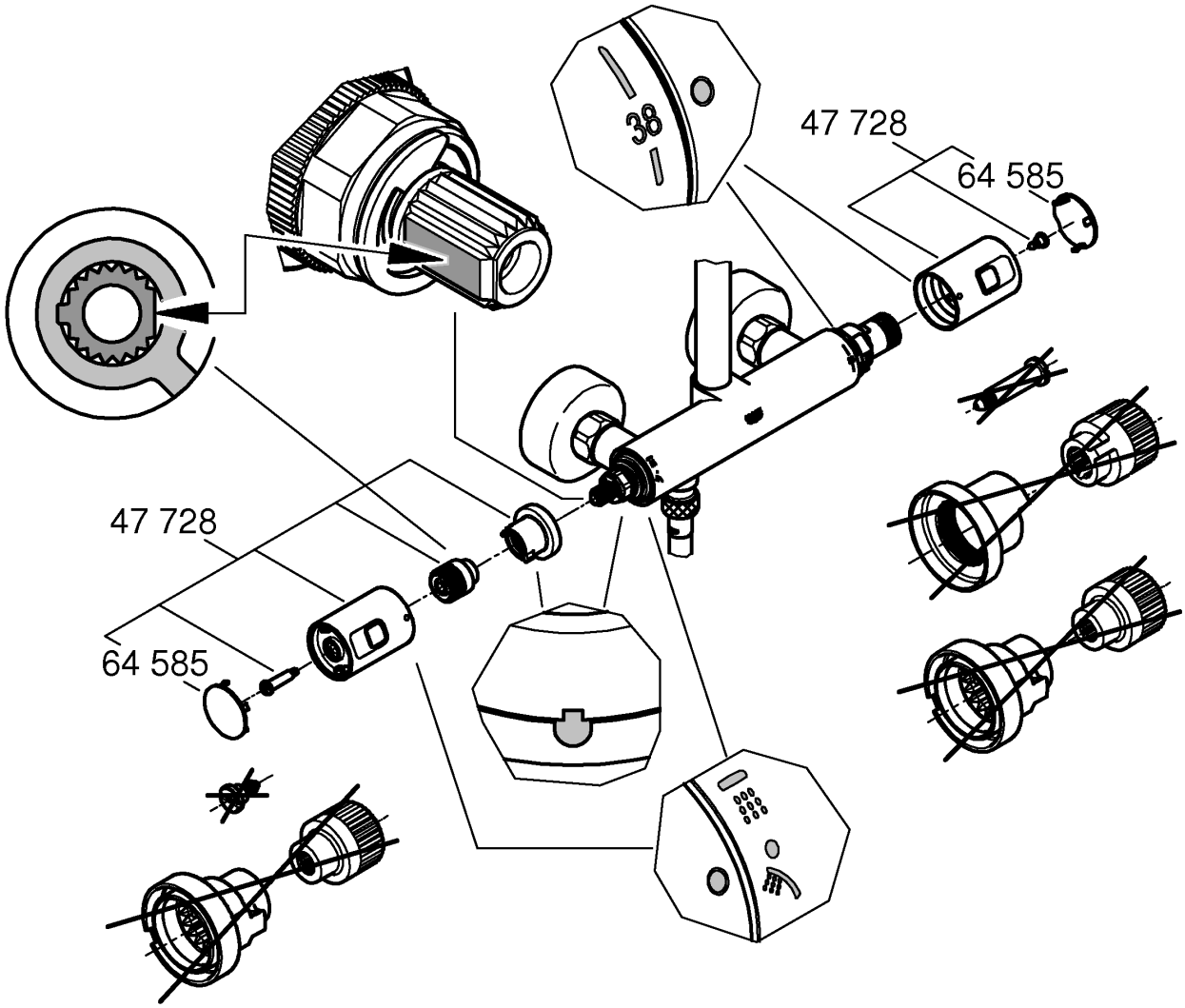
38
47 728
64 585
47 728
64 585

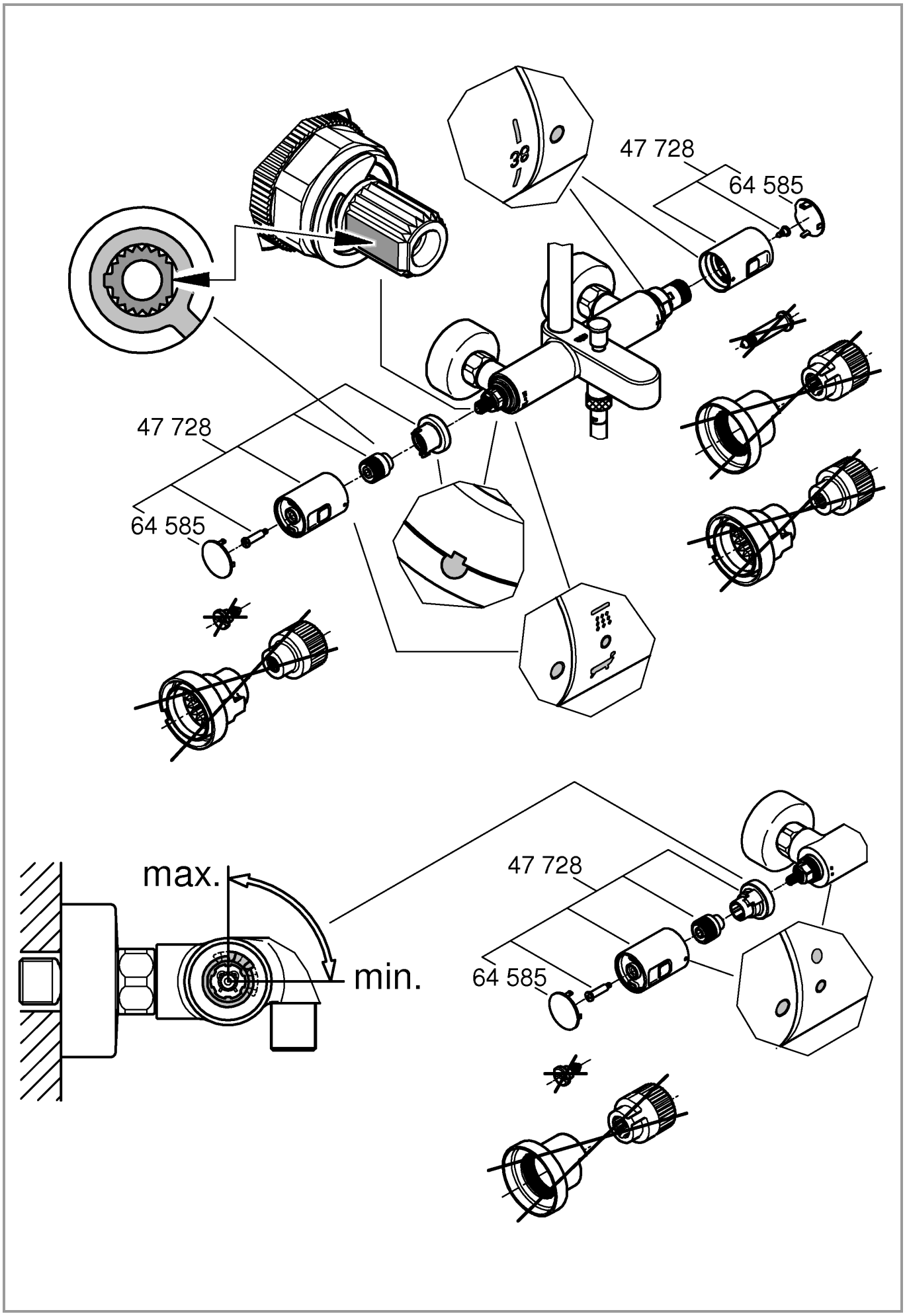
47 728
64 585
47 728
64 585
max.
min.
47 728
64 585