EUPHORIA SYSTEM 260
Douchesysteem met thermostaat
MODEL # 27615001

Pure Freude an Wasser

GROHE

GROHE nv – sa | Diependaalweg 4a | 3020 Winksele
Tel: +32 (0) 16 23 06 60 | Fax: +32 (0) 16 23 90 70
Mail: info.be@grohe.com

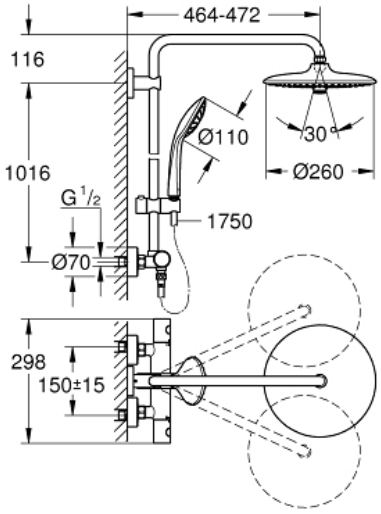

Productnaam:
EUPHORIA SYSTEM 260
Douchesysteem met thermostaat

Productomschrijving:
bestaande uit:
- horizontaal draaibare douchearm 450 mm
- opbouw thermostaat met Aquadimmerfunctie,
voor wisseling tussen hoofd- en handdouche
Hoofddouche Euphoria 260 (26 457 000)

3 stralen:
Rain, SmartRain, Jet
met kogelgewricht
draaihoek ±15°
- handdouche Euphoria 110 Massage (27 239 000)
3 stralen:
Rain, SmartRain, Massage
- in hoogte verstelbaar via glij-element
- doucheslang Silverflex 1750 mm (28 388 000)
GROHE EcoJoy maximale doorstroming 9,5 l/min
GROHE TurboStat: 2x sneller en 2x nauwkeuriger de gewenste temperatuur
GROHE SafeStop: instelknop met veiligheidsblokkering bij 38°C
GROHE SafeStop Plus optionele temperatuurbegrenzer op 43° C
GROHE DreamSpray: optimaal straalpatroon
GROHE StarLight schitterende chroomafwerking
GROHE SprayDimmer: waterstroom verminderen zonder sproeigaatjes af te sluiten
SpeedClean antikalksysteem
Inner WaterGuide: geïsoleerd waterkanaal voor een langere levensduur
TwistFree voorkomt het verdraaien van de slang
geschikt voor combiketels met
minimale capaciteit 18kW/h
functioneert vanaf een minimale doorstroming van 7 l/min.
minimum aangeraden druk 1.0 bar.
optionele upgrade: **GROHE EasyReach** tray (26 362)

Kleur:
❑ 27615001 chroom