(NL) Controleer vóór montage of het product compleet en vrij van beschadigingen is. Mocht u een gebrek constateren, neem dan contact op met uw Bruynzeeldealer. De leverancier is niet aansprakelijk voor beschadigingen die na montage worden geconstateerd. Lees vóór montage de complete handleiding goed door.

(F) Avant de procéder au montage, assurez-vous que le produit est complet et exempt de dommages. Au cas où vous constateriez un défaut, contactez votre distributeur Bruynzeel. Le fournisseur n'est pas responsable des dommages constatés après montage. Avant le montage, veuillez lire attentivement l'ensemble du manuel.

BENODIGDE GEREEDSCHAPPEN / *OUTILLAGE NÉCESSAIRE*

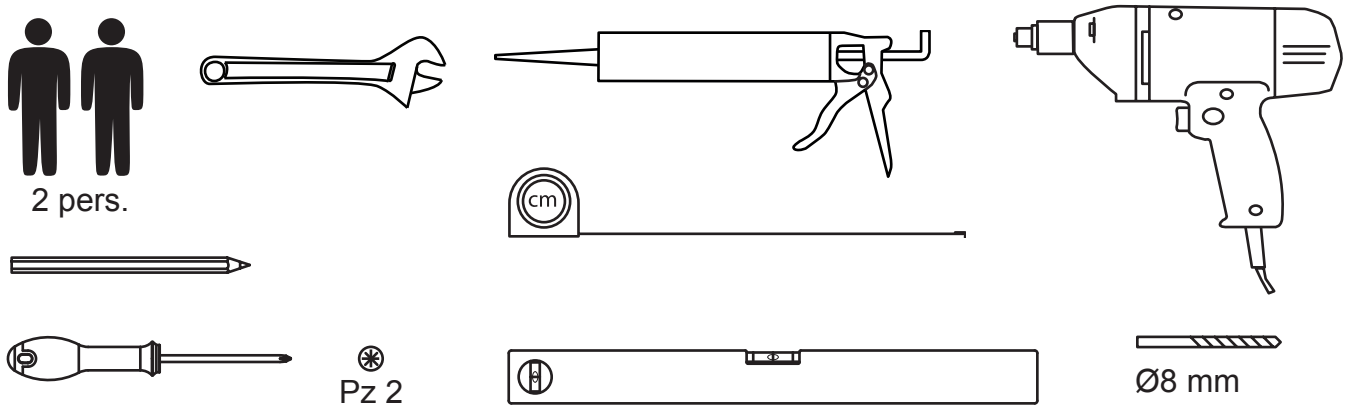

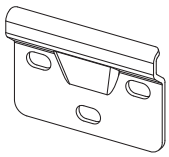

BMM662

Muurbeugel /
étrier mural
2x
3x (120/150 cm)

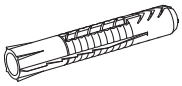

BMY536

Muurplug /
cheville murale
6x
9x (120/150 cm)

IGB643

CK 6 x 60 mm
6x
9x (120/150 cm)

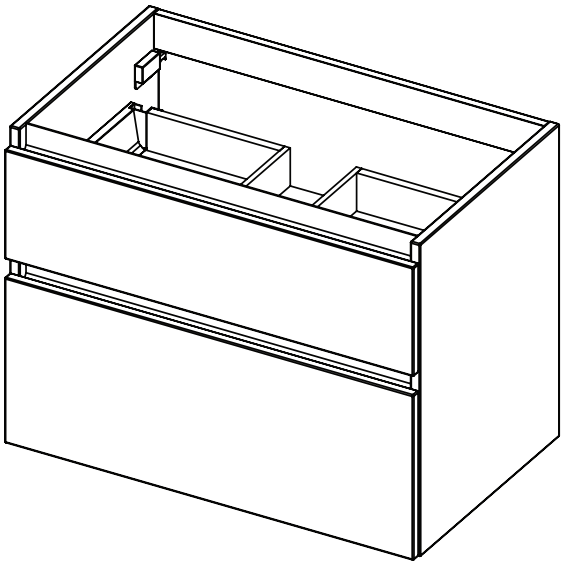

LET OP: ophangmateriaal voor de Passo wastafel is niet bijgeleverd!
ATTENTION: les materiaux pour accrocher le lavabo ne sont pas livrés.

LOSSE ARTIKELEN / *ARTICLES SÉPARÉS*

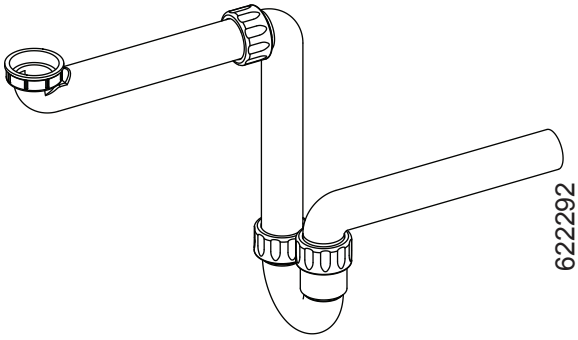

622292

Ruimtebesparende sifonset
Siphon permettant un gain de place

1x (60 / 75 / 90 / 100 cm)
2x (100 dubbel / 120 / 150 cm)

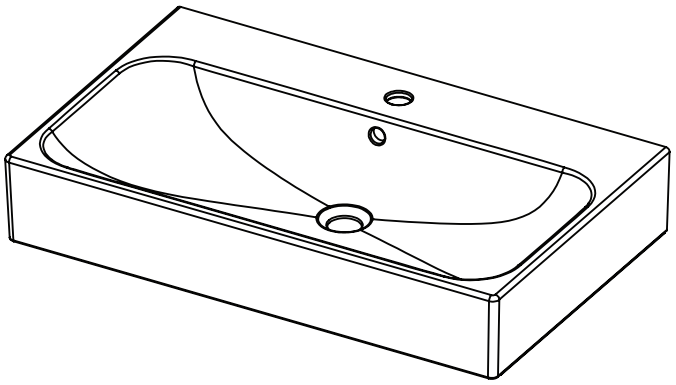

Wastafel gietmarmer / *lavabo marbre moulé* (Pinto)

Wastafel keramiek / *lavabo ceramique* (Passo)

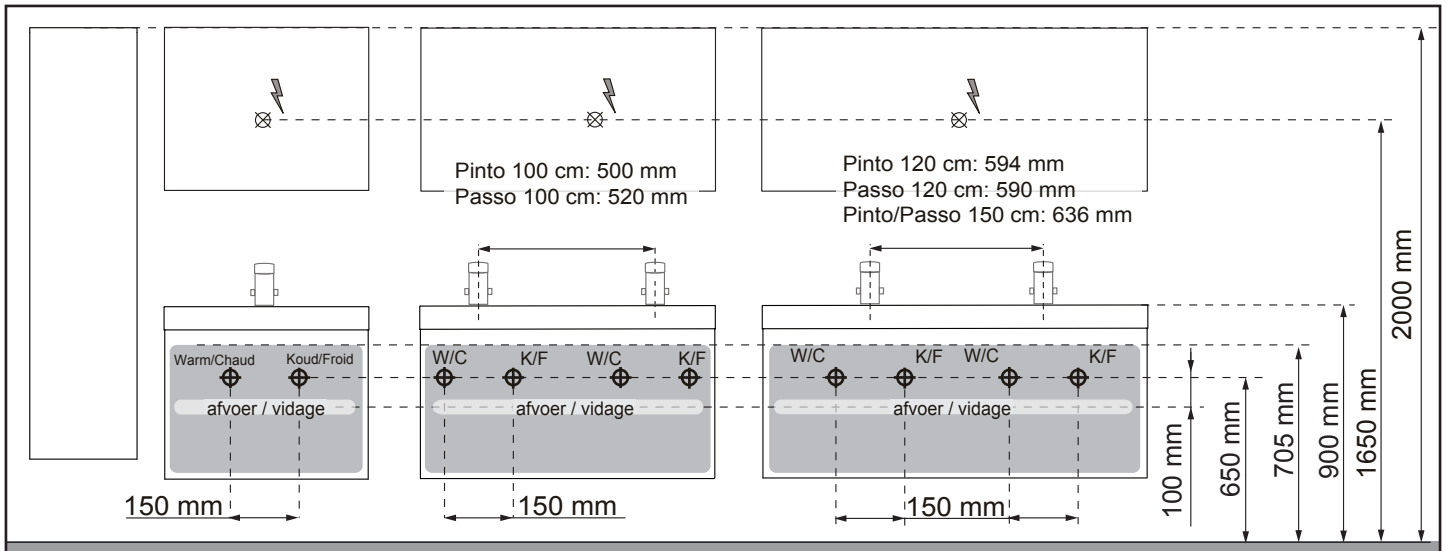

Pinto 60/75/90 cm Passo 75/100 cm	Pinto 100 cm Passo 100 cm	Pinto 120/150 cm Passo 120/150 cm

(NL) De advieshoogte voor de watertoevoerpunten is 650 mm en voor de waterafvoer 550 mm. Indien gewenst kunnen deze aansluitingen echter ook op een andere positie binnen het grijs gemarkeerde gebied geplaatst worden.
De muuraansluitingen van de kraan en de sifon komen (deels) achter de lades te liggen. Houd daarom bij de uitvoering hiervan rekening met de beschikbare ruimte van 96 mm tussen de lades en de muur.
Bruynzeel levert bij een complete set een sifon mee. De installatie en toepassing hiervan wordt beschreven in stap 8a en 8b van deze handleiding.

(F) La hauteur conseillée pour les points d' amenée d'eau est de 650 mm et 550 mm pour la vidage. Si vous souhaitez, ces connecteurs peuvent également être mis à une autre position dans la zone marquée en gris.
Les connecteurs de mur du robinet et le siphon seront mis (en partie) derrière les tiroirs. C'est pourquoi que pendant la réalisation il faut tenir compte de l'espace disponible de 96 mm entre les tiroirs et le mur. Bruynzeel conseille l'usage d'un siphon universel. L'installation et l'application est décrit à l'étape 8a et 8b de ce notice explicative.

1 PASSO EN PINTO

Pinto 600 mm	X=555 mm
Pinto / Passo 750 mm	X=705 mm
Pinto 900 mm	X=855 mm
Pinto / Passo 1000 mm	X=955 mm
Pinto / Passo 1200 mm	X=1155 mm Z=570 mm
Pinto / Passo 1500 mm	X=1455 mm Z=720 mm

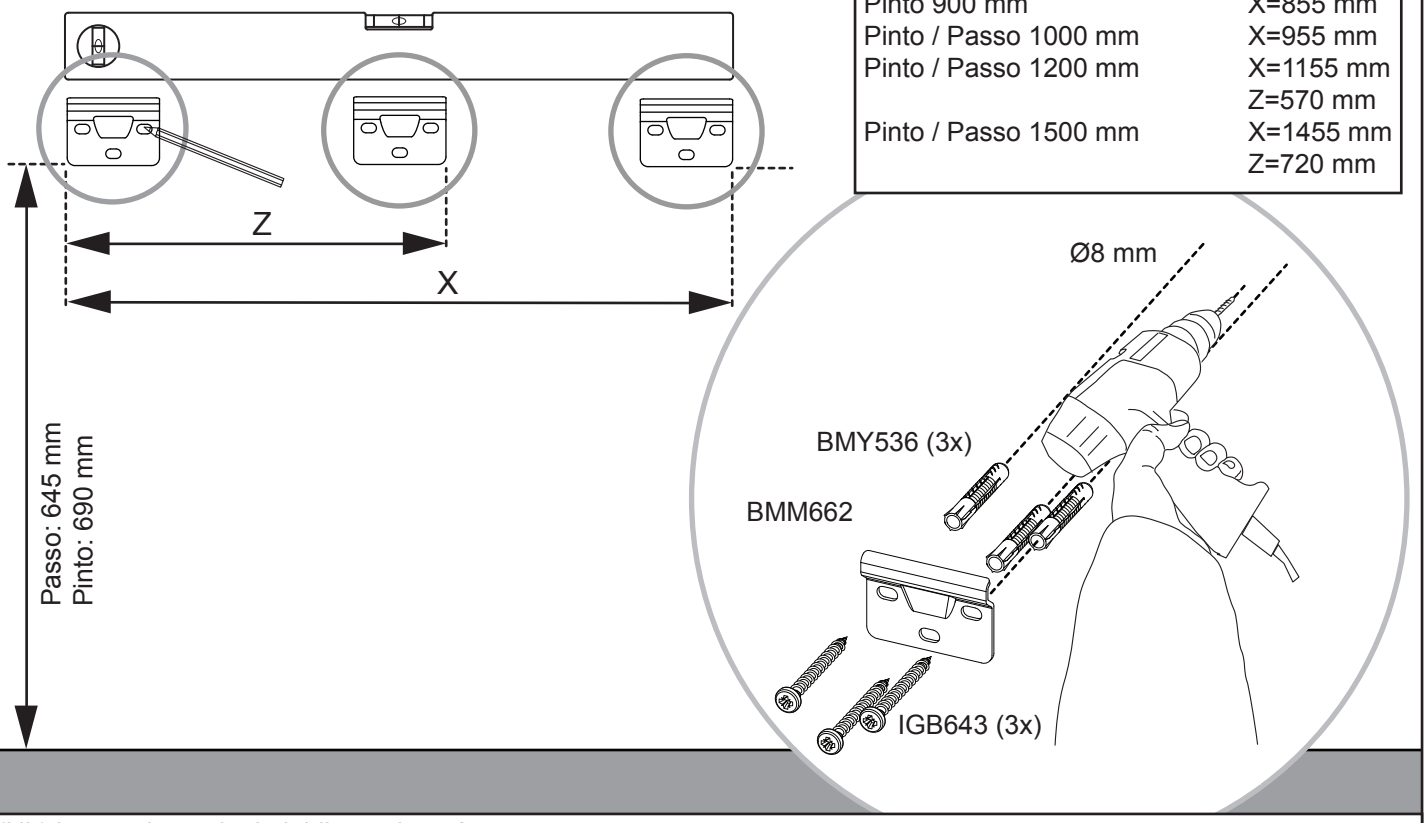

(NL) Let op dat u niet in leidingen boort!

(F) Faites attention à ne pas forer dans les conduites!

2 PASSO EN PINTO

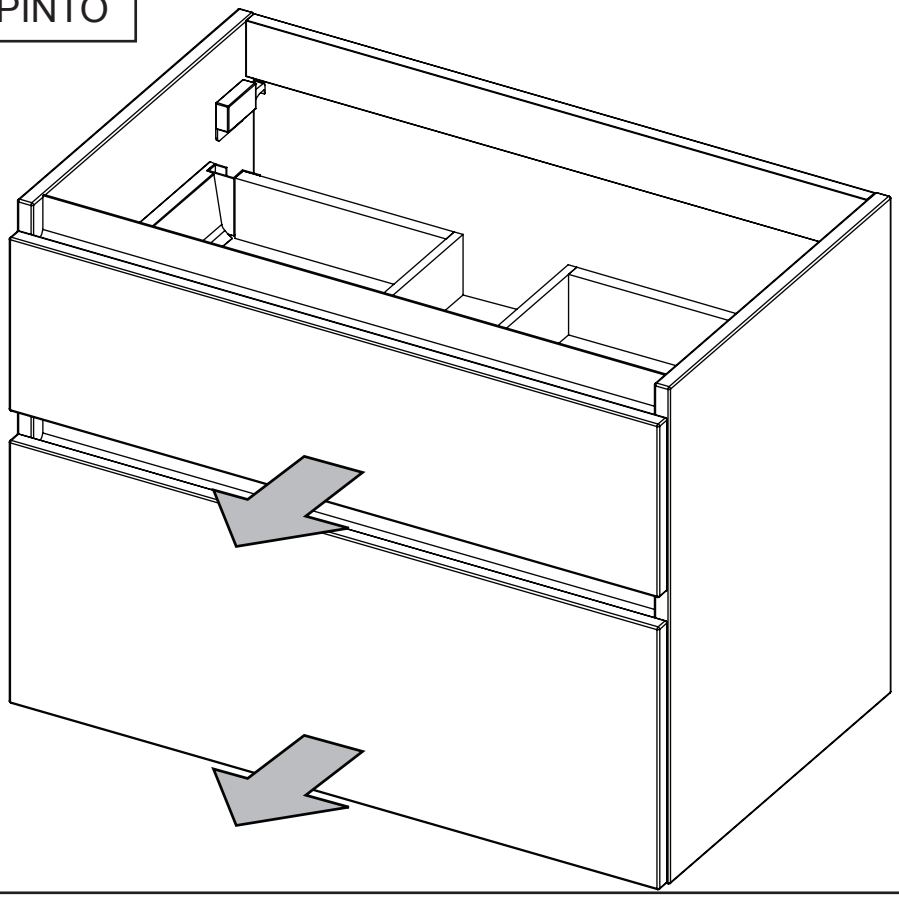

(NL) Haal voordat u de kast ophangt de lades eruit. (zie pag. 10).

(F) Retirez les tiroirs du meuble (voir page 10).

3 PASSO EN PINTO

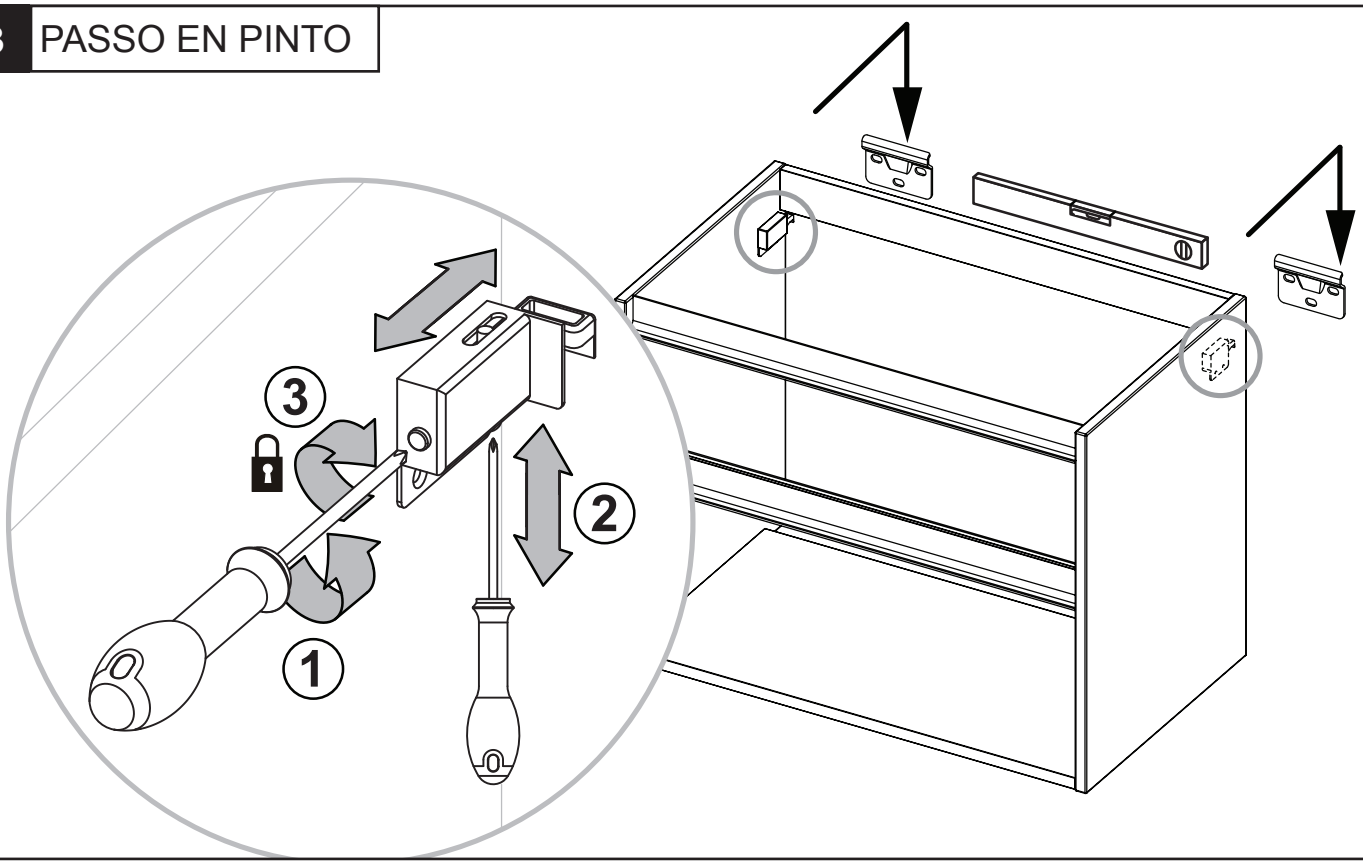

(NL) Gebruik de beugels om de onderkast waterpas aan de muur te hangen. Rechtsom draaien (3) klemt de kast tegen de muur aan.

(F) Utilisez les crochets de suspension pour que l'élément bas soit suspendu de niveau au mur. Tournez vers la droite (3) pour bloquer l'armoire contre le mur.

4 PASSO

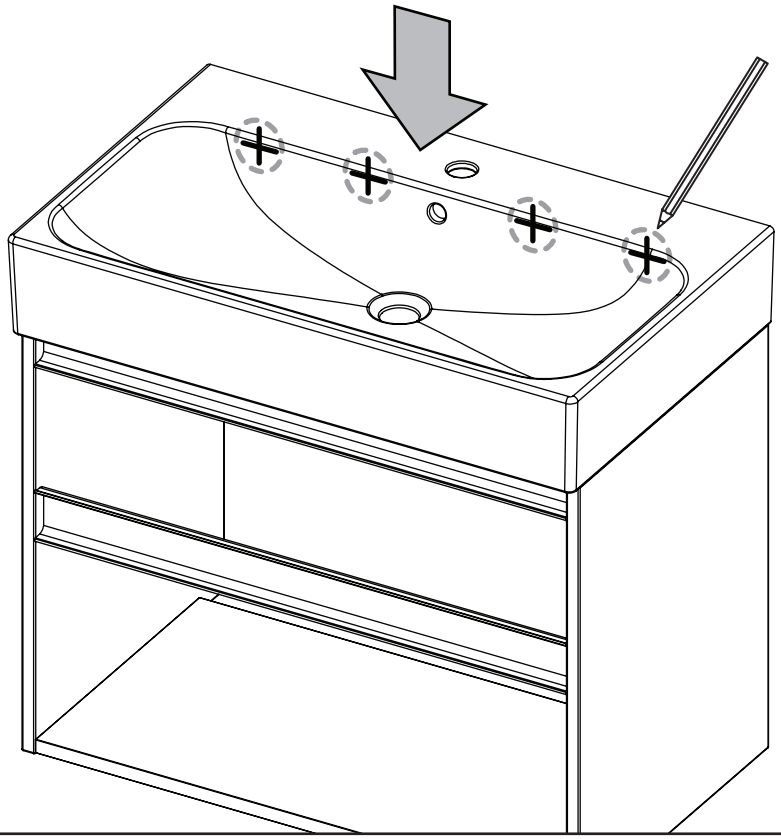

(NL) Plaats de Passo wastafel op de kast en markeer de ophangpunten op de muur (2x voor 75 / 100 cm, 4x voor 120 /150 cm).

(F) Placez le lavabo Passo sur le meuble et marquez les points de suspension sur le mur (2x pour 75 /100 cm, 4x pour 120 /150 cm).

5 PASSO

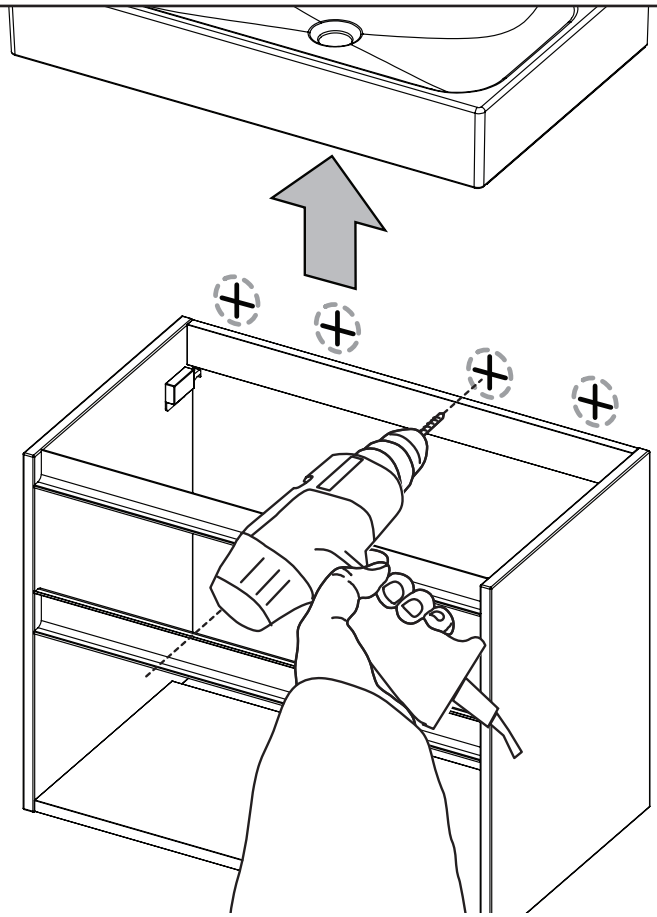

(NL) Haal de wastafel van de onderkast en boor gaten op de afgetekende plaatsen.

(F) Retirez le lavabo du meuble et percez des trous dans des endroits marqués.

6a PASSO

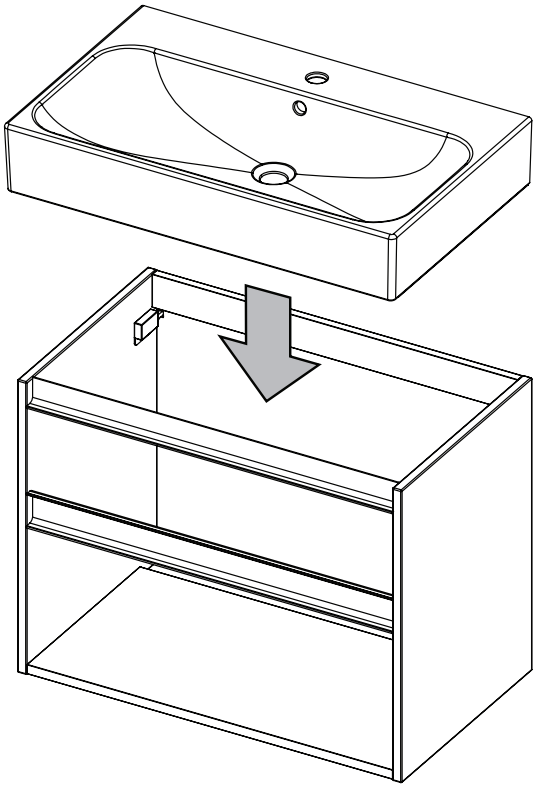

(NL) Plaats de wastafel terug op de kast en bevestig deze met wastafelbouten (niet meegeleverd!) aan de muur. Draai eventueel nog de beugels op de onderkast aan (zie stap 3). Tip: bevestig de kraan voordat u de wastafel op het meubel plaatst.

(F) Mettez le lavabo sur le meuble et fixez celui-ci au mur avec des boulons (non livrés!) Visez éventuellement encore les crochets de suspension au meuble (voyez étape 3). Conseil: fixez le robinet avant de placer le lavabo sur le meuble.

6b PINTO

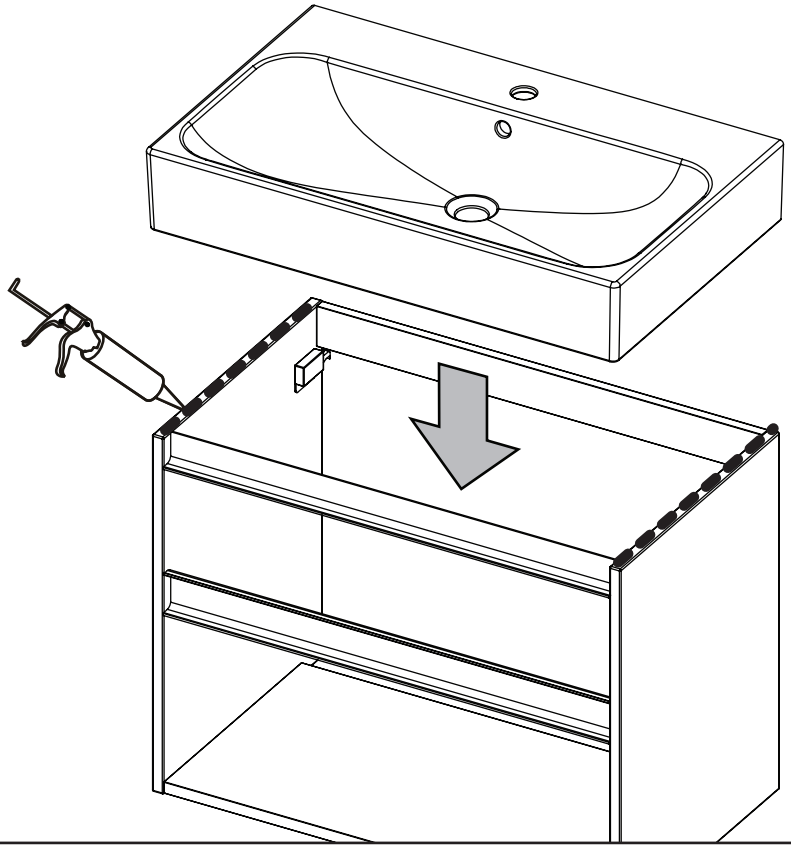

(NL) Breng kit aan op beide zijpanelen en plaats de Pinto wastafel op de kast. Tip: monteer de kraan en afvoerplug voordat u de wastafel op het meubel plaatst.

(F) Mastiquez le dessus des panneaux latéraux et placez le lavabo Pinto. Conseil: fixez la bonde d'évacuation et le robinet avant de placer le lavabo sur le meuble.

7 PASSO EN PINTO

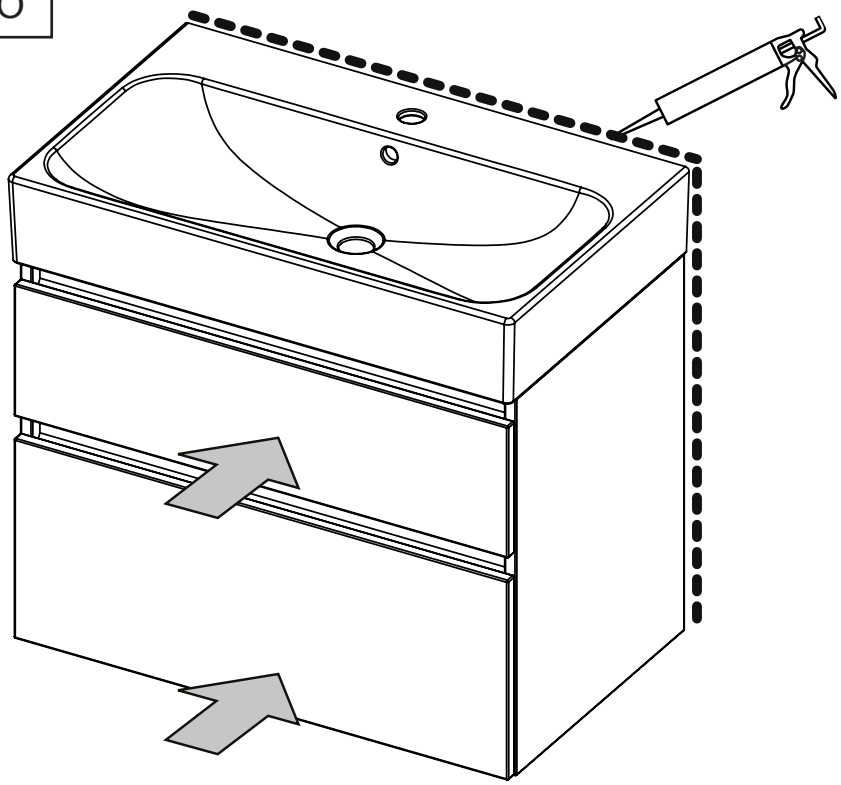

(NL) Kit de wastafel en het meubel af langs de muur. Sluit de afvoer aan (stappen 8a en 8b) en plaats de lades terug in de kast.

(F) Mastiquez le lavabo et le meuble le long du mur; laissez le mastic sécher selon les instructions.
Raccordez l'évacuation (voir étapes 8a et 8b) avant de monter les tiroirs.

8a PINTO

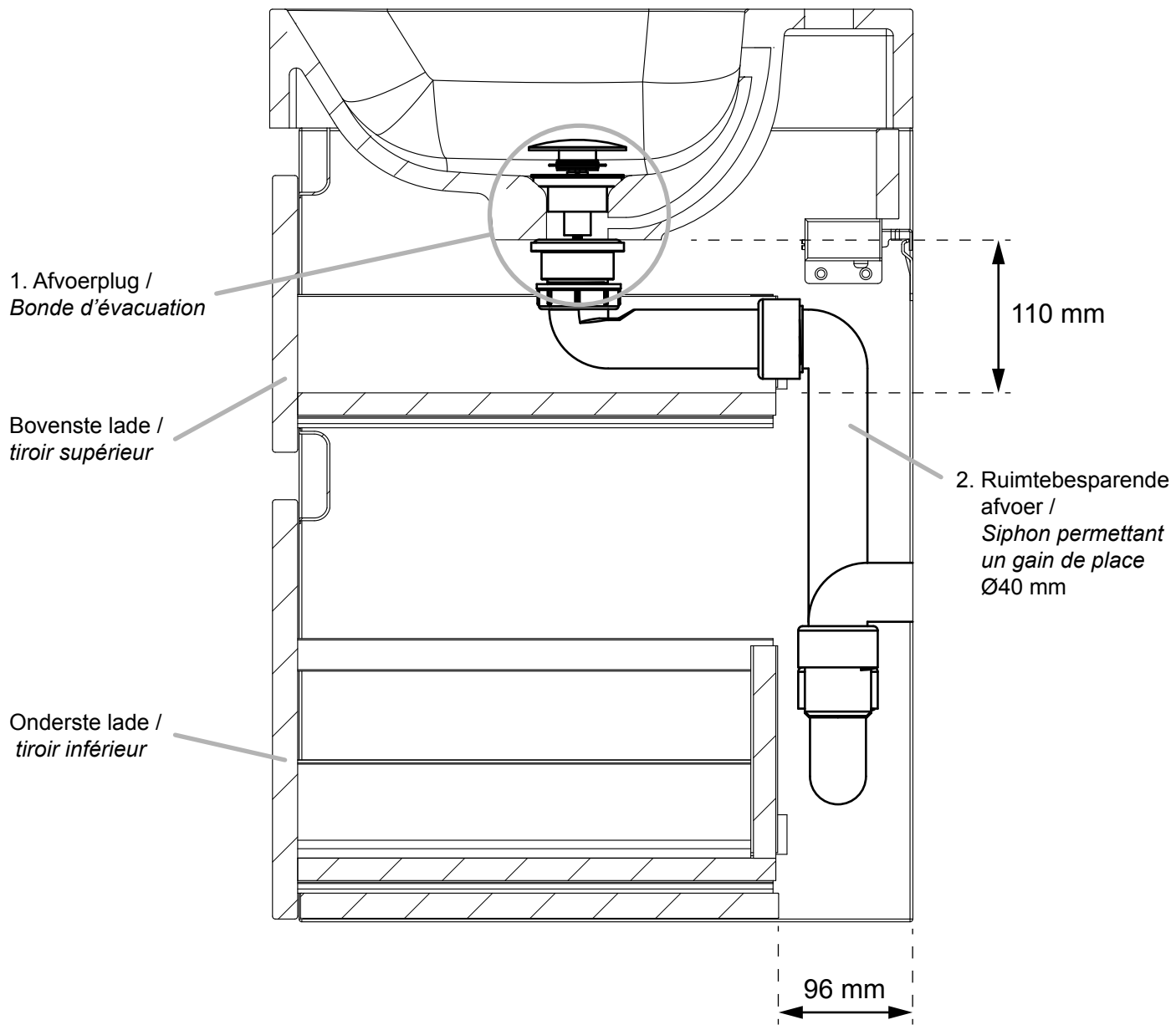

(NL) Om de afvoer aan te sluiten dienen de volgende elementen aanwezig te zijn:

1. een afvoerplug (niet meegeleverd). Houdt rekening met de beschikbare hoogte (H)
2. een sifon (meegeleverd met de meubelset)

Monteer alle onderdelen in elkaar zoals aangegeven in bovenstaand schema. De juiste hoogte tot de afvoer in de muur kan bereikt worden door de verticaal geplaatste Ø40 mm pijp op de juiste lengte te zagen. Let op dat de lades geen onderdelen van de afvoer raken als ze worden gesloten.
Let op: installatie met een dubbele afvoer in de wastafel en één enkele afvoer vanuit de muur is ook mogelijk. Zorg in dat geval eerst dat de beide afvoeren met elkaar verbonden worden voordat deze naar de sifon gaan. Hiervoor zijn Y-splitsingen verkrijgbaar.

(F) Pour raccorder l'évacuation, il vous faut les éléments ci-après:

1. une bonde d'évacuation (pas inclus). Tenez compte de l'hauteur (H)
2. un siphon (livré avec le lavabo)

Assemblez toutes les pièces comme indiqué sur le schéma ci-dessus. La hauteur correcte jusqu'à l'évacuation dans le mur peut être obtenue en sciant à la longueur voulue le tuyau de diamètre 40 mm placé à la verticale. Veillez à ce que le tiroir ne touche aucune partie de l'évacuation quand on le ferme.
Attention : un montage avec une double évacuation dans le lavabo et une seule évacuation dans le mur est également possible. Dans ce cas, veillez d'abord à ce que les deux évacuations soient reliées ensemble avant qu'elles n'entrent dans le siphon. Des divisions Y sont disponibles à cet effet.

8b PASSO

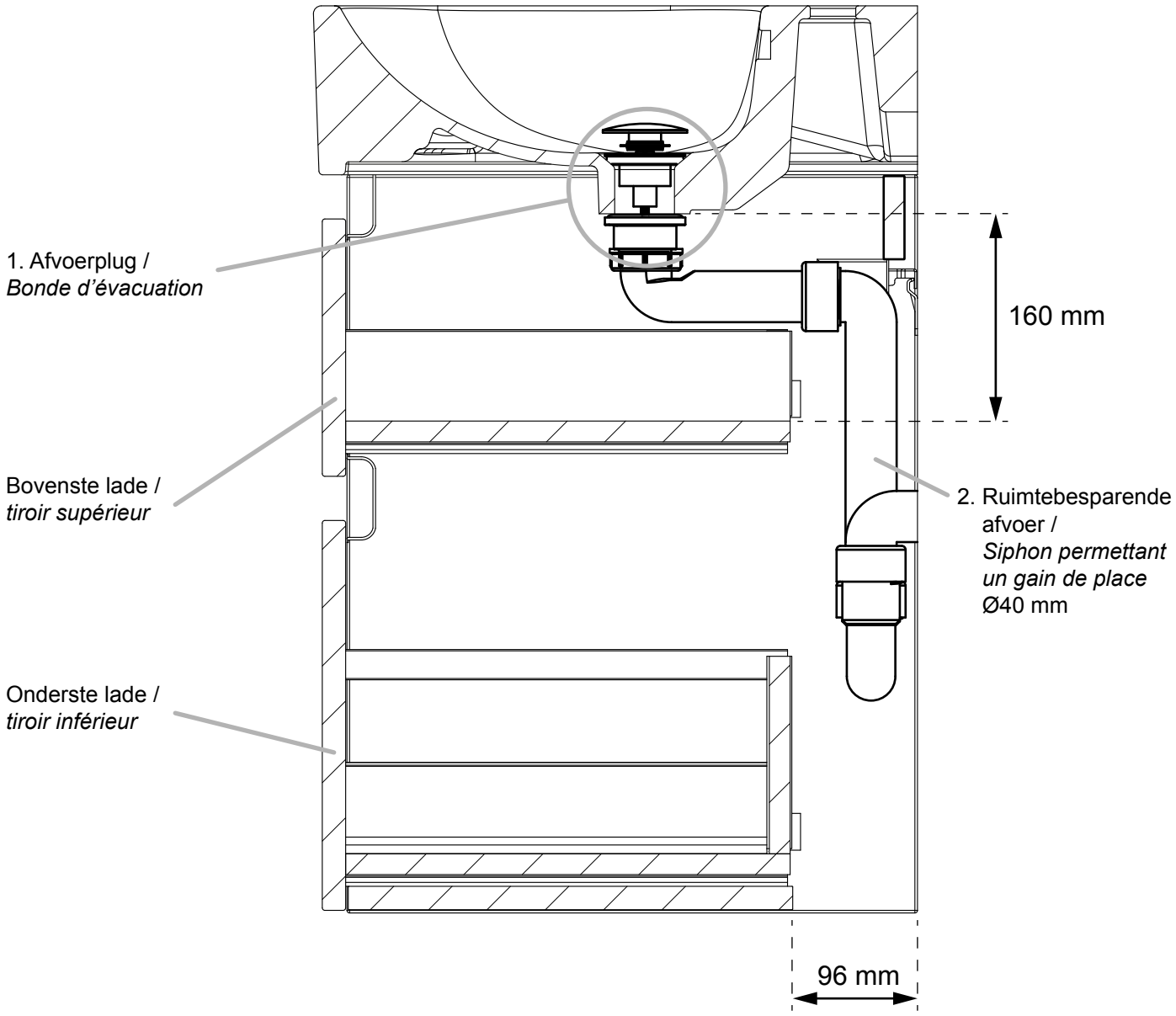

(NL) Om de afvoer aan te sluiten dienen de volgende elementen aanwezig te zijn:

1. een afvoerplug (niet meegeleverd)
2. een sifon (meegeleverd met de meubelset)

Monteer alle onderdelen in elkaar zoals aangegeven in bovenstaand schema. De juiste hoogte tot de afvoer in de muur kan bereikt worden door de verticaal geplaatste Ø40 mm pijp op de juiste lengte te zagen. Let op dat de lades geen onderdelen van de afvoer raken als ze worden gesloten.
Let op: installatie met een dubbele afvoer in de wastafel en één enkele afvoer vanuit de muur is ook mogelijk. Zorg in dat geval eerst dat de beide afvoeren met elkaar verbonden worden voordat deze naar de sifon gaan. Hiervoor zijn Y-splitsingen verkrijgbaar.

(F) Pour raccorder l'évacuation, il vous faut les éléments ci-après:

1. une bonde d'évacuation (pas inclus)
2. un siphon (livré avec le lavabo)

Assemblez toutes les pièces comme indiqué sur le schéma ci-dessus. La hauteur correcte jusqu'à l'évacuation dans le mur peut être obtenue en sciant à la longueur voulue le tuyau de diamètre 40 mm placé à la verticale. Veillez à ce que le tiroir ne touche aucune partie de l'évacuation quand on le ferme.
Attention : un montage avec une double évacuation dans le lavabo et une seule évacuation dans le mur est également possible. Dans ce cas, veillez d'abord à ce que les deux évacuations soient reliées ensemble avant qu'elles n'entrent dans le siphon. Des divisions Y sont disponibles à cet effet.

LADE STELLEN / *RÉGLAGE DES TIROIRS*

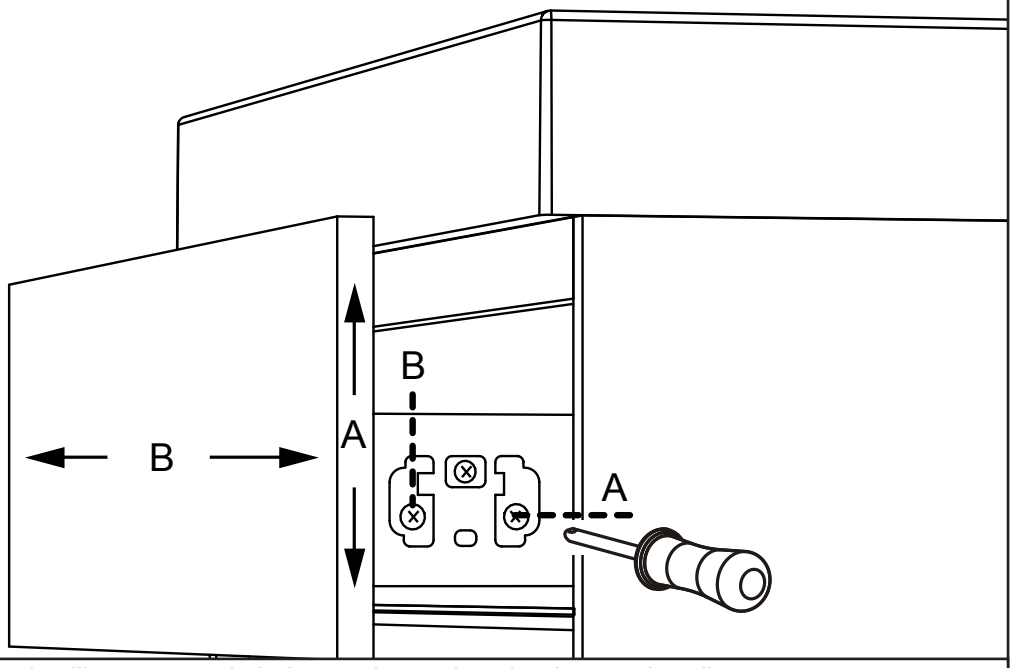

Verwijder eerst de afdekplaatjes aan de zijkanten van de lades om het stelmechanisme te bereiken.

A. Verstel het ladefront in de hoogterichting door schroef “A” links en/of rechts van de lade te verdraaien.

B. Verstel het ladefront in de breedterichting door schroef “B” zowel links als rechts van de lade te verdraaien.

Enlevez d’abord les plaques de recouvrement sur les côtés des tiroirs, pour atteindre le mécanisme de réglage.

A. Réglez l’avant du tiroir dans le sens de la hauteur en tournant la vis “A” à gauche et/ou à droite du tiroir.

B. Réglez l’avant du tiroir dans le sens de la largeur en tournant la vis “B” à gauche et à droite du tiroir.

LADE VERWIJDEREN / *RETIRER LE TIROIR*

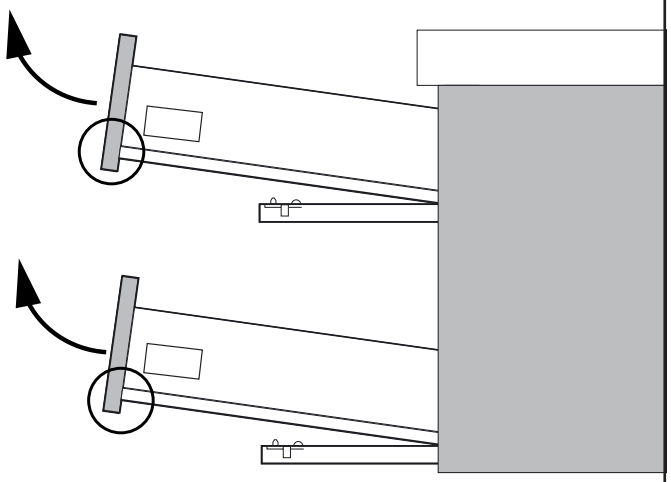

Trek de lade uit en omhoog in één vloeiende beweging.

Tirez d’abord le tiroir entièrement vers l’avant et vers le haut dans un mouvement fluide pour le détacher.

LADE MONTEREN / *MONTAGE DU TIROIR*

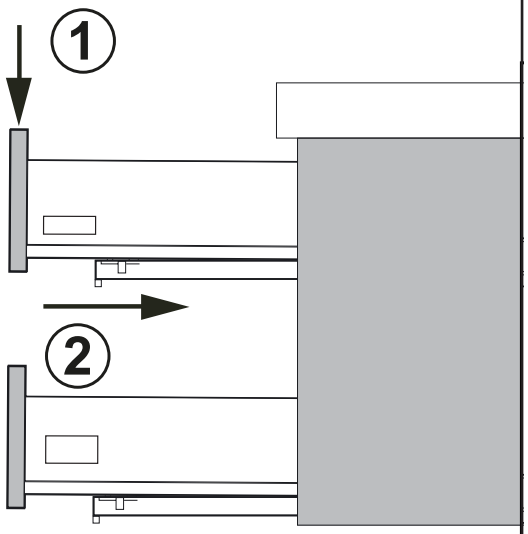

Trek de geleiders uit, plaats de lade en druk de lade dicht. Deze vergrendelt dan automatisch.

Sortez entièrement les guides et déposez le tiroir dessus (1). Ensuite, repoussez le tiroir dans l’armoire (2).

1.1 LADEFRONT DEMONTEREN / *DÉMONTER LA FACE DE TIROIR*

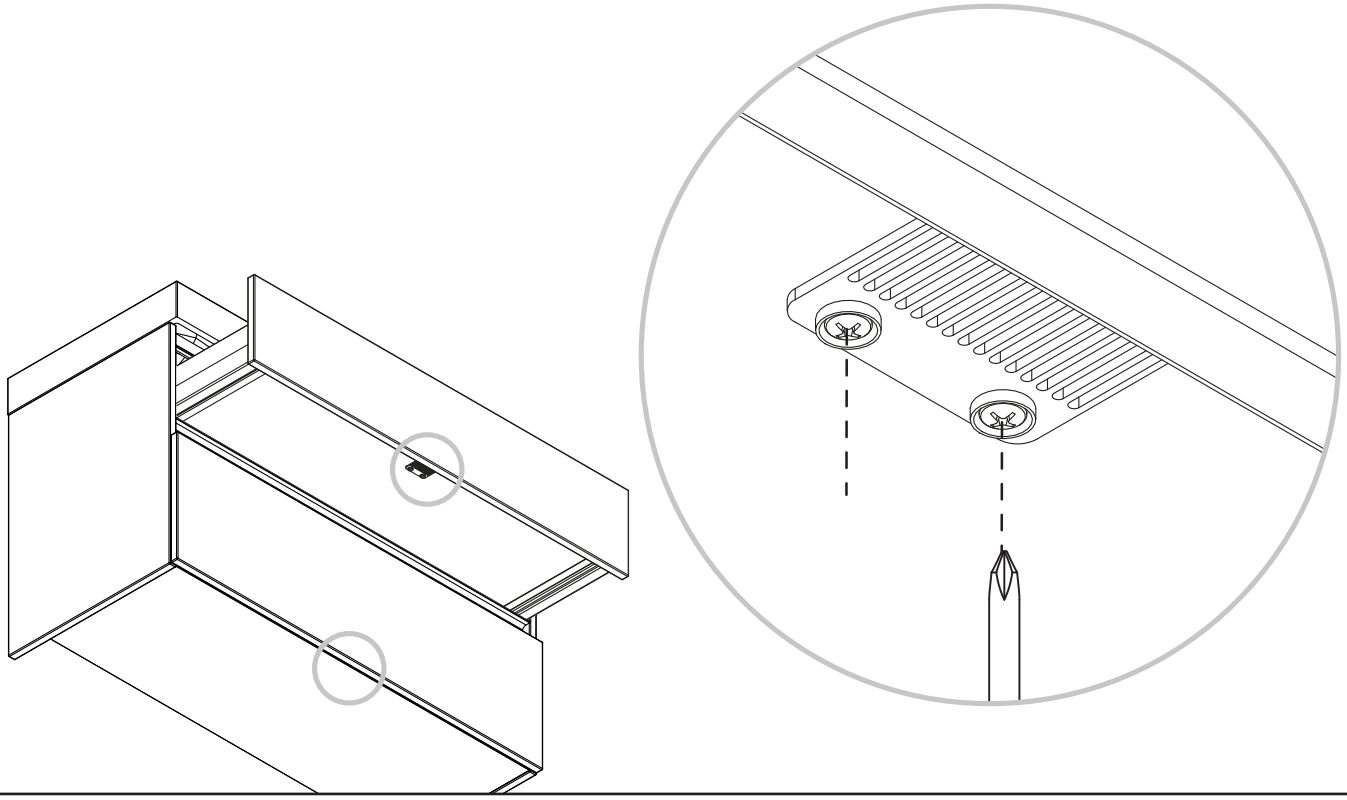

Voor laden breder dan 90 cm: draai de twee schroeven van de frontstabilisering los om het ladefront te kunnen verwijderen.

Pour tiroirs plus larges que 90cm: dévissez les deux vis du stabilisateur pour démonter la face du tiroir.

1.2 LADEFRONT DEMONTEREN / *DÉMONTER LA FACE DE TIROIR*

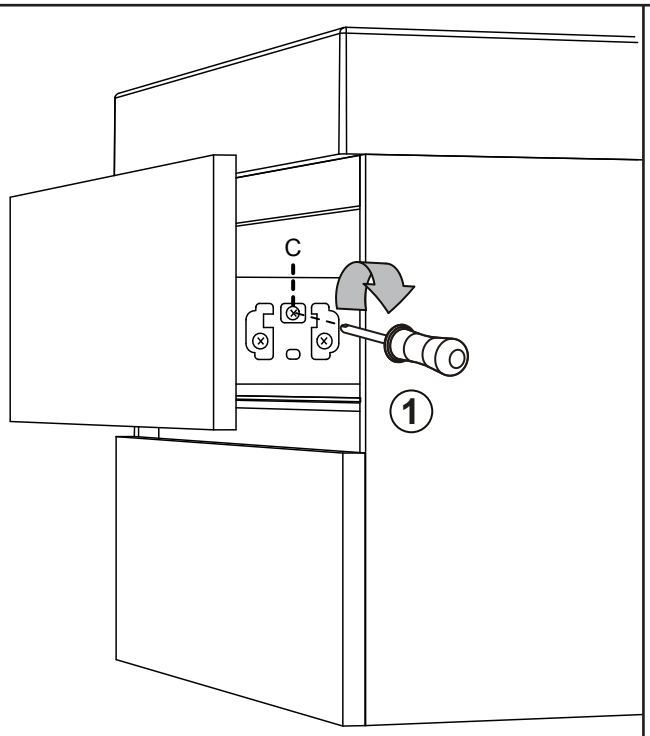

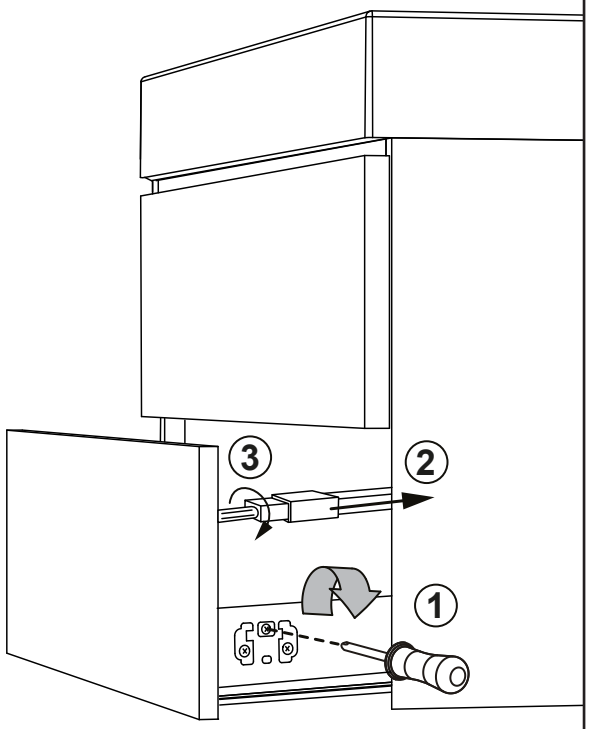

1. Draai de kruissleuf “C” aan weerszijden van de lade rechtsom om het frontpaneel te ontkoppelen.
Bij hoge lades dient eerst de zijrail losgekoppeld te worden. (2) Trek het manchet naar achter en (3) draai de kunststof kap los.

1. Tournez le fente en croix “C”sur les côtés des tiroirs dans le sens horaire. Pour les tiroirs hauts il faut en premier lieu détacher les rails: (2) tirez le manchette en arrière et (3) dévissez les capuchons en plastique.

MIDDENSCHOT STELLEN / *RÉGLAGE DU PANNEAU CENTRAL*

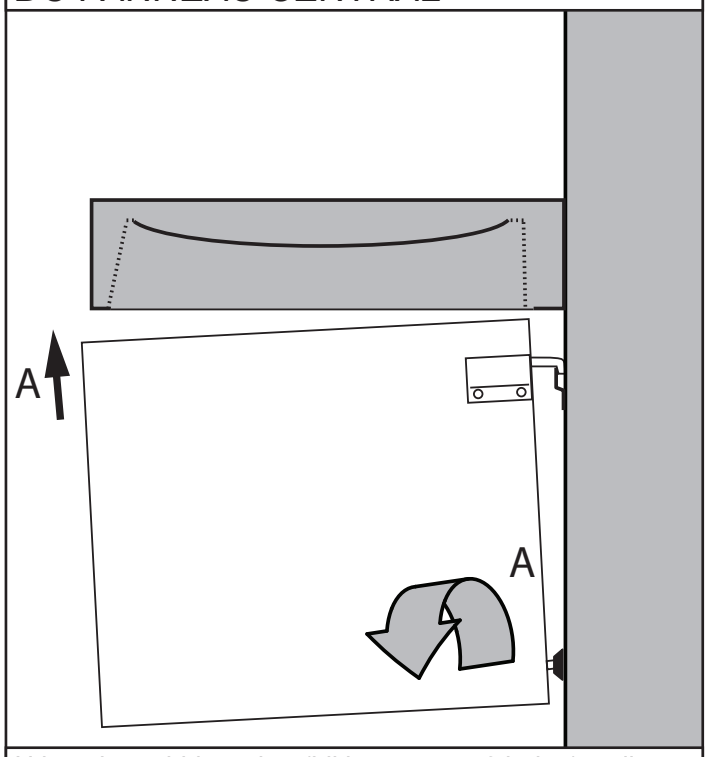

U kunt het middenschot (bij kasten met 2 laden) stellen door de moer aan de achterzijde uit te draaien.

Vous pouvez régler le panneau central (chez des meubles avec 2 tiroirs) en tournant l'écrou au derrière.

GARANTIE

Binen het meubel (onder de linke ophanghaak) en onder de wastafel zitten labels met een productienummer. **Verwijder deze labels nooit**. Indien u een vraag of klacht heeft zal Bruynzeel naar dit nummer vragen om de klacht in behandeling te nemen.

N'enlevez pas l'étiquette en bas du lavabo céramique et dans le meuble *(sous le crochet de suspension gauche)*. Le code de l'autocollant sera demandé chez Bruynzeel en cas de réclamation.

ONDERHOUD PINTO WASTAFEL

Schoonmaken met een gewoon, vloeibaar reinigingsmiddel. Reinigingsmiddel dat schuurmiddel bevat, mag niet gebruikt worden!

Polijsten met fijn polijstmiddel en daarna was aanbrengen (gebruik b.v. autowas). Als men dit regelmatig doet gaat dit product jarenlang mee. Stel het product niet bloot aan zuren, ammoniak, ontstoppingsmiddel, haarkleurmiddel of bleekmiddel.

ONDERHOUD ONDERKAST

Maak het badmeubel droog na gebruik.

Van toepassing op hoogglans onderkast:
Bij lichte krassen kan het meubel gepolijst worden.

ENTRETIEN DU LAVABO PINTO

Nettoyage avec un nettoyant normal et liquide. Nettoyant qui contient d'abrasif ne peut pas être utilisé!

Polir avec un moyen de polissage fin et après appliquer du cire (par exemple cire de carrosserie). Si ce entretien est fait régulièrement , le produit peut rester en conditions parfaites pendant des années. N'exposez pas le produit aux acides, l'ammoniac, produit de débouchement, teinture pour cheveux ou décolorant.

ENTRETIEN DU MEUBLE

Pour maximiser la durée de vie du meuble, limitez son exposition à de l'humidité. Veillez à bien ventiler la pièce où le meuble est placé. Si le meuble est mouillée, veillez à bien le sécher.

Applicable aux meubles avec finition brillante Égratignures légeres peuvent être polis.

www.bruynzeelsanitair.nl

info@bruynzeelsanitair.nl

v17112015