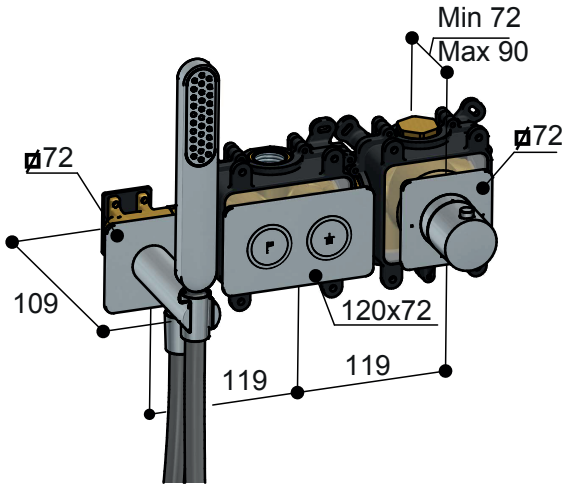
Min 72
Max 90
ø72
ø72
109
120x72
119
119

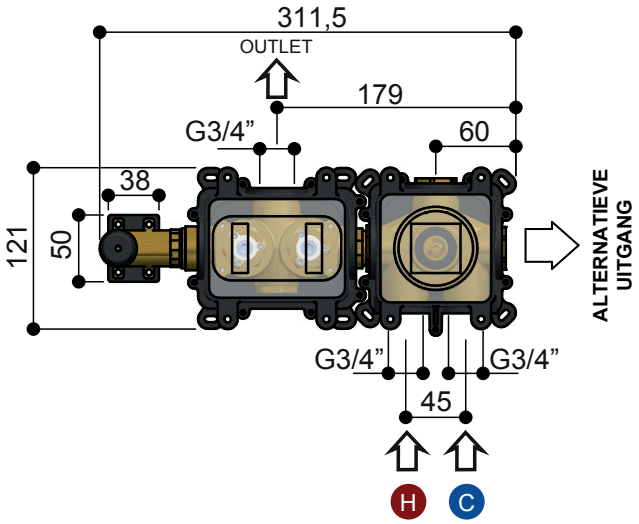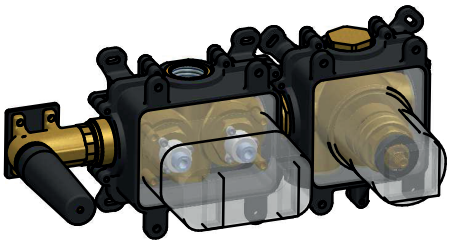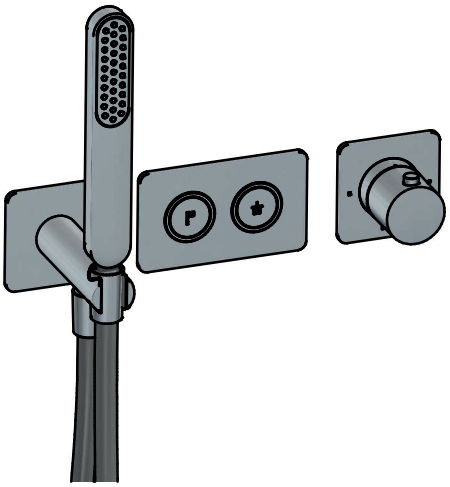
311,5
OUTLET
179
G3/4”
60
38
121
50
ALTERNATIEVE UITGANG
G3/4”
G3/4”
45
H
C