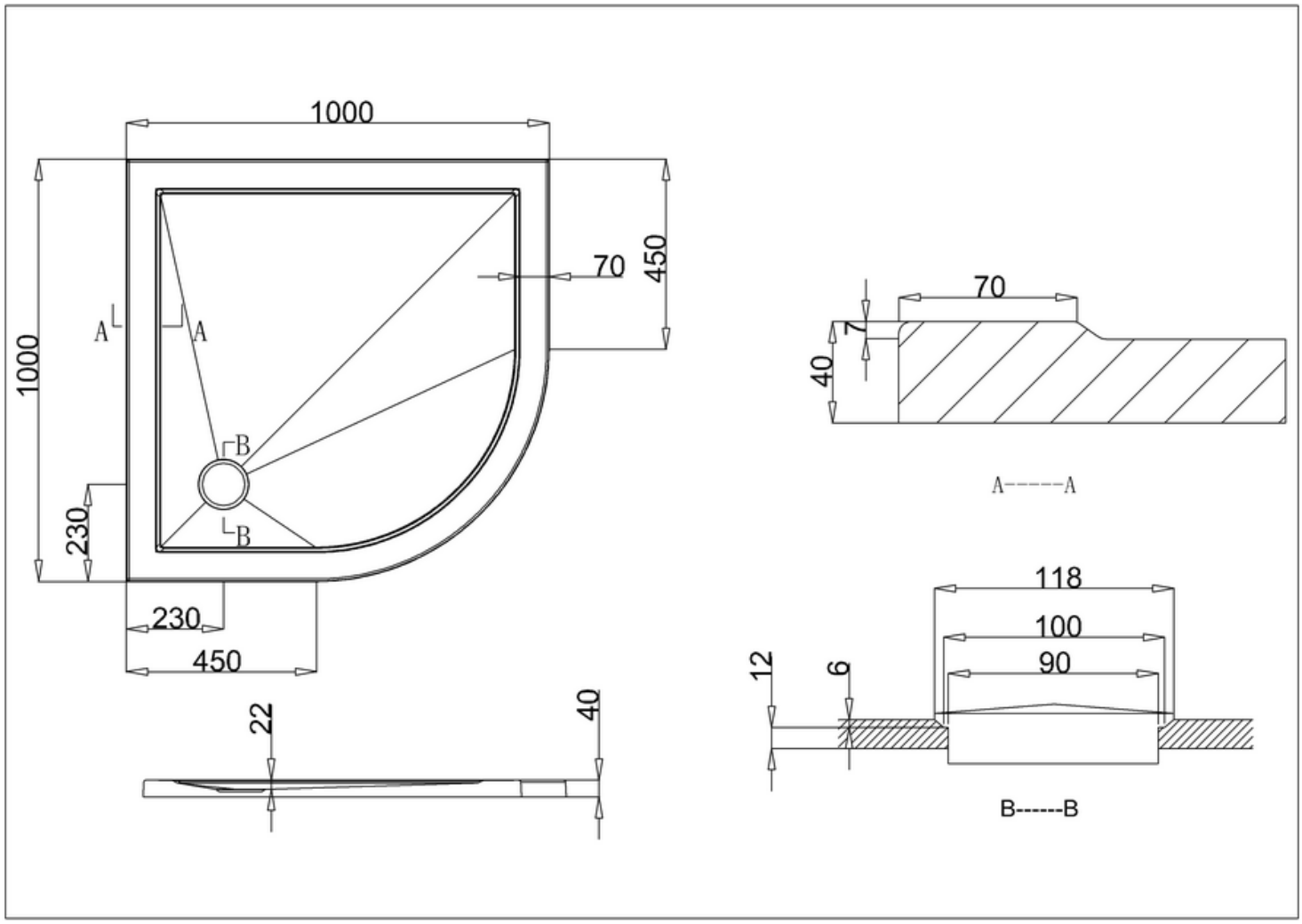

ST00Q1000 - 1000 Quadrant