**Tecturis E**
**éengreeps wastafelmengkraan 150 Fine CoolStart met PushOpen**
Oppervlak: **Brushed Bronze** Artikelnummer: **73042140**

## Beschrijving

- ComfortZone: 150
- voorsprong uitloop 157 mm
- uitloophoogte: 173 mm
- greepvariant: rechte greep
- vaste uitloop
- straalsoort: WaterfallStream
- maximale doorstroomhoeveelheid bij 3 bar: 5 l/min
- keramisch kardoes
- incl. PushOpen G 1 ¼ wastegarnituur
- materiaal afvoergarnituur: Metaal
- koud water met de greep in de middenpositie, bespaart energie en kosten
- EU taxonomie: max 6l/min - draagt substantieel bij aan duurzaamheid

## Artikeldetails

| | |
|---|---|
| Vrijblijvende advies verkoopprijs excl. BTW | 361,00 € |
| Vrijblijvende advies verkoopprijs incl. BTW | 436,81 € |

## Technologie

CoolStart · AirPower · EcoSmart · Comfort Zone

## Productfoto

## Maattekening

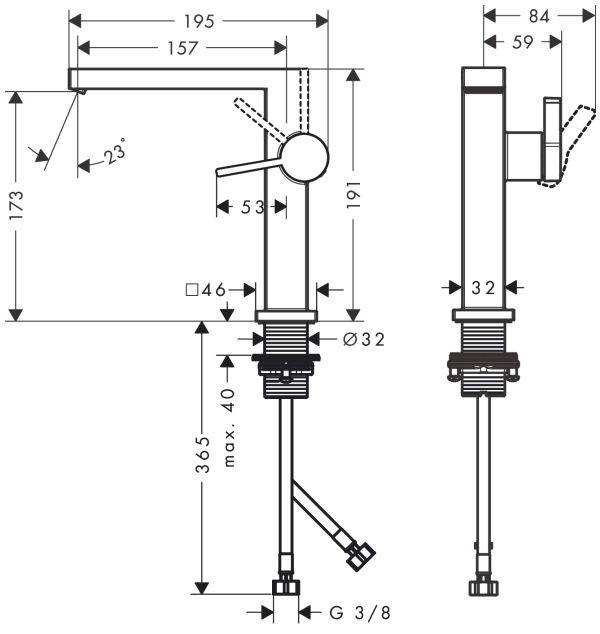


## Doorstroomdiagram

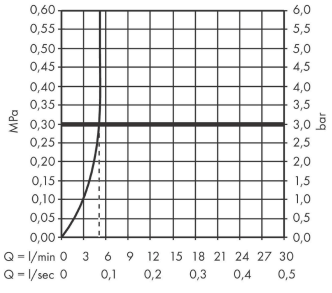

**Tecturis E**
**ééngreeps wastafelmengkraan 150 Fine CoolStart met PushOpen**
Oppervlak: **Brushed Bronze** Artikelnummer: **73042140**

## Explosietekening

Bouwjaar: **>10/23**

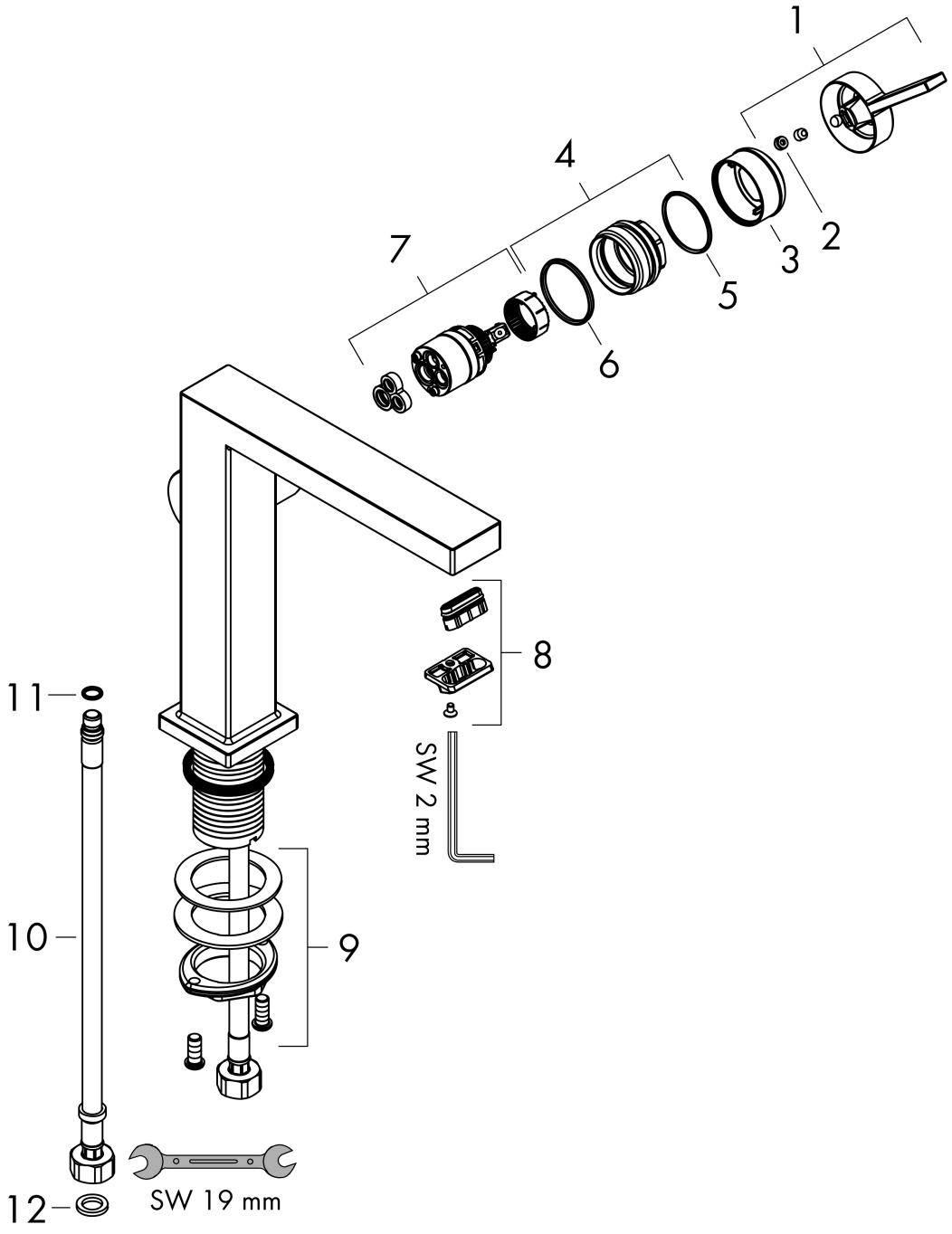

**Tecturis E**
**ééngreeps wastafelmengkraan 150 Fine CoolStart met PushOpen**
Oppervlak: **Brushed Bronze** Artikelnummer: **73042140**

## Reserveonderdelenlijst

Bouwjaar: **>10/23**

| Regel | Beschrijving | Artikelnummer | Prijs incl. BTW | VE |
|---|---|---|---|---|
| 1 | greep | 94997140 | 51,79 € | 1 |
| 2 | greepstop | 93735460 | 8,11 € | 1 |
| 3 | rozet | 94987140 | 26,26 € | 1 |
| 4 | moer | 94996000 | 17,91 € | 1 |
| 5 | O-ring 28x1,5 | 98421000 | 2,90 € | 1 |
| 6 | O-ring 29x2 | 98391000 | 2,90 € | 1 |
| 7 | kardoes compl. | 93760000 | 85,55 € | 1 |
| 8 | perlator compl. | 87123460 | 35,82 € | 1 |
| 9 | schachtbevestigingsset compl. (Ø 32) | 13961000 | 22,39 € | 1 |
| 10 | aansluitslang 450 mm M8x0,75 G3/8 | 97206000 | 27,95 € | 1 |
| 11 | O-ring 7x1,5 | 98422000 | 2,90 € | 1 |
| 12 | dichtingsset | 95581000 | 4,96 € | 1 |
| a | rozet voor geruild aansluiting | 87494140 | 11,98 € | 1 |
| b | Afvoerplug Push-Open | 50100140 | - | 1 |