HANDLEIDING
INBOUWTHERMOSTAAT

adema
sanitair

adema
sanitair

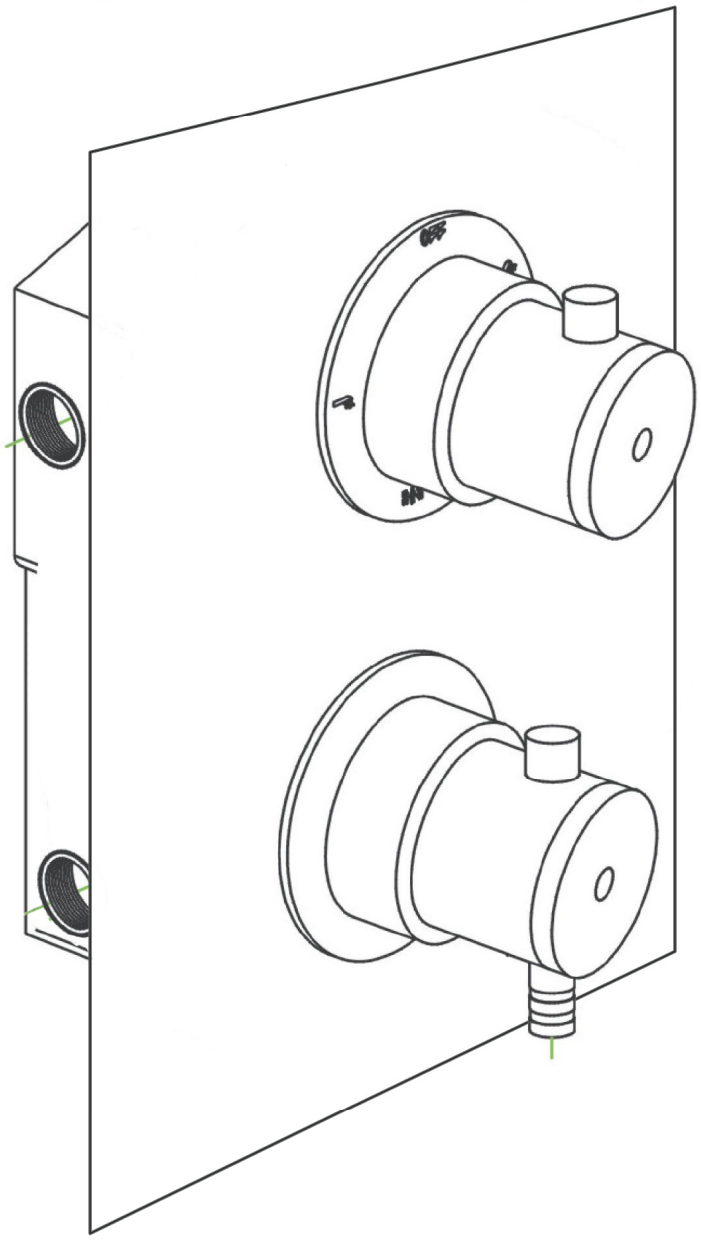

DEUTSCH

Vor der Installation bitte beachten:

Garantie nur bei Montage durch einen Fachinstallateur

Mindestfließdruck	0,5	bar
Maximaler Betriebsdruck	10	bar
Empfohlener Fließdruck	1-5	bar
Warmwassertemperatur	Max.	80°C
Empfohlene Warmwassertemperatur		60°C

ENGLISH

Please read before installation:

Guarantees are only given when installed by a qualified installer.

Minimum working pressure	0,5	bar
Maximum working pressure	10	bar
Recommended pressure	1-5	bar
Hot water temperature	Max.	80°C
Recommended hot water temperature		60°C

NEDERLANDS

Lezen voor installatie:

Garanties worden enkel gegeven bij installatie door een gekwalificeerd installateur.

Minimale druk bij gebruik	0,5	bar
Maximale druk bij gebruik	10	bar
Recommended pressure	1-5	bar
Warm water temperatuur	Max.	80°C
Geadviseerd temperatuur bij gebruik		60°C

TECHNISCHE SPECIFICATIES

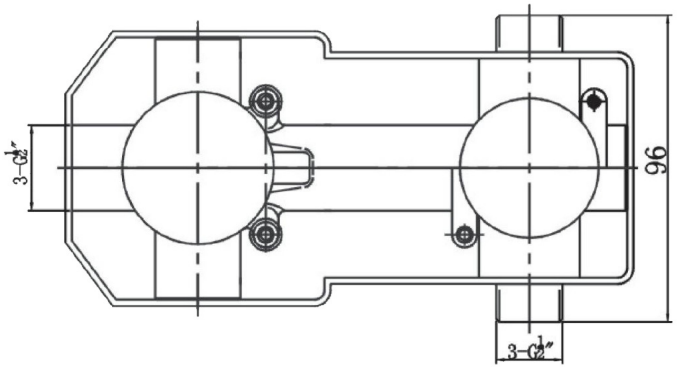

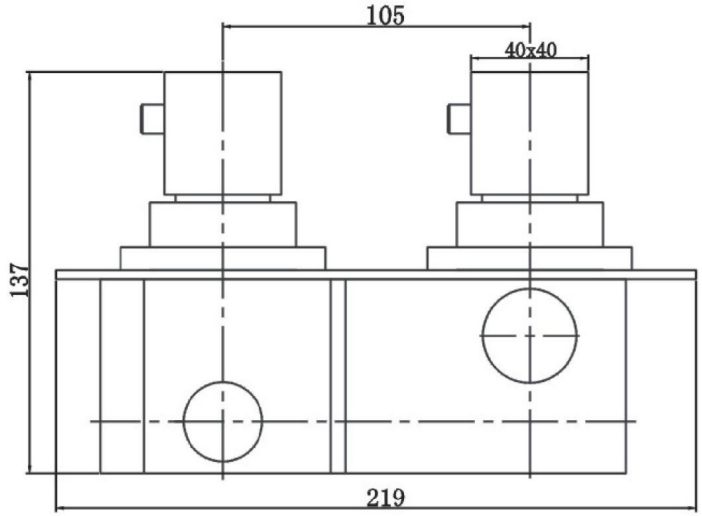

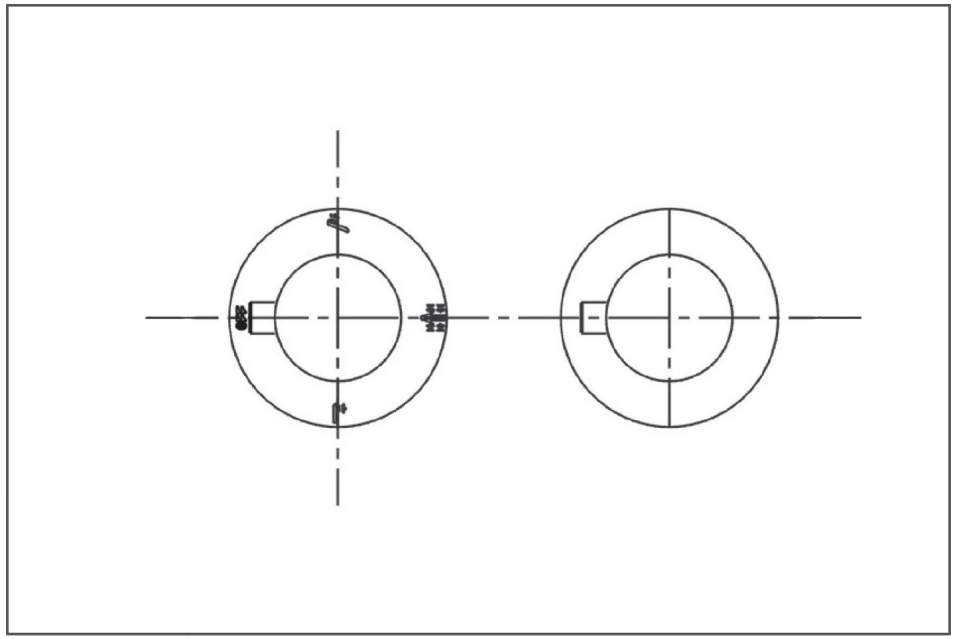

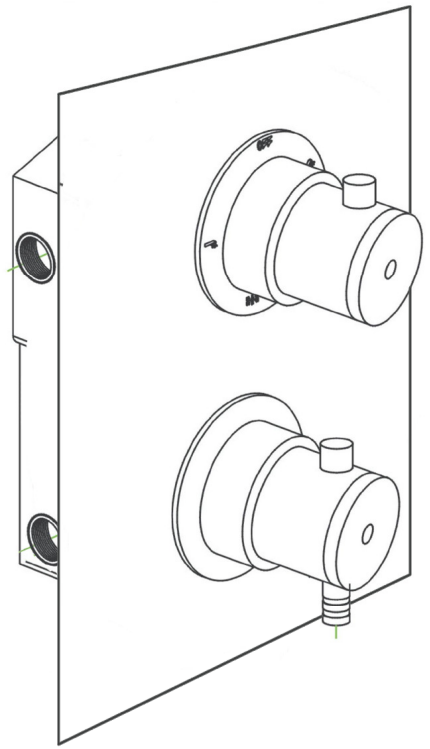

ONDERDELEN

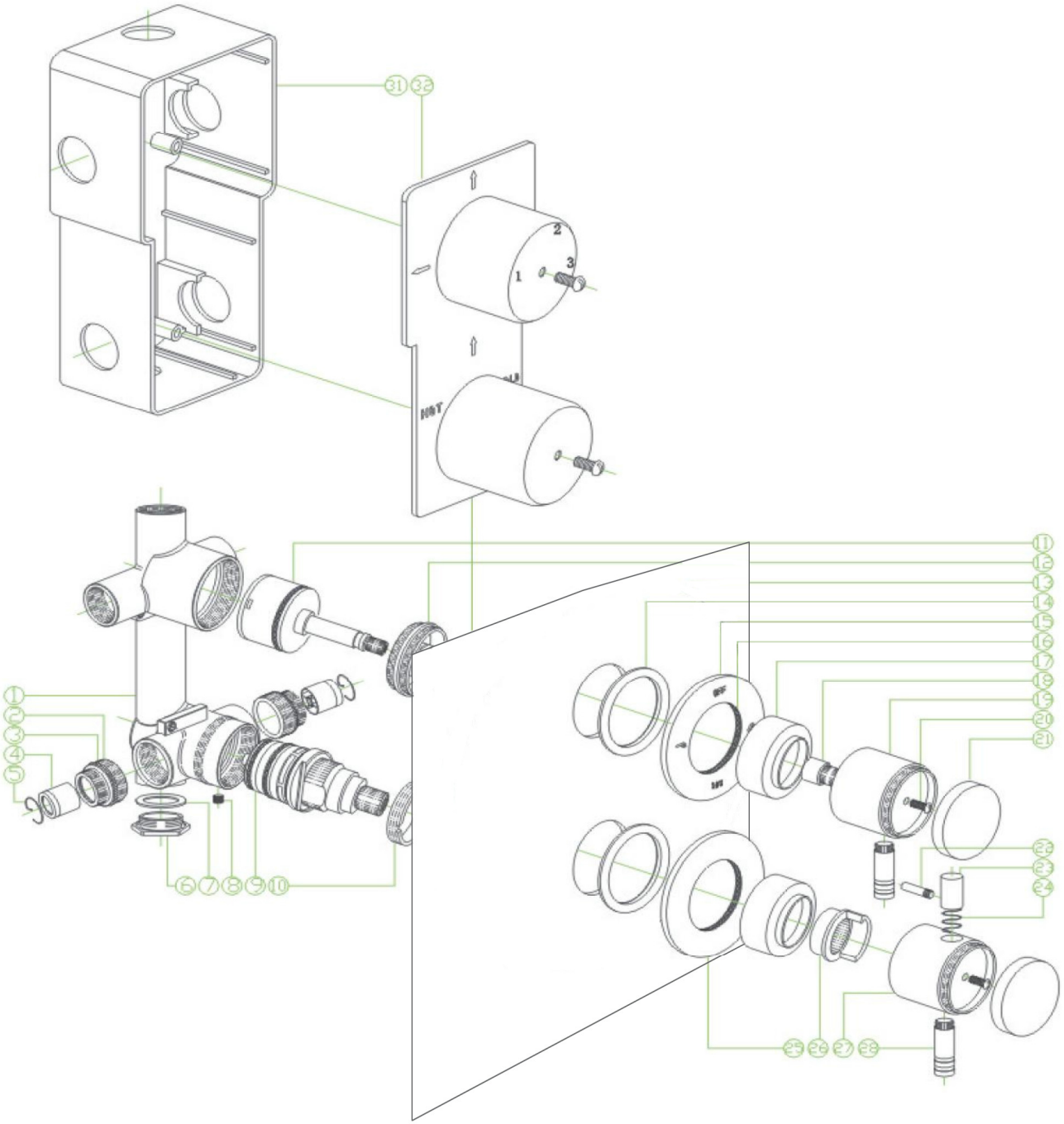

adema
sanitair

INSTALLATIE

NL

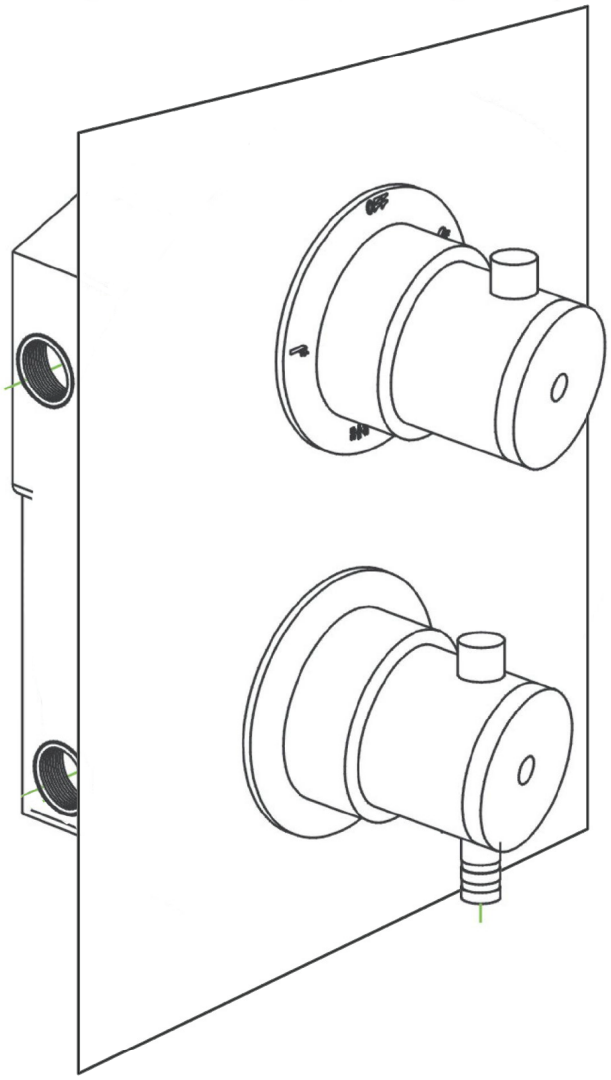

Montage

- Spoel leidingwerk grondig door alvorens u de inbouwthermostaat gaat aansluiten.
- Controleer de montage zorgvuldig alvorens de wand definitief wordt afgewerkt. De leverancier neemt op geen enkele manier verantwoording voor de gevolgschade van lekkage of door ondeskundige plaatsing/montage van dit product.
- Het product kan restwater bevatten. Dit product heeft een kwaliteitscontrole ondergaan, waarbij het functioneren van de kraan 100% gegarandeerd wordt. Deze kraan heeft een unieke code, waardoor dit door de leverancier te controleren is. Dit nummer staat op het groene label op de doos.

Onderhoud

In verband met kalk, zal er op termijn een probleem kunnen ontstaan met waterdoorstroming. Door periodiek onderhoud voorkomt u schade aan het binnenwerk van de thermostaat.

- Draai tijdens gebruik minimaal éénmaal per week de temperatuur op zijn maximale en minimale stand, om vastzittende verkalking te minimaliseren.
- Controleer (half)jaarlijks de thermostaat

Trouble-Shooting

Probleem	**Oorzaak**	**Oplossing**
Alleen heet of koud water	Water en koud bij montage verwisseld	Leidingen omdraaien
Temperatuur te hoog of te laag	Thermostaatknop	Thermostaatknop juist afstellen
Probleem waterdruk	Warmwaterdruk te laag Vuile filter	Capaciteit controleren Reinigen binnenwerk
Lekkage hand-& hoofddouche	Keramisch binnenwerk	Reinigen of vervangen
Constante temperatuur	Vuile filter	Reinigen binnenwerk

adema sanitair

INSTALLATIE

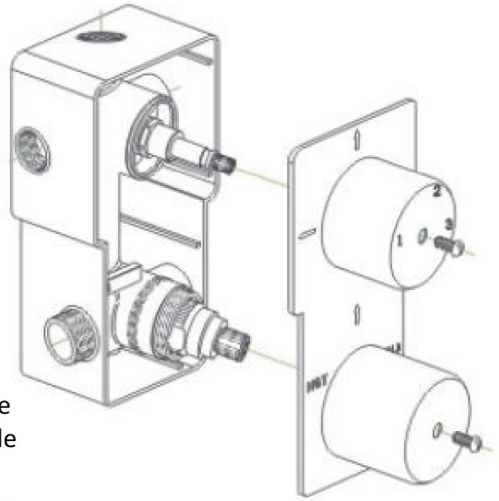

Stap 1 :
Bevestig de box incl kraan op de juiste plaats op de wand. De voorzijde van de box kan verwijderd worden, zodat de inbouwthermostaat afgemonteerd kan worden.

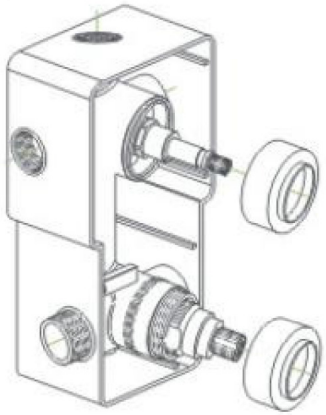

Stap 2 :
Bevestig de sierdoppen op de thermostaat en de omstel

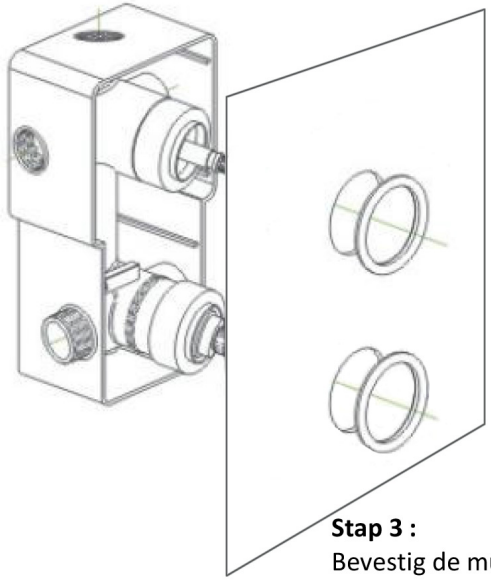

Stap 3 :
Bevestig de muurbevestigingsplaat over de sierdoppen

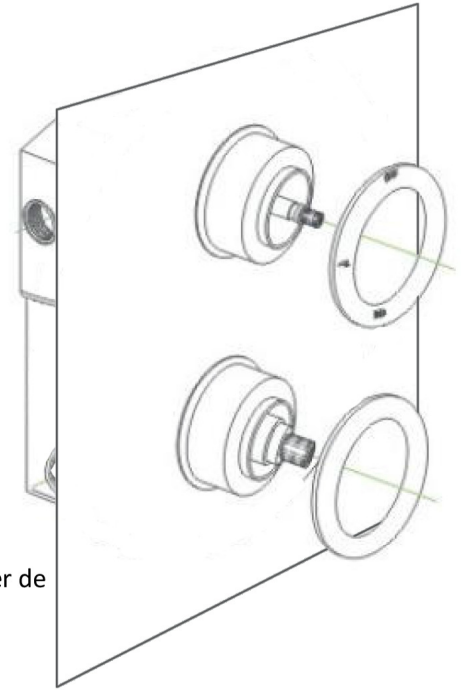

Stap 4 :
Bevestig de ronde doppen over de muurbevestigingsplaat

adema sanitair

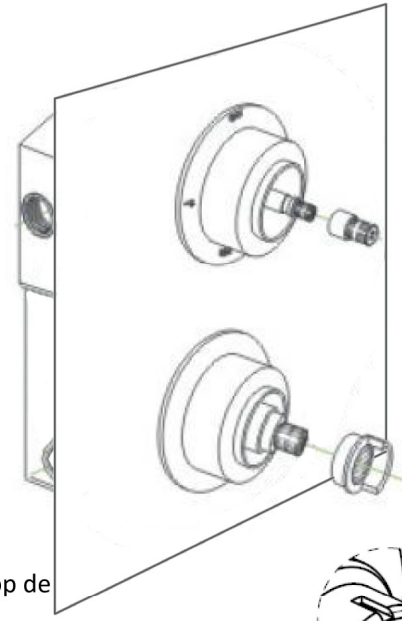

Stap 5 :
Bevestig de standenknop en thermostaatknop en stel deze op de juiste manier af.

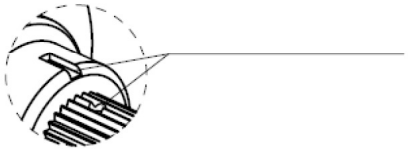

Alvorens te installeren, dienen deze twee gaten op één lijn te zitten.

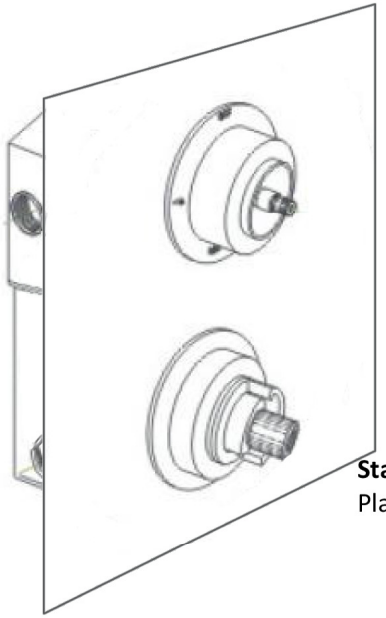

Stap 6 :
Plaats de overzetdoppen.

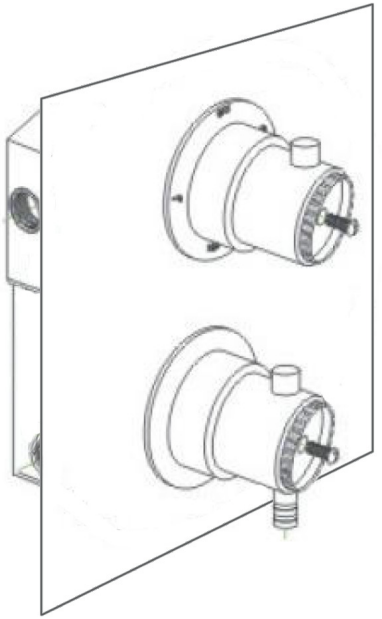

Stap 7 :
Bevestig de overzetdoppen met de bijgeleverde schroeven.

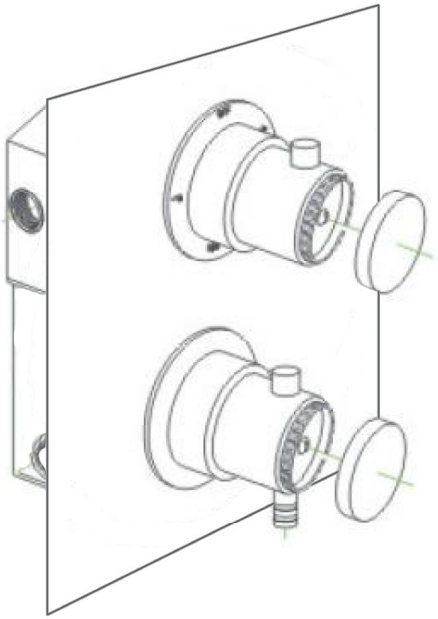

Stap 8 :
Draai de doppen op de afdekdoppen

adema sanitair

TECHNISCHE SPECIFICATIES

NL

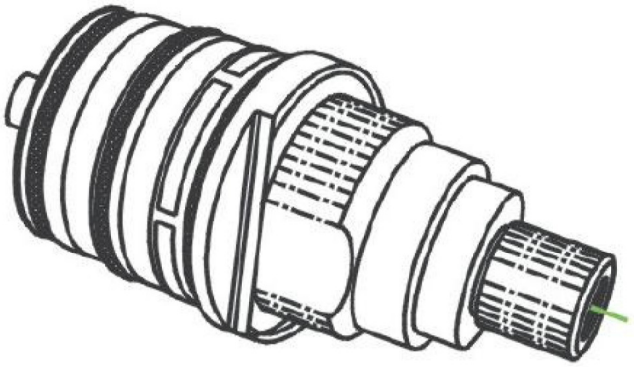

Thermostaat

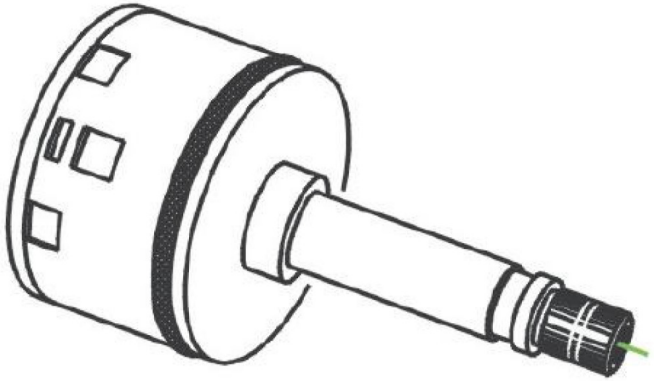

Omstelknop

Thermostaat
Bijgaande thermostaat is ontworpen om een constante watertemperatuur aan te voeren.
Als watervoorziening dient een boiler of geiser gebruikt te worden met de voorzieningen zoals op het eerste blad van deze beschrijving weergegeven.

Temperatuurbegrenzing
Het temperatuurbereik wordt door de veiligheidsblokkering op de 38°C begrensd. Door indrukken van de knop aan de bovenzijde van de overzetknop kan de 38°C-blokkering worden overschreden.

Montage
Bij montage aan gipswanden dient er voor voldoende stevigheid te worden verzorgd overeenkomstig met het benodigde voor de inbouwthermostaat.
Daarbij rekening houdend met de dikte van de stucwanden en tegels.
De inbouwkraan dient ingebouwd te worden op 60 – 70mm diepte.
De inbouwkraan heeft een verstelbaarheid in de diepte van 1 0mm.
Spoel grondig de leidingen door voor montage, om verstopping rondom de thermostaat te voorkomen. Monteer en test de inbouwthermostaat alvorens deze definitief in de wand te plaatsen.

De-Montage
Indien u de thermostaat wenst te demonteren of onderdelen vervangen, kunt u dit doen volgens de hiervoor genoemde beschrijving(in omgekeerde volgorde).

adema sanitair