hansgrohe

Pulsify S Puro
Showerpipe 260 1jet EcoSmart met badthermostaat en handdouche 3jet
Oppervlak: **chroom** Artikelnummer: **24232000**

Beschrijving

- bestaat uit: hoofddouche, handdouche, badthermostaat, douchestang, schuifstuk, doucheslang
- hoofddouche Pulsify 260 1jet
- afmeting straalplaatoppervlak hoofddouche: 260 mm
- straalsoort hoofddouche: PowderRain
- oppervlak straalplaat: grafiet
- Snelle afvoer laat de hoofddouche leeglopen wanneer deze 10° of meer gekanteld is.
- afneembare douchekop
- functie van: 3,4 l/min
- straalsoort handdouche: PowderRain, IntenseRain, massagestraal
- doorstroomhoeveelheid van handdouche bij 3 bar: 6,5 l/min
- maximale doorstroomhoeveelheid voor Showerpipe bij 3 bar: 18,9 l/min
- minimale bedrijfsdruk: 1 bar
- maximale bedrijfsdruk: 10 bar
- kogelgewricht: hoek hoofddouche verstelbaar
- in hoogte verstelbaar schuifstuk met vergrendelend push-schuifstuk
- schuifknop draaibaar op de buis voor links- of rechtsom draaien
- lengte douchearm hoofddouche: 460 mm
- draaibare douchearm
- thermostaat Ecostat Fine
- Veiligheidsblokkering bij 40°C
- SafetyFunctie: maximale warmwatertemperatuur vooraf instelbaar
- functies bediend met draaigreep
- Gelijktijdig gebruik door meerdere verbruikers niet mogelijk
- opbouwmontage
- hartafstand: 150 ± 12 mm
- hoogte van buis kan worden verkort
- intrinsiek veilig tegen terugstroming
- diameter glijstang: 22 mm
- 3 functies
- Kiwa K11292_Thermostatic Mixers EN1111

Artikeldetails

Vrijblijvende advies verkoopprijs excl. BTW	817,95 €
Vrijblijvende advies verkoopprijs incl. BTW	989,72 €

Technologie

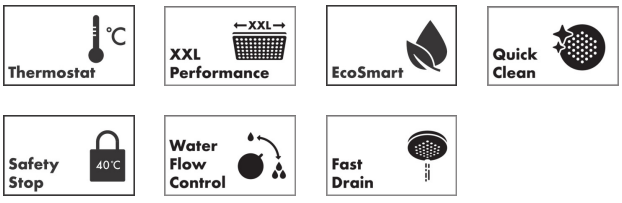

Pulsify S Puro
Showerpipe 260 1jet EcoSmart met badthermostaat en handdouche 3jet
Oppervlak: **chroom** Artikelnummer: **24232000**

Productfoto

Maattekening

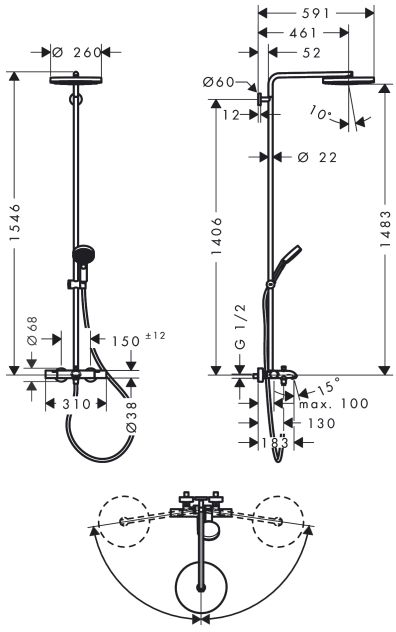

Doorstroomdiagram

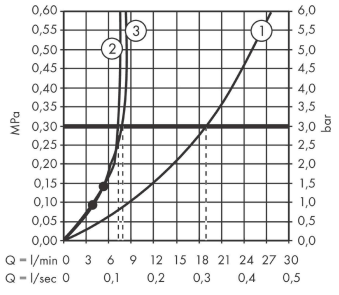

Pulsify S Puro
Showerpipe 260 1jet EcoSmart met badthermostaat en handdouche 3jet
Oppervlak: **chroom** Artikelnummer: **24232000**
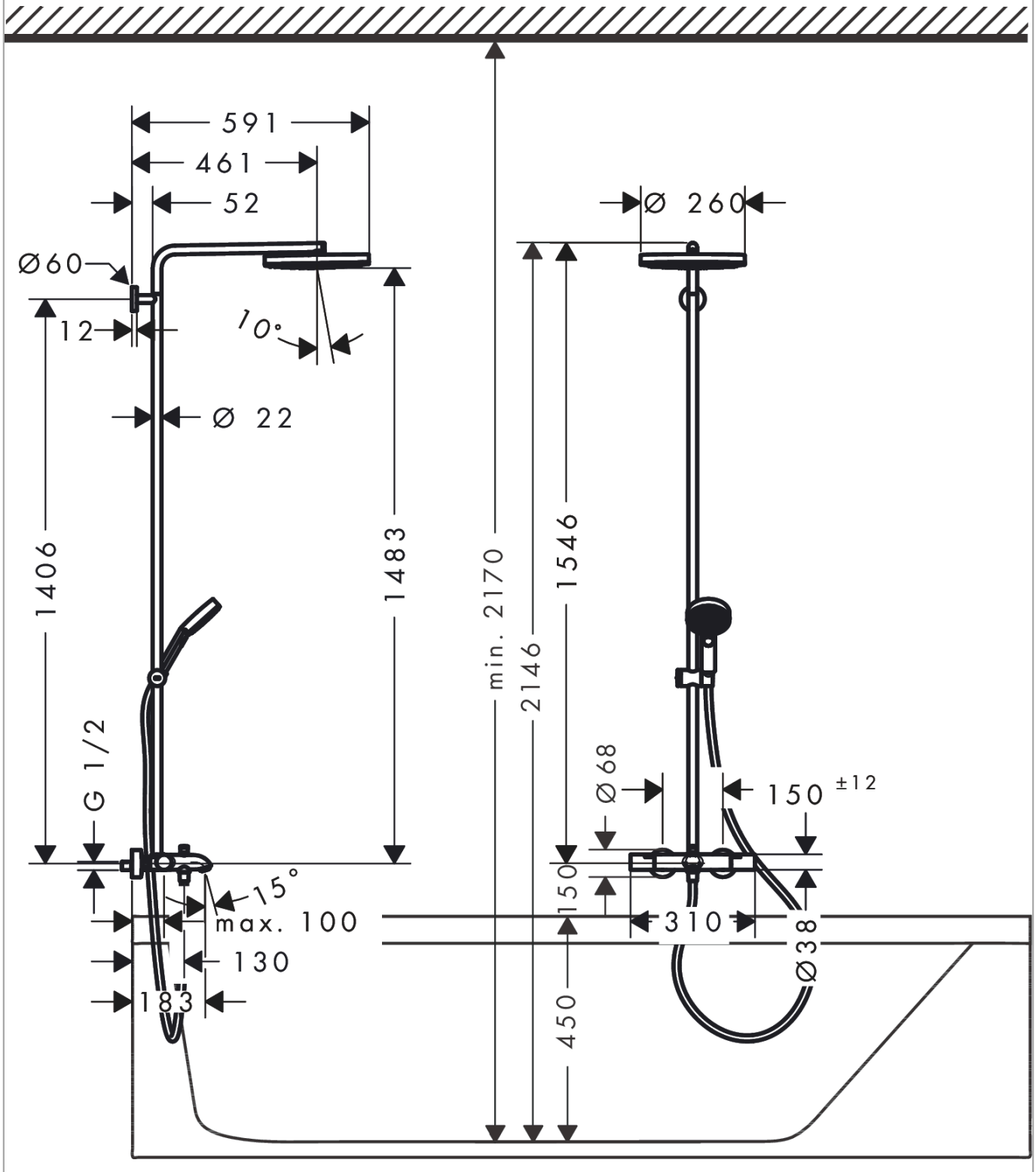
Inbouwvoorbeeld