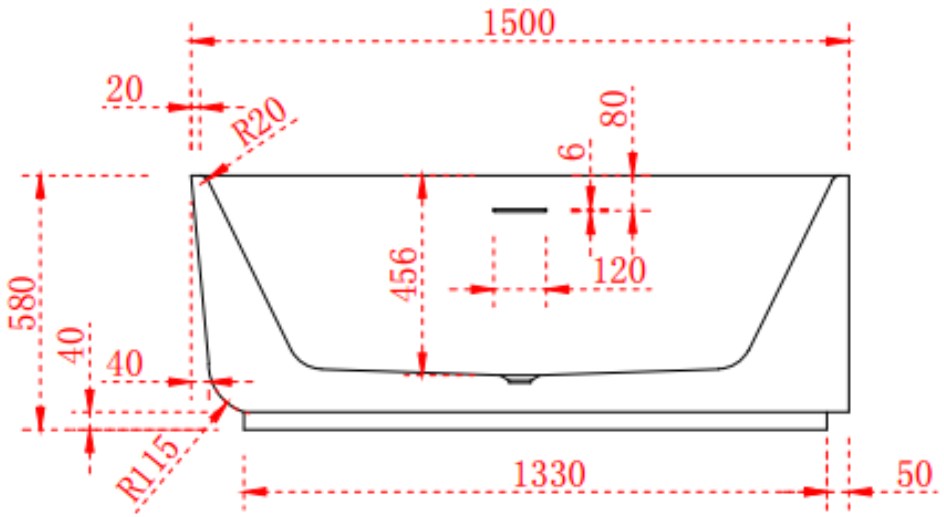
1500
20
R20
80
6
456
120
580
40
40
R115
1330
50

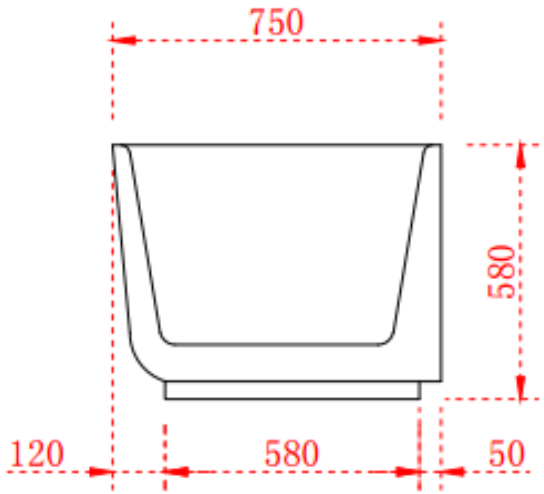
750
580
120
580
50

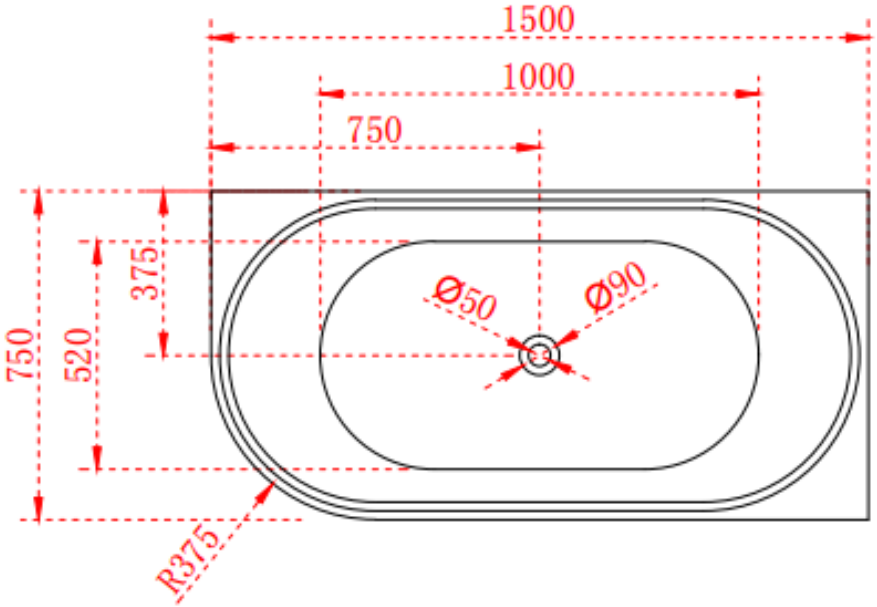
1500
1000
750
375
750
520
Ø50
Ø90
R375

zeza