Iguana Circo vrijstaand - sur pied - Freistehend - freestanding

Montagehandleiding - Instructions de montage
Montagehinweis - Mounting instructions

Eyecatchers
* From design to art *

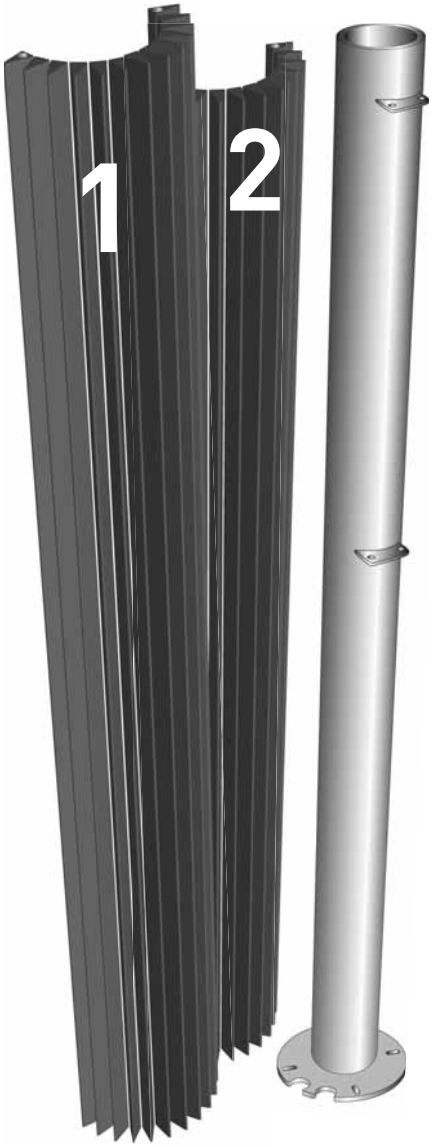

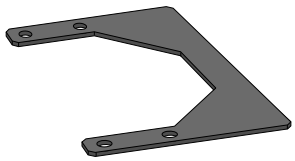

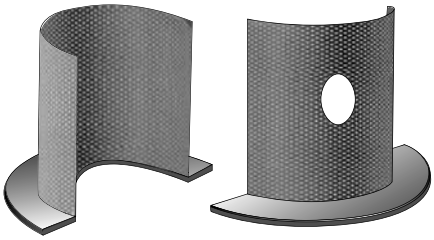

De thermostaatkop voor ventiel 5094.430 dient separaat meebesteld te worden (niet meegeleverd).

La tête thermostatique pour la vanne 5094.430 doit être commandée séparément (non fournie).

Der Thermostatkopf für das Ventil 5094.430 soll separat mitbestelt werden (wird nicht mitgeliefert).

The thermostatic head for TRV 5094.430 has to be ordered separately (not included).

Code: 5090.1110

Code: 5090.1111

Code: 5090.1119

OPMERKING
Om de afgifte van de Iguana modellen te garanderen en de drukverliezen te beperken, adviseert Jaga het gebruik van buisdiameter 16/2, 18/1 of 18/2.

REMARQUE
Afin de garantir les émissions calorifiques des modèles Iguana et de réduire les pertes de charge, Jaga conseille l'emploi des diamètres de tuyau 16/2, 18/1 ou 18/2.

BEMERKUNG
Um die Wärmeleistung des Modells "Iguana" zu gewährleisten, empfiehlt Jaga den Gebrauch von Rohrdurchmesser 16/2, 18/1 oder 18/2 unter Berücksichtigung der Druckverluste.

NOTICE
To guarantee the output of the Iguana models and to limit the pressure drop, Jaga recommends the use of tube diameter 16/2, 18/1 or 18/2.

1		x 4
2		x 4
3		x 4
4		x 4
5	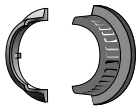	x 1
6	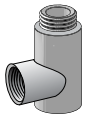	x 2

7		x 6
8		x 4
9		x 4
10		x 4
11		x 2

12

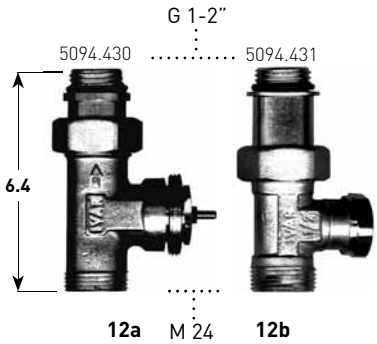

Klemkoppelingen voor ventielen:
zie Jaga prijslijst.

Raccords bicones pour vannes:
voir liste des prix Jaga.

Klemmringverschraubungen für Ventile:
siehe Jaga Preisliste.

Sleeve couplings for valves:
see Jaga price list.

13		x 4
14	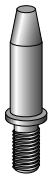	x 4

15		x 8
16		x 8
17		x 4

www.THE RADIATOR FACTORY.com

Afmetingen - Dimensions - Abmessungen - Dimensions

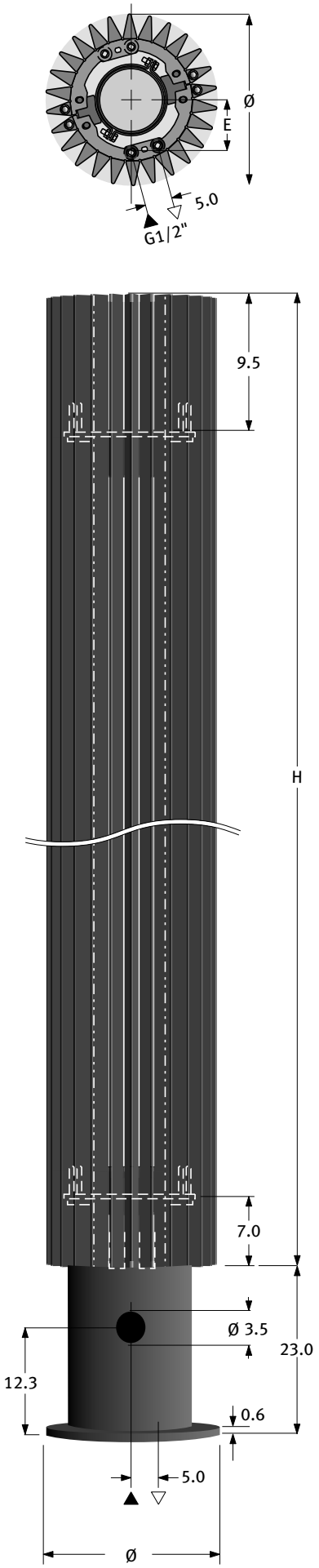

1 Plaatsing C.V.-leidingen
Positionne ment des tuyaux de C.C.
Positionierung Z.H.-Leitungen
Placement of C.H. tubes

Ø	27.8	31.3	34.8
E	7.5	9.4	11.3
Z (±)	11	12.5	16
Y	2	3.15	3.3

$Y = E-(\frac{Z}{2})$

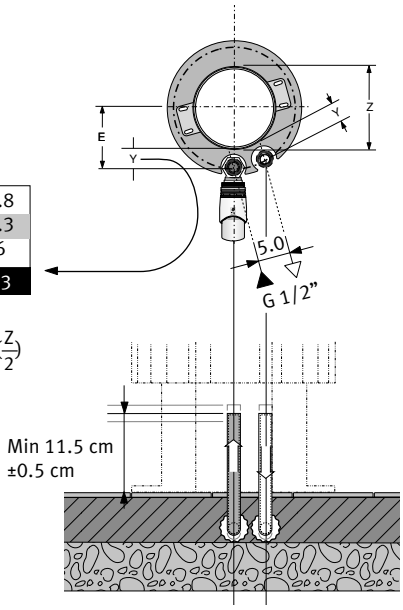

2 Voorbereiden ophangzuil
Preparation de la colonne de fixation
Vorbereitung Aufhangsäule
Preparation of the support column

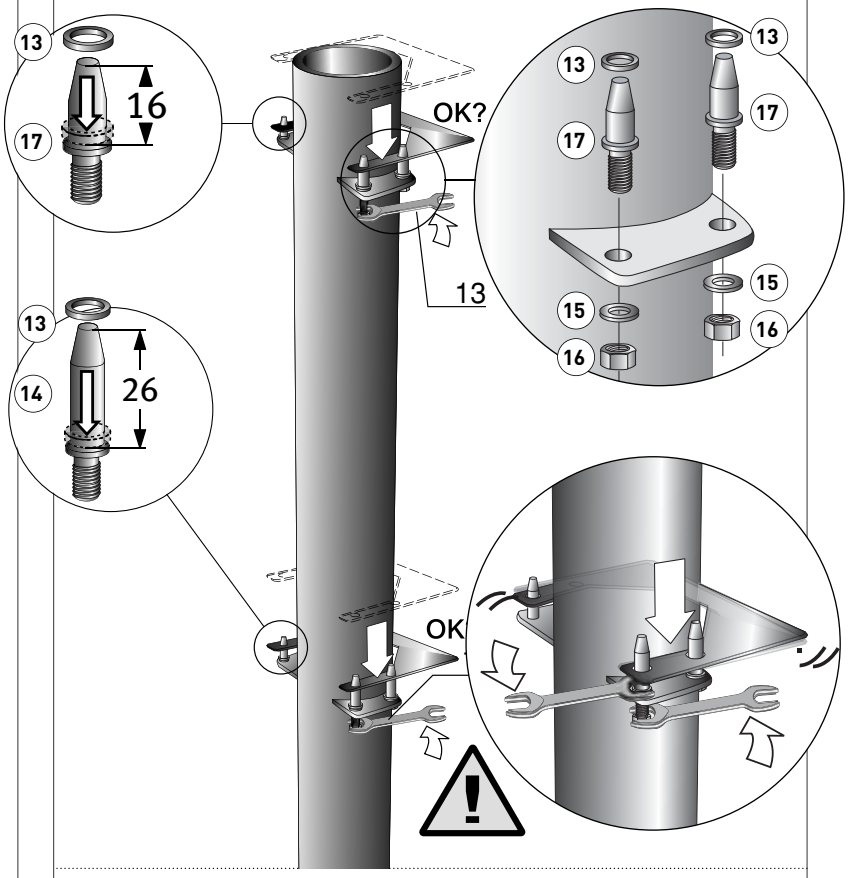

De pinnen zo monteren dat de mal nog lichtjes kan bewegen.
Monter les chevilles d'une manière que le gabarit peut bouger légèrement.
Die Bolzen montieren so daß die Schablone noch leicht bewegt werden kann.
Mount the pins this way the template slightly can be moved.

3 Plaatsing ophangzuil - Positionnement de la colonne - Positionierung der Säule - Placing of support coliumn

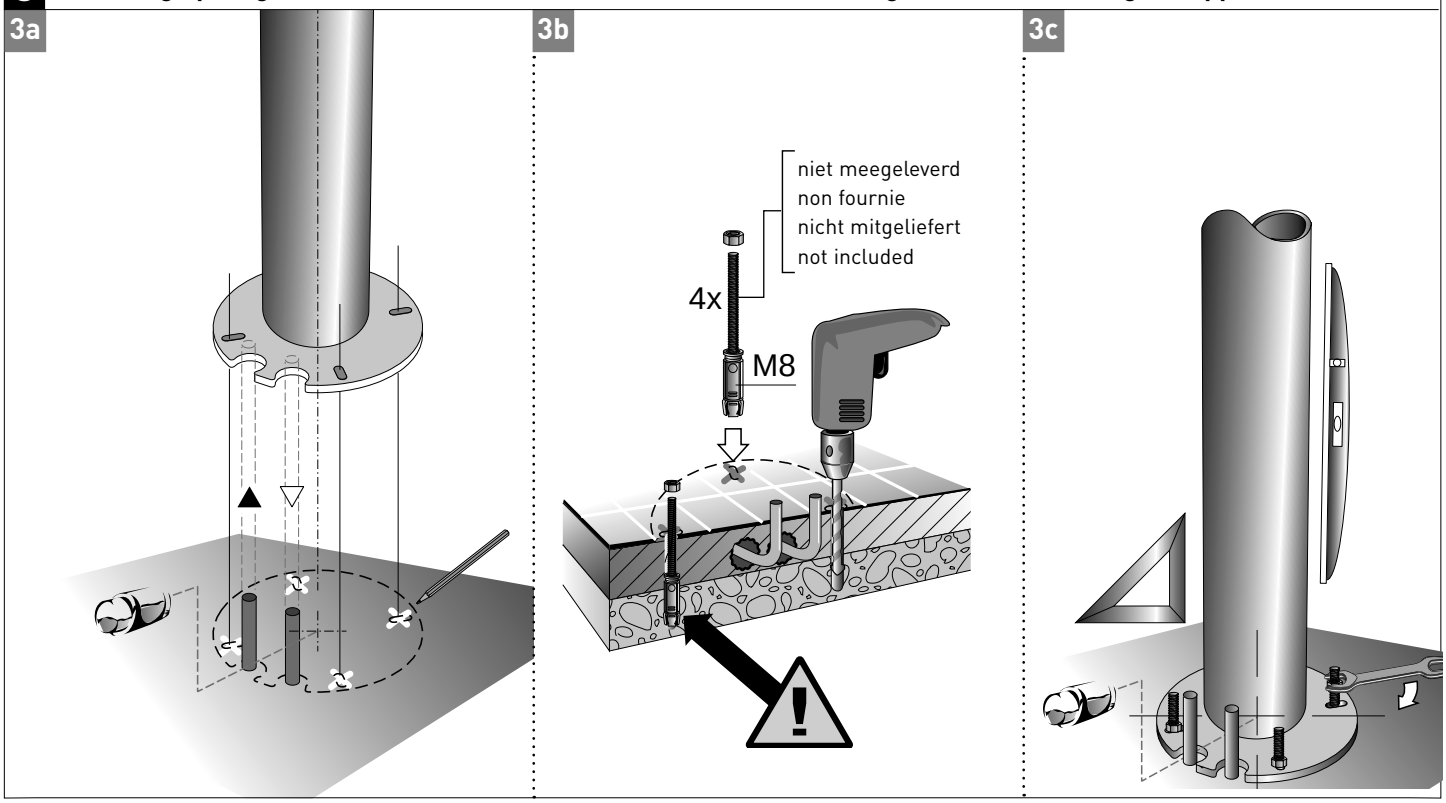

4 Voorbereiding Iguana onderdelen - Preparation des pieces detachees de l'Iguana Vorbereitung Iguana unterteile - Preparation Iguana parts

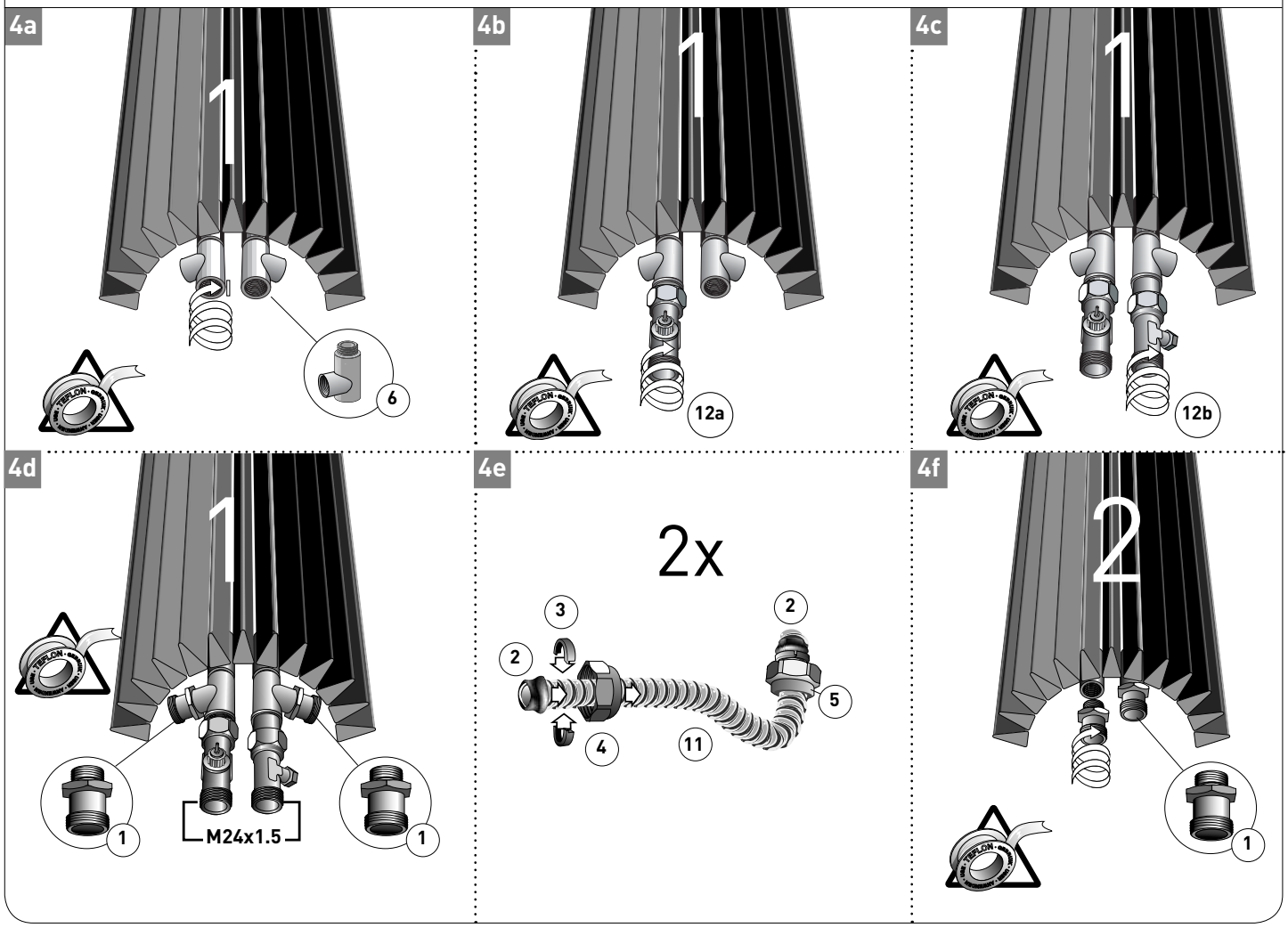

5 Samenstellen Iguana Circo - Assemblage de l'Iguana Circo
Zusammensetzung Iguana Circo - Assembly Iguana Circo

5a

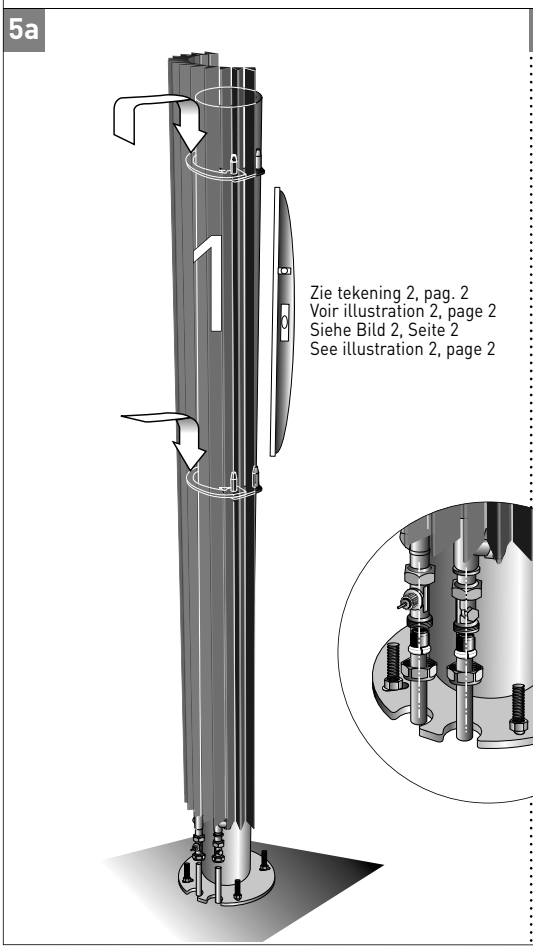

5b

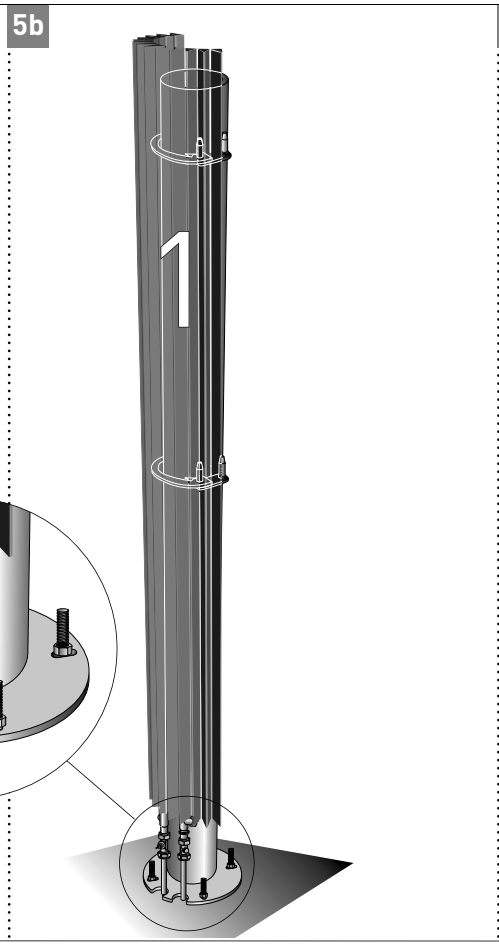

5c

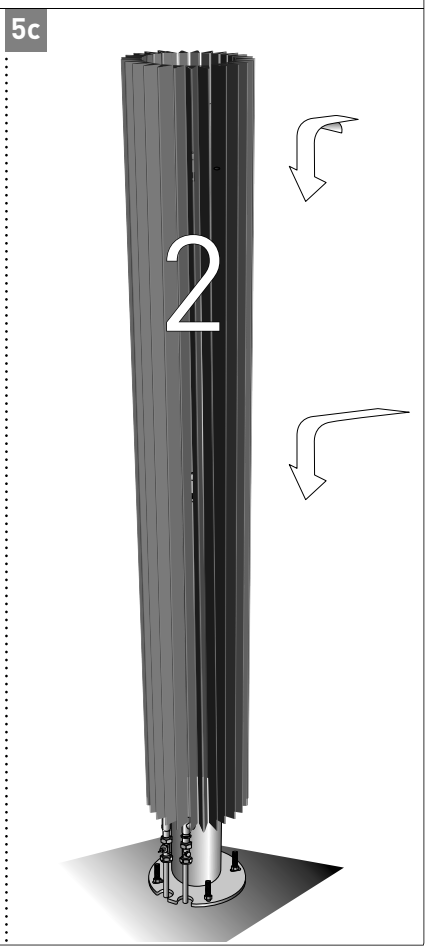

6 Aansluitingen - Raccordements - Anschlüsse - Connections

6a

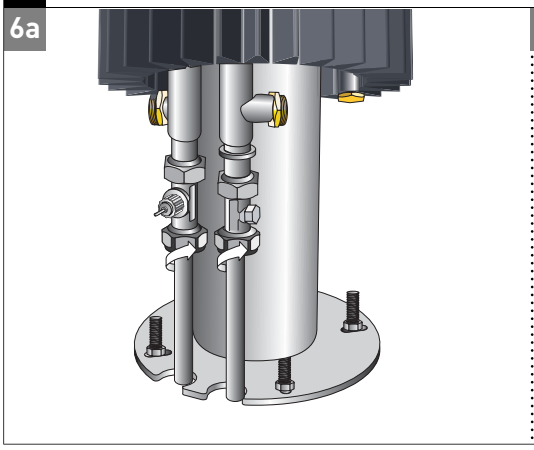

6b

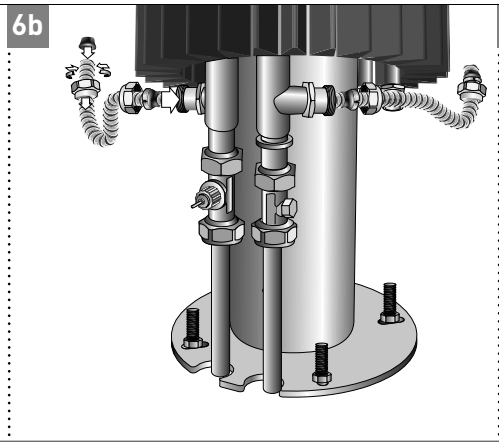

6c

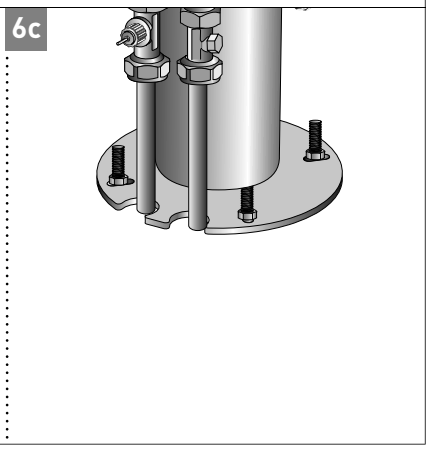

7 Plaatsing afdekplaat - Placement du cache - Plazierung Abdeckplatte - Cover placing

7a

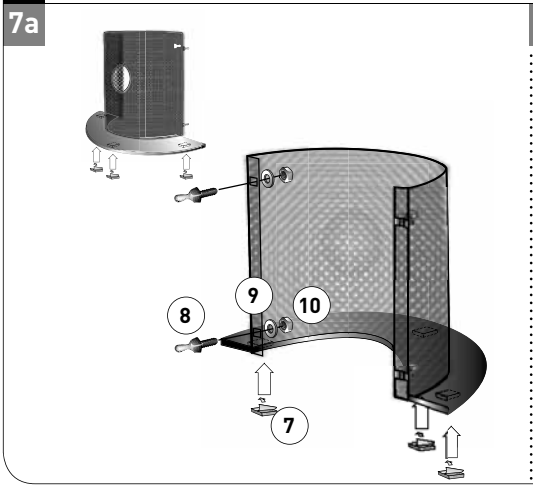

7b

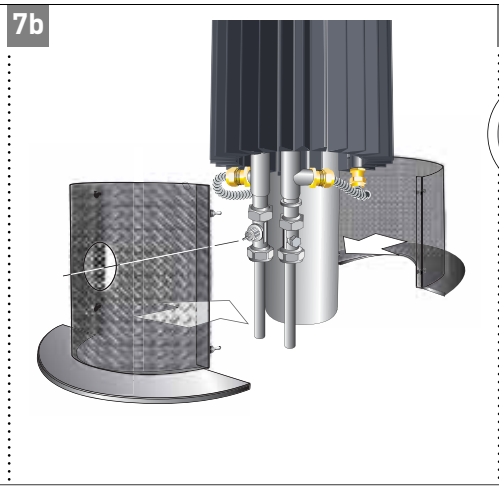
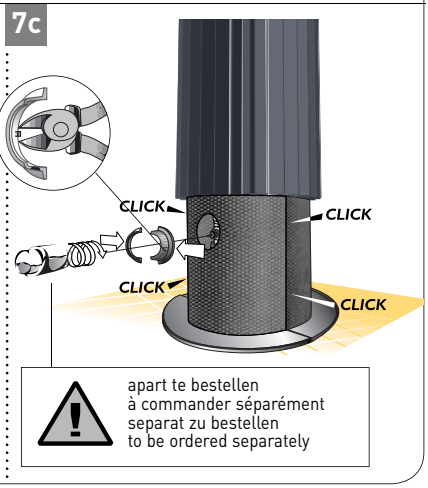
7c