



OLIVIA WASKOMMEN

De Olivia waskom voor in het toilet. Deze kleine fonteinwaskom plaats je op een plateau, frame of fonteinkast. De slanke vorm en dunne rand geven met de beperkte buitenmaten toch nog ruimte je handen goed te wassen. De waskom is naadloos gegoten en verkrijgbaar in diverse moderne kleuren.

SPECIFICATIES
OLIVIA

Breedte	22
Diepte	22
Hoogte	12
Materiaal	cast marble
Overloop	nee

Beschikbaar in mat wit, glans wit, mat zwart, mat beton, mat groen, mat grijs, mat antraciet, mat zand, mat quartz grijs, mat pastel groen, mat terracotta, mat truffel en mat roze. Met bijpassende pop-up wastes in kleur beschikbaar.



Zie achterzijde voor de maatvoeringen en de artikelinformatie

OLIVIA

ARCQUA

Omschrijving	Artikelnr
Arcqua Olivia opbouw waskom rond 22 glans wit	WAS104286
Arcqua Olivia opbouw waskom rond 22 mat wit	WAS111499
Arcqua Olivia opbouw waskom rond 22 mat zwart	WAS121211
Arcqua Olivia opbouw waskom rond 22 mat beton	WAS241399
Arcqua Olivia opbouw waskom rond 22 mat groen	WAS390646
Arcqua Olivia opbouw waskom rond 22 mat roze	WAS405222
Arcqua Olivia opbouw waskom rond 22 mat grijs	WAS457055

Omschrijving	Artikelnr
Arcqua Olivia opbouw waskom rond 22 mat antraciet	WAS464913
Arcqua Olivia opbouw waskom rond 22 mat zand	WAS550735
Arcqua Olivia opbouw waskom rond 22 mat quartz grijs	WAS650251
Arcqua Olivia opbouw waskom rond 22 mat pastel groen	WAS701564
Arcqua Olivia opbouw waskom rond 22 mat terracotta	WAS753174
Arcqua Olivia opbouw waskom rond 22 mat truffel	WAS808253
Arcqua Olivia opbouw waskom rond 22 mat klei	WAS851186

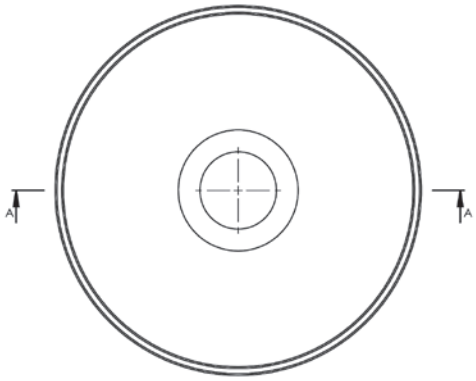

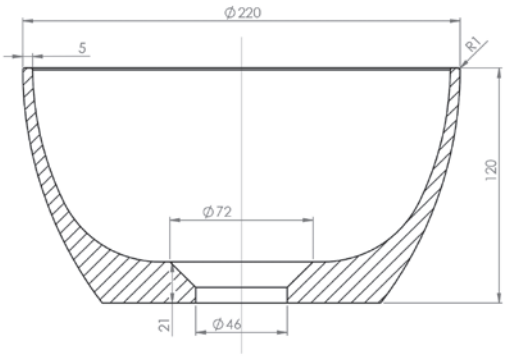

Olivia mat klei

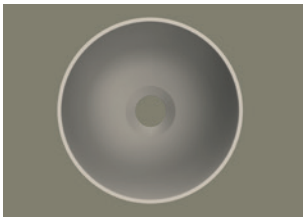

Olivia mat truffel

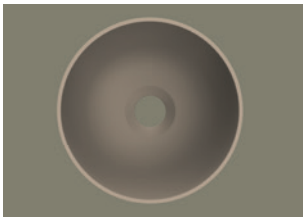

Olivia mat terracotta

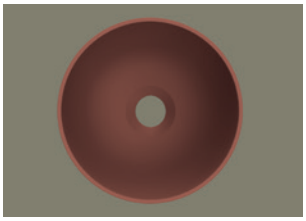

Olivia mat pastel groen

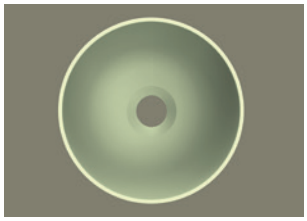

Topdeck fontein clay

Topdeck fontein halifax



Topdeck fontein cafe oak

FONTEINFRAME EN FONTEINPLANKJES

Omschrijving	Artikelnr
Frame fontein mat zwart	FRA127474
Topdeck fontein nebraska oak 40*22,2*3,6	TOP537585
Topdeck fontein maddison oak 40*22,2*3,6	TOP514343
Topdeck fontein dark oak 40*22,2*3,6	TOP523891
Topdeck fontein mat zwart 40*22,2*3,6	TOP129056
Topdeck fontein glans wit 40*22,2*3,6	TOP108442
Topdeck fontein canyon oak 40*22,2*3,6	TOP411083
Topdeck fontein natural oak 40*22,2*3,6	TOP487994
Topdeck fontein café oak 40*22,2*1,9	TOP508648
Topdeck fontein halifax oak 40*22,2*1,9	TOP624556
Topdeck fontein clay 40*22,2*1,9	TOP636834
Topdeck fontein highland green 40*22,2*1,9	TOP719529