Xuniva S
waskom 450/450 met kraangat en overloop, SmartClean
Oppervlak: **wit** Artikelnummer: **61076450**

Beschrijving

- materiaal: keramiek
- 450 x 450 x 130 mm (b x d x h)
- binnenhoogte wastafel: 95 mm
- SmartClean: vuilafstotende glazuurlaag
- met één kraangat
- met overloop
- zonder afvoergarnituur
- montagewijze: opgebouwd
- met bevestigingsmateriaal
- geschikt voor Xelu wastafels met console
- overloopklasse: CL25

Artikeldetails

Vrijblijvende advies verkoopprijs excl. BTW	350,20 €
Vrijblijvende advies verkoopprijs incl. BTW	423,74 €

Technologie

Smart Clean

Designprijzen

iF DESIGN AWARD 2023

Productfoto

Maattekening

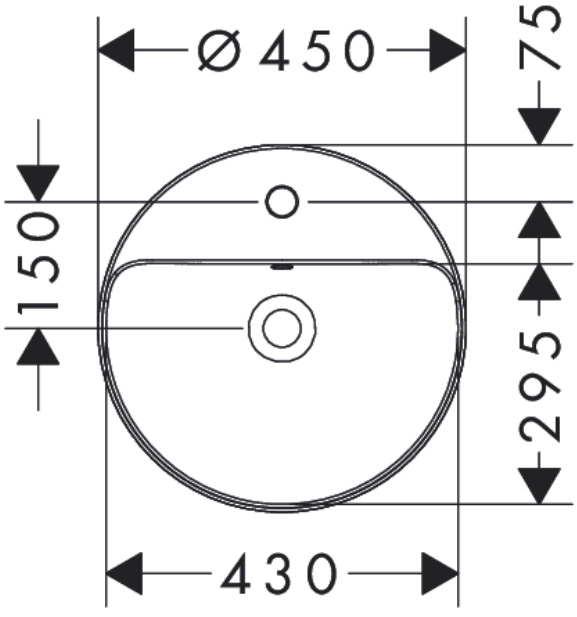

Xuniva S
waskom 450/450 met kraangat en overloop, SmartClean
Oppervlak: **wit** Artikelnummer: **61076450**

Inbouwvoorbeeld

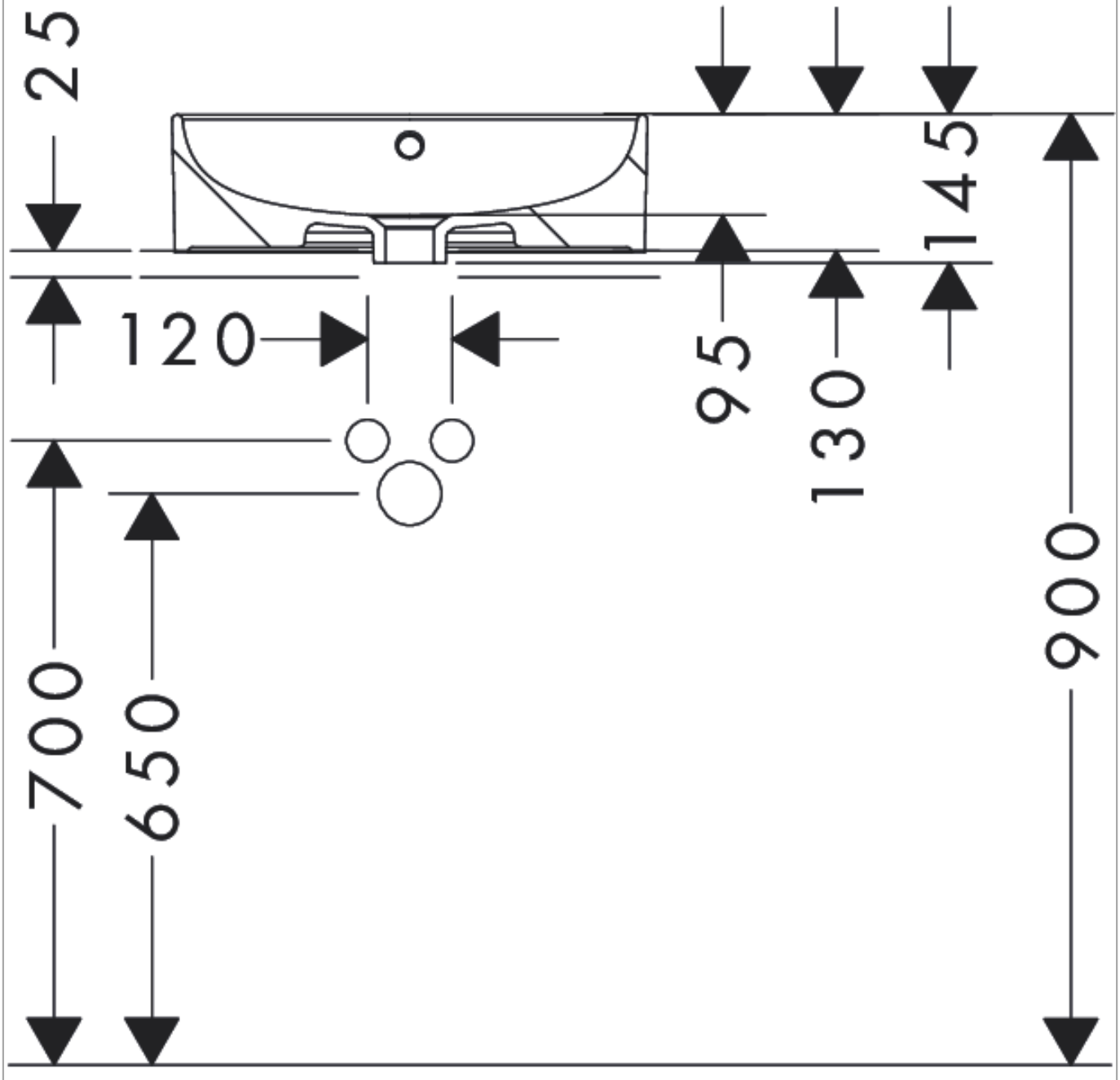

Xuniva S
waskom 450/450 met kraangat en overloop, SmartClean
Oppervlak: **wit** Artikelnummer: **61076450**

Explosietekening

Bouwjaar: **>05/23**

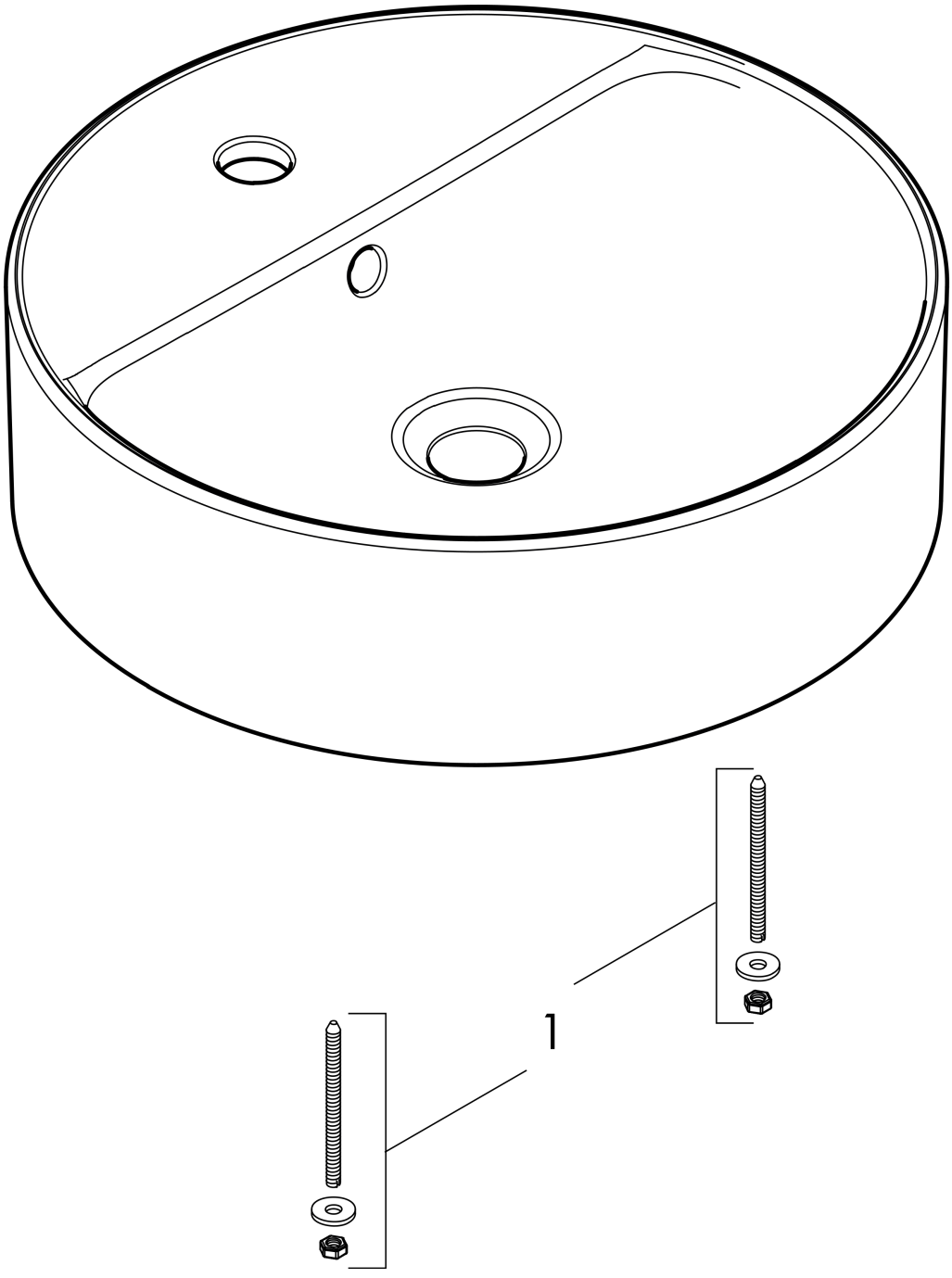

Xuniva S
waskom 450/450 met kraangat en overloop, SmartClean
Oppervlak: **wit** Artikelnummer: **61076450**

Reserveonderdelenlijst

Bouwjaar: **>05/23**

Regel	Beschrijving	Artikelnummer	Prijs incl. BTW	VE
1	bevestigingsmateriaal	94633006	-	1