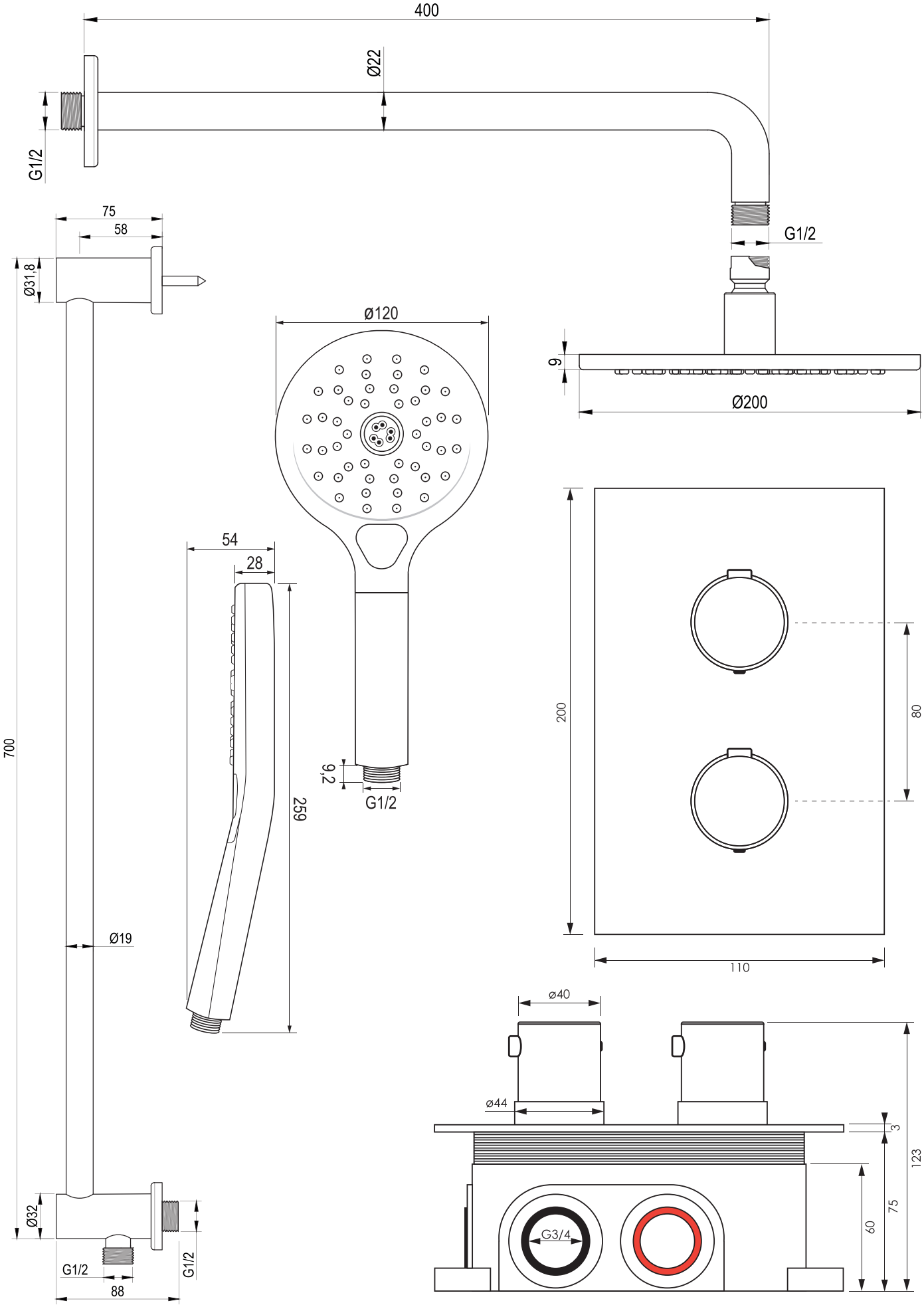
400
Ø22
G1/2
G1/2
75
58
Ø31,8
Ø120
6
Ø200
54
28
700
9,2
G1/2
259
200
80
Ø19
110
ø40
ø44
3
123
75
60
G3/4
Ø32
G1/2
G1/2
88

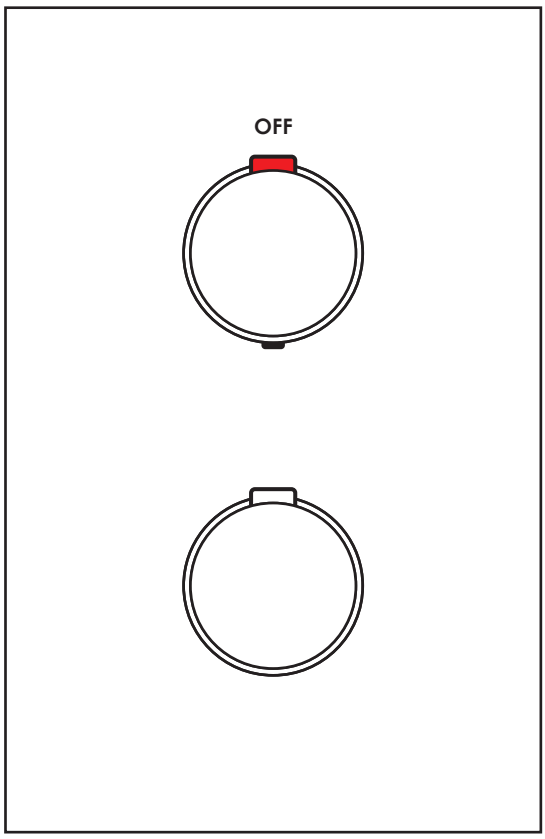
OFF

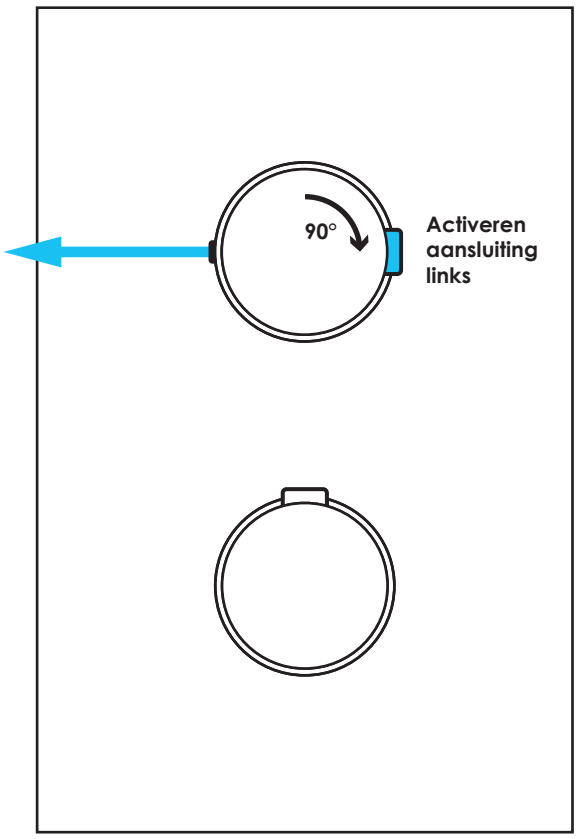
90°
Activeren
aansluiting
links

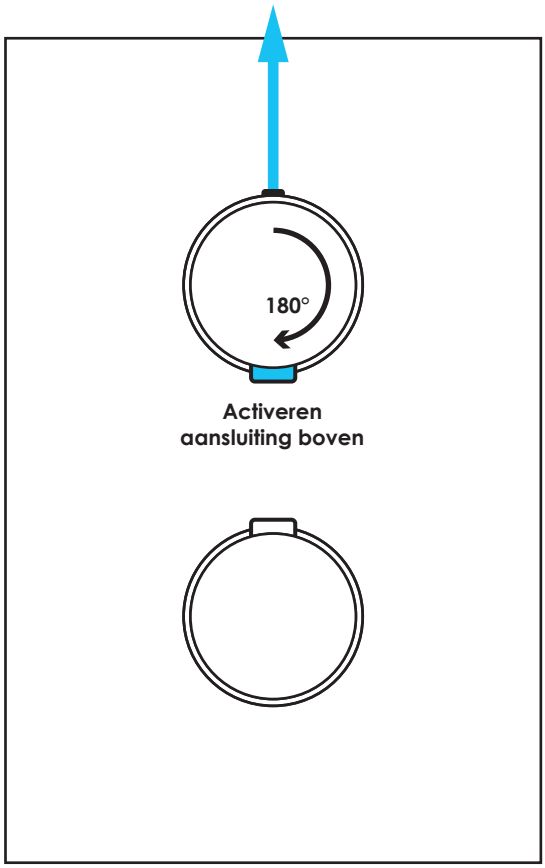
180°
Activeren
aansluiting boven

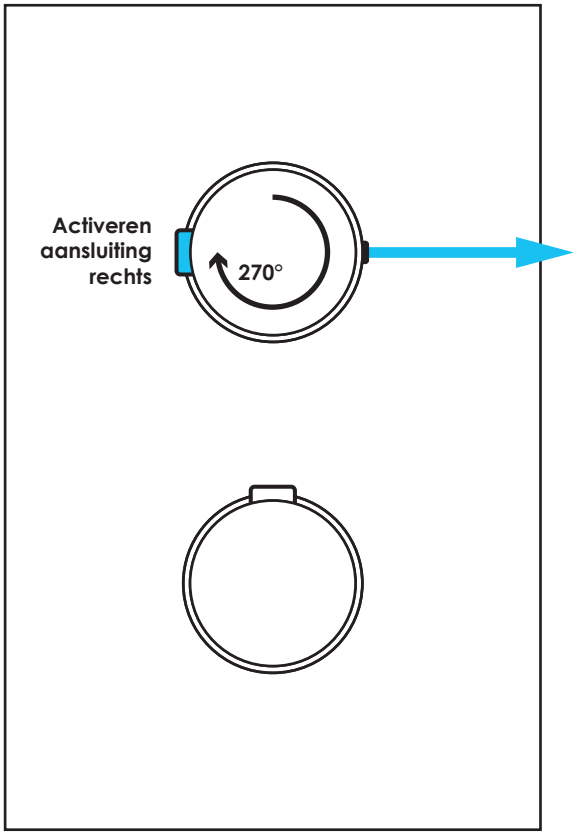
Activeren
aansluiting
rechts
270°