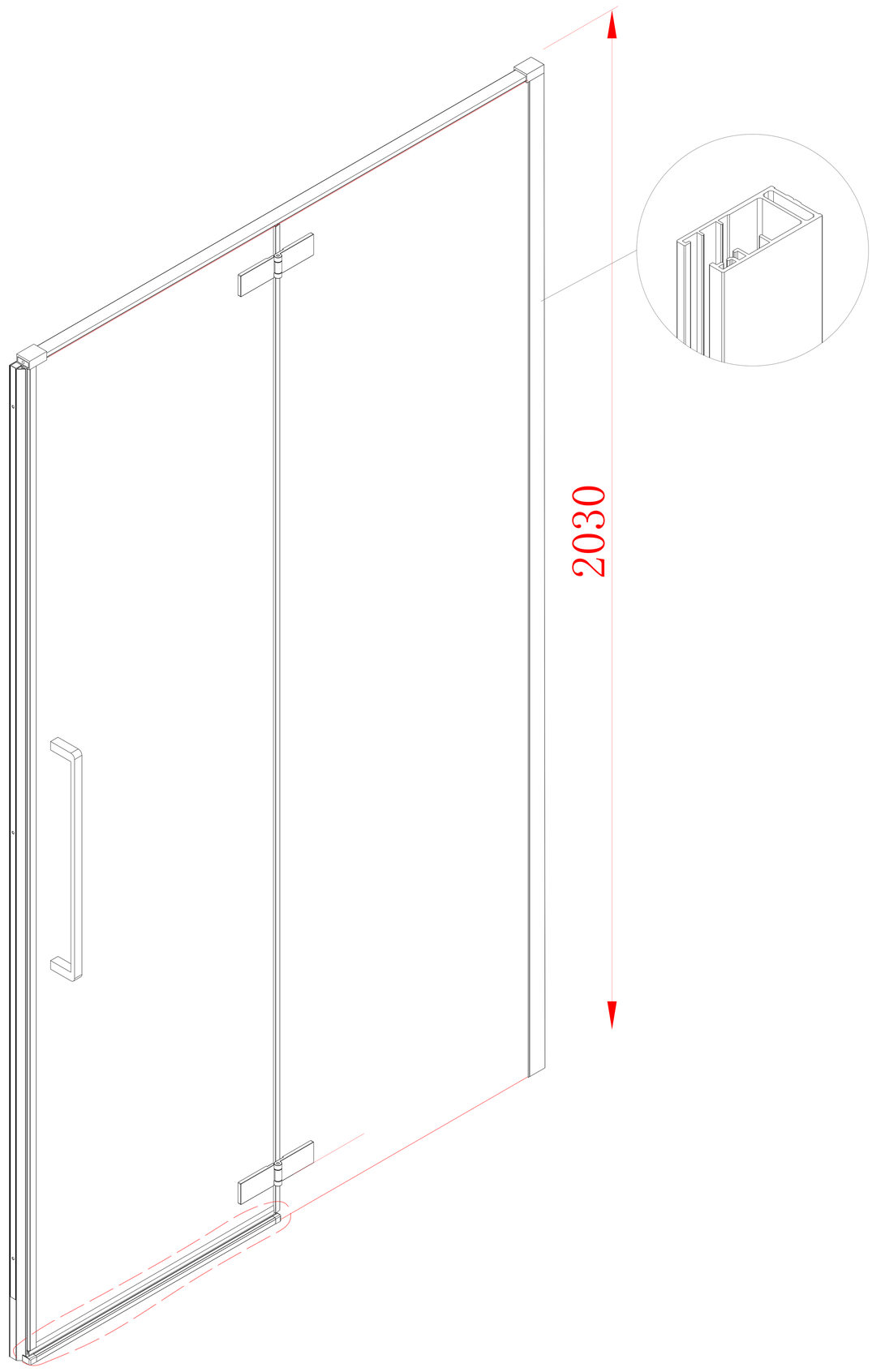

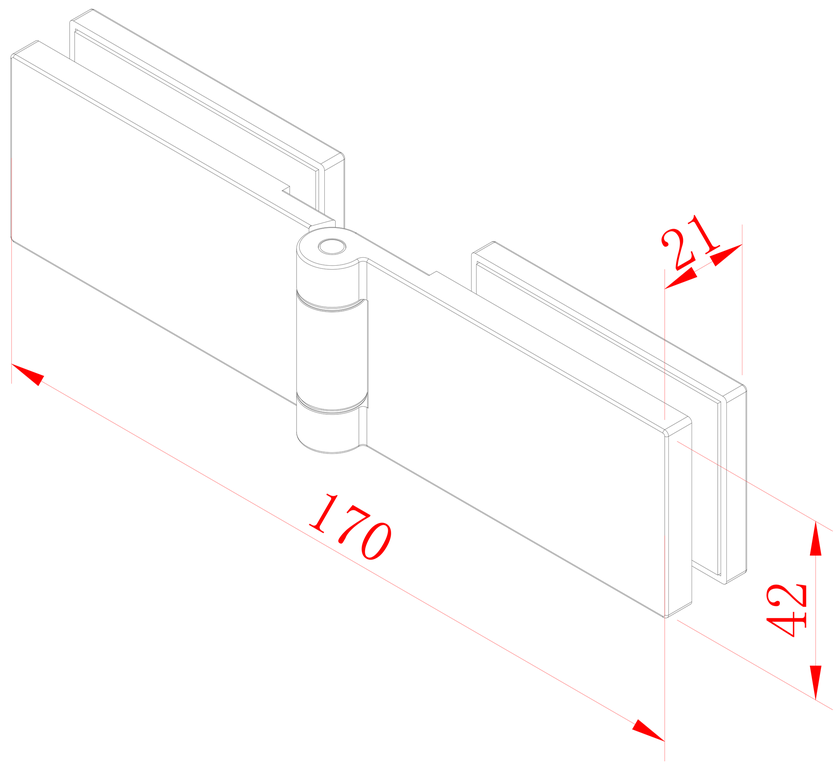

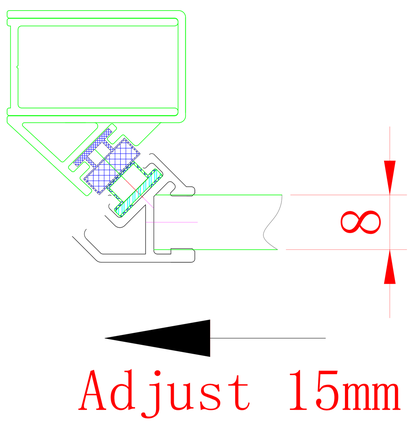

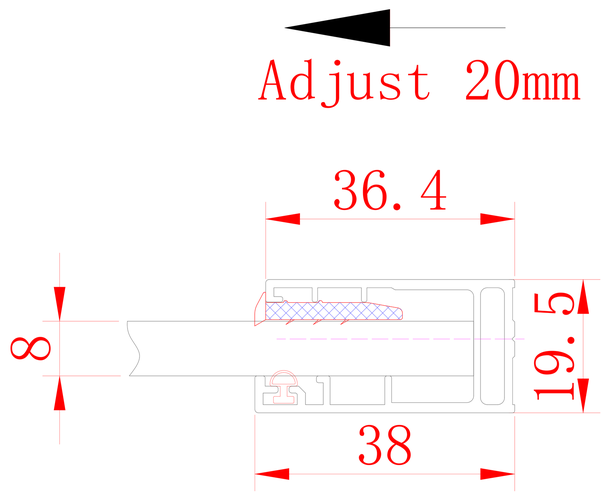

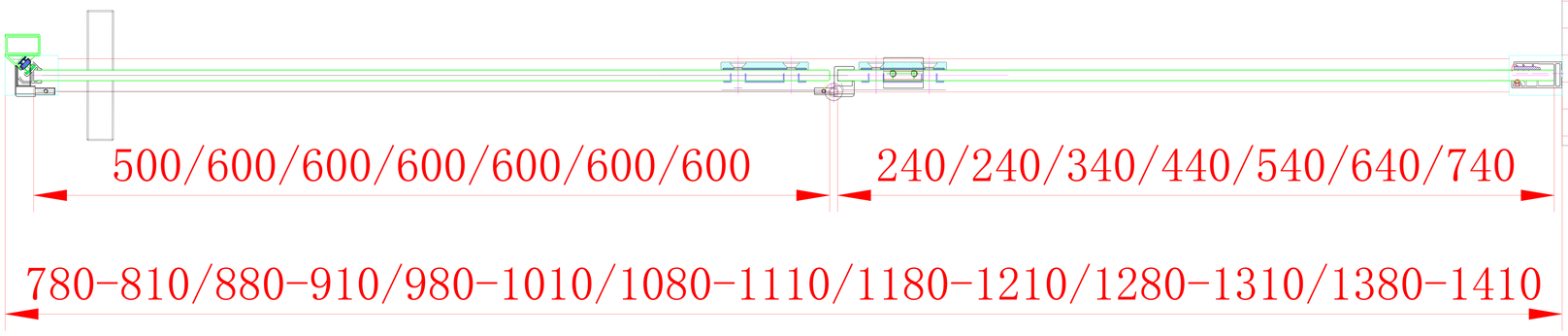

				Tira Linea			
		23.12.05					