bidethanddouche 1jet EcoSmart voor warm water met douchehouder en doucheslang 125 cm
Oppervlak: **Polished Gold Optic** Artikelnummer: **29232990**

Beschrijving

- bestaat uit: bidet handdouche, met stopkraan voor douchehouder, doucheslang
- diameter handdouche 28 mm
- niet geschikt voor gebruik in landen met een geldige EN 1717
- doucheslang met conische moer aan beide uiteinden
- draaikoppeling voorkomt dat de slang in de knoop raakt
- lengte doucheslang: 1250 mm
- aansluiting: inbouwdeel
- met terugslagklep
- geïntegreerde houder
- wandhouders van metaal
- afspoelbare filterring
- niet intrinsiek veilig tegen terugstroming
- niet inbegrepen: inbouwdeel
- EU taxonomie: max. 8l/min

Artikeldetails

Vrijblijvende advies verkoopprijs excl. BTW	203,35 €
Vrijblijvende advies verkoopprijs incl. BTW	246,05 €

Technologie

EcoSmart

Productfoto

Maattekening

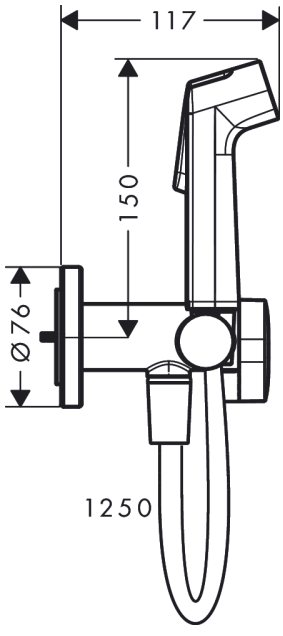

bidethanddouche 1jet EcoSmart voor warm water met douchehouder en doucheslang 125 cm
Oppervlak: **Polished Gold Optic** Artikelnummer: **29232990**

Doorstroomdiagram

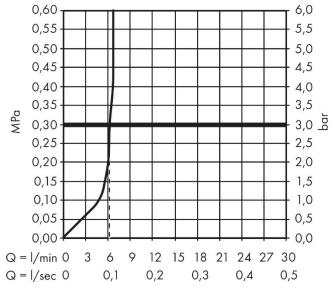

bidethanddouche 1jet EcoSmart voor warm water met douchehouder en doucheslang 125 cm
Oppervlak: **Polished Gold Optic** Artikelnummer: **29232990**

Explosietekening

Bouwjaar: **>10/22**

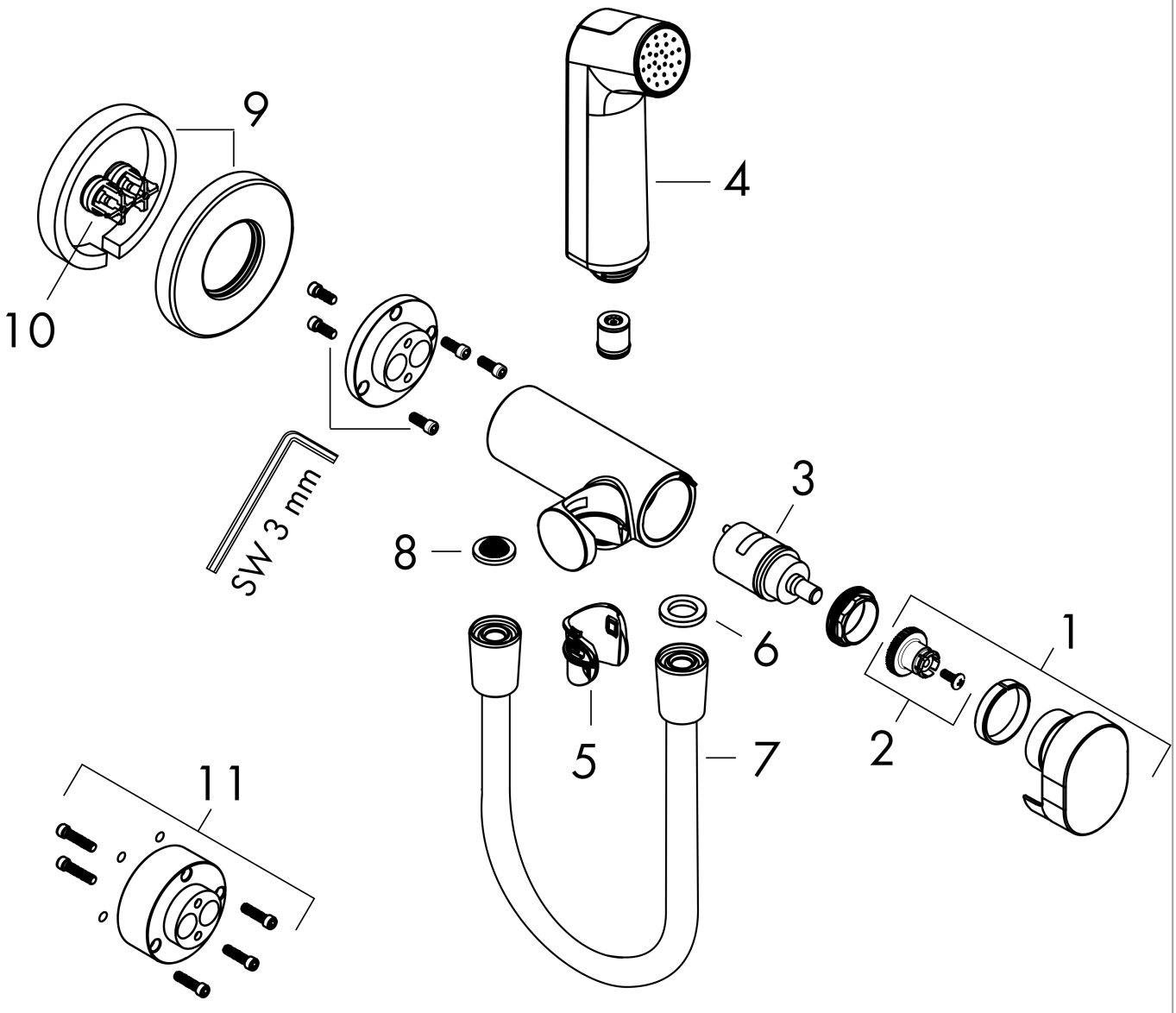

bidethanddouche 1jet EcoSmart voor warm water met douchehouder en doucheslang 125 cm
Oppervlak: **Polished Gold Optic** Artikelnummer: **29232990**

Reserveonderdelenlijst

Bouwjaar: **>10/22**

Regel	Beschrijving	Artikelnummer	Prijs incl. BTW	VE
1	greep	94564990	-	1
2	greepadapter m. schroef	94565000	3,51 €	1
3	kardoes compl.	94575000	48,16 €	1
4	Handdouche	94569990	58,32 €	1
5	gummi	94568000	3,51 €	1
6	dichting	98058000	3,51 €	1
7	doucheslang Isiflex'B 1,25 m	28272990	-	1
8	zeefdichting	94246000	3,51 €	1
9	rozet	94567990	29,65 €	1
10	terugslagklep	93250000	15,00 €	1
11	verlengset	94574000	30,49 €	1
a	Basisset	29235180	-	1