hansgrohe

Zesis M33
ééngreeps keukenmengkraan 160, installatie voor een raam, 1jet
Oppervlak: **chroom** Artikelnummer: **74805000**

Beschrijving

- draaibereik 150°
- geschikt voor montage bij raam, kan omgeklapt worden
- normale straal
- maximale doorstroomhoeveelheid bij 3 bar: 11,6 l/min
- keramisch kardoes
- eenvoudige montage dankzij de G ⅜ flexibele aansluitslangen
- Kiwa K6161_Mechanical Mixers EN817

Artikeldetails

Vrijblijvende advies verkoopprijs excl. BTW	180,35 €
Vrijblijvende advies verkoopprijs incl. BTW	218,22 €

Technologie

Quick Clean | AirPower | Comfort Zone | Tilt Function

Designprijzen

Productfoto

Maattekening

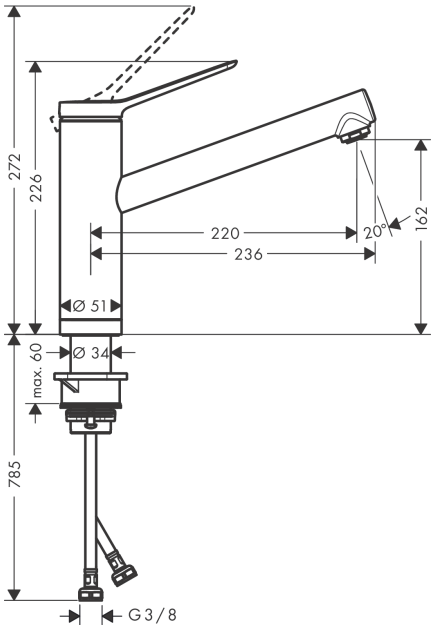

Doorstroomdiagram

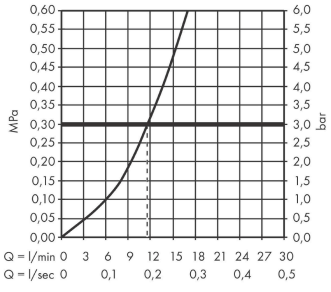

Zesis M33
ééngreeps keukenmengkraan 160, installatie voor een raam, 1jet
Oppervlak: **chroom** Artikelnummer: **74805000**

Explosietekening

Bouwjaar: **>10/21**

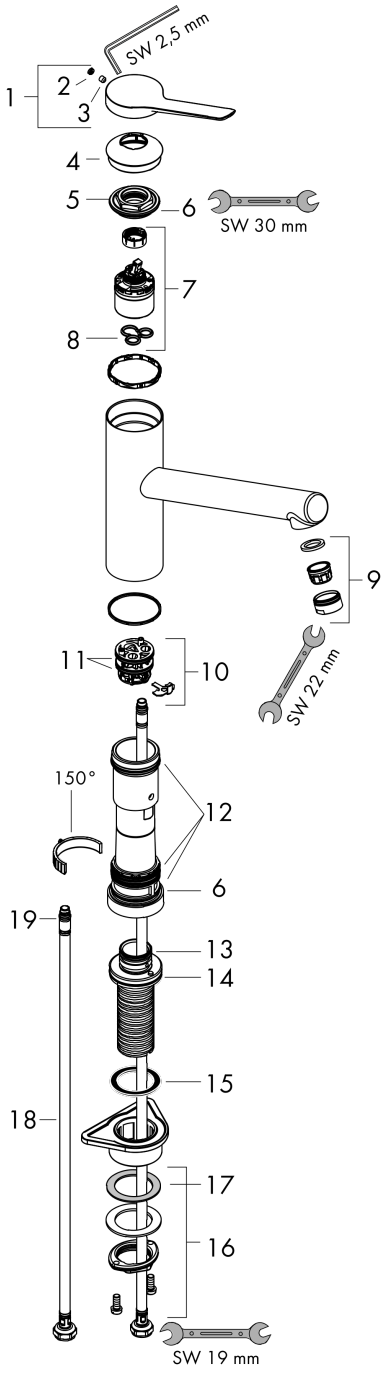

Zesis M33
ééngreeps keukenmengkraan 160, installatie voor een raam, 1jet
Oppervlak: **chroom** Artikelnummer: **74805000**

Reserveonderdelenlijst

Bouwjaar: **>10/21**

Regel	Beschrijving	Artikelnummer	Prijs incl. BTW	VE
1	greep	94390000	48,16 €	1
2	greepstop	93735610	9,08 €	1
3	inbusschroef M5x5	98446000	3,51 €	1
4	afdekkap	94388000	9,08 €	1
5	moer	94389000	38,84 €	1
6	O-ring 41x2	98212000	3,51 €	1
7	kardoes compl.	93895000	76,23 €	1
8	dichting	95008000	9,08 €	1
9	perlator M24x1 (15 l/min)	13913000	-	1
10	kardoesadapter	98750000	12,34 €	1
11	O-Ring 30x2	98186000	3,51 €	1
12	dichtingsset	98702000	9,08 €	1
13	O-ring 25x2	98389000	3,51 €	1
14	O-ring 39x2	98158000	3,51 €	1
15	bevestigingsmateriaal	97523000	5,69 €	1
16	schachtbevestigingsset compl. (Ø 34)	95049000	15,00 €	1
17	stelring	97548000	3,51 €	1
18	aansluitslang	94267000	38,84 €	1
19	O-ring 6,6x1,6	93019000	3,51 €	1