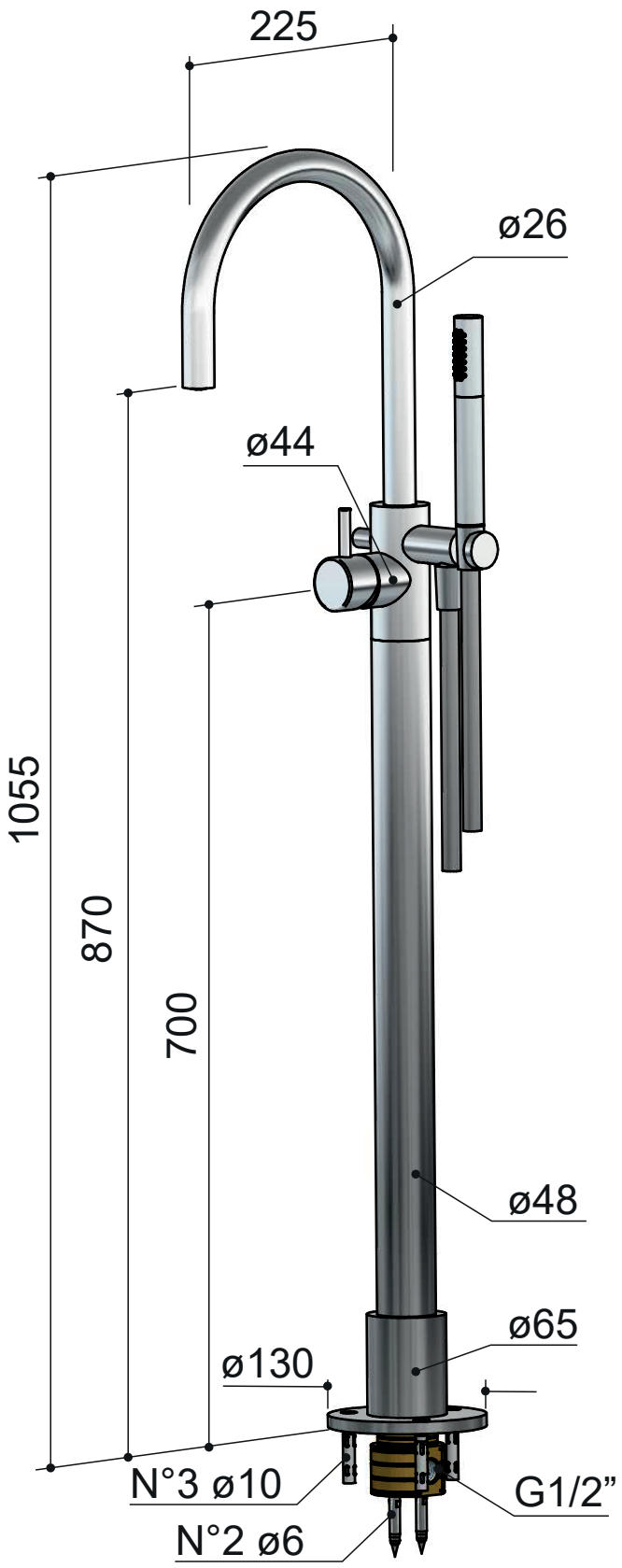
225
ø26
ø44
1055
870
700
ø48
ø65
ø130
N°3 ø10
G1/2”
N°2 ø6

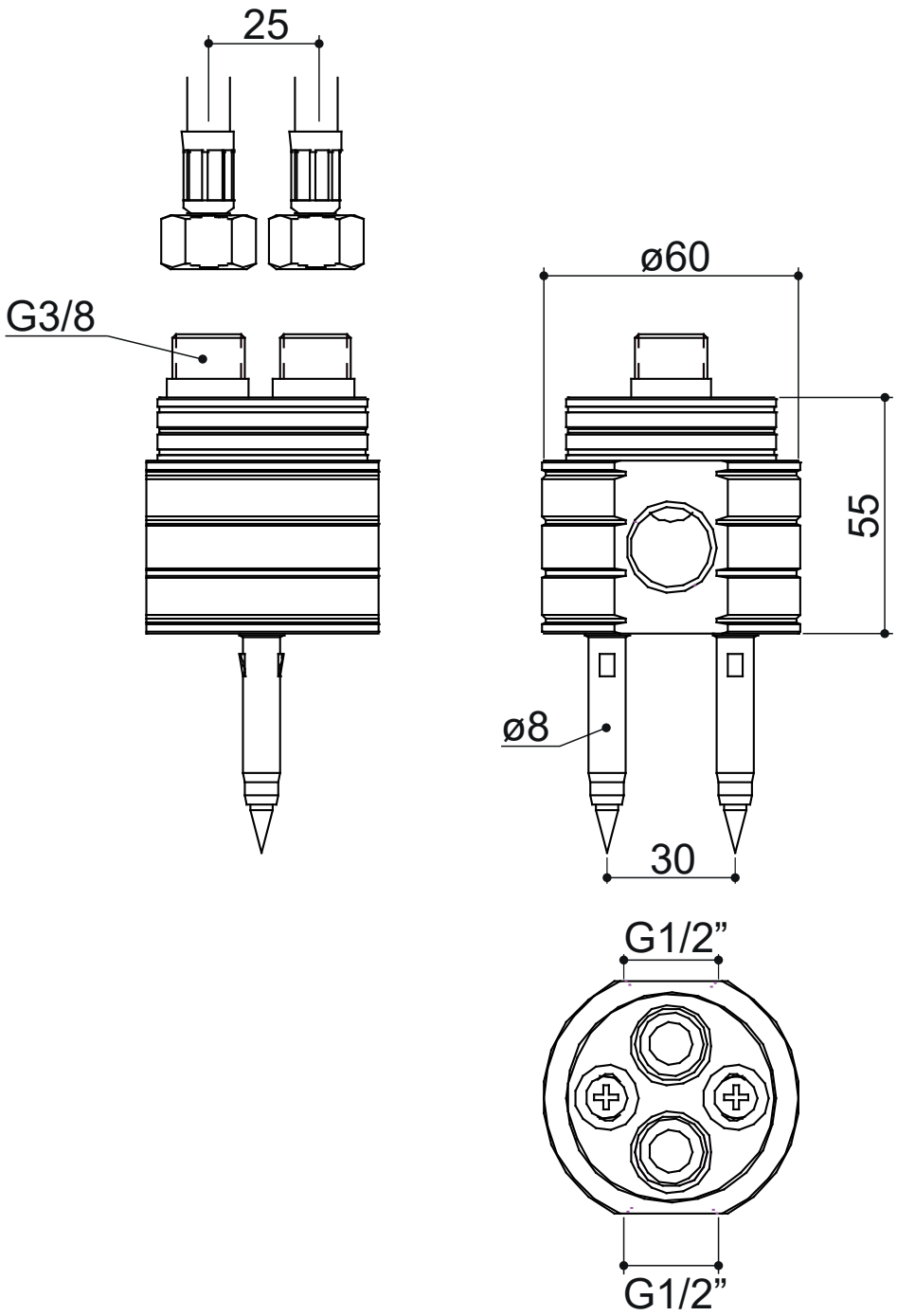
25
G3/8
ø60
55
ø8
30
G1/2”
G1/2”