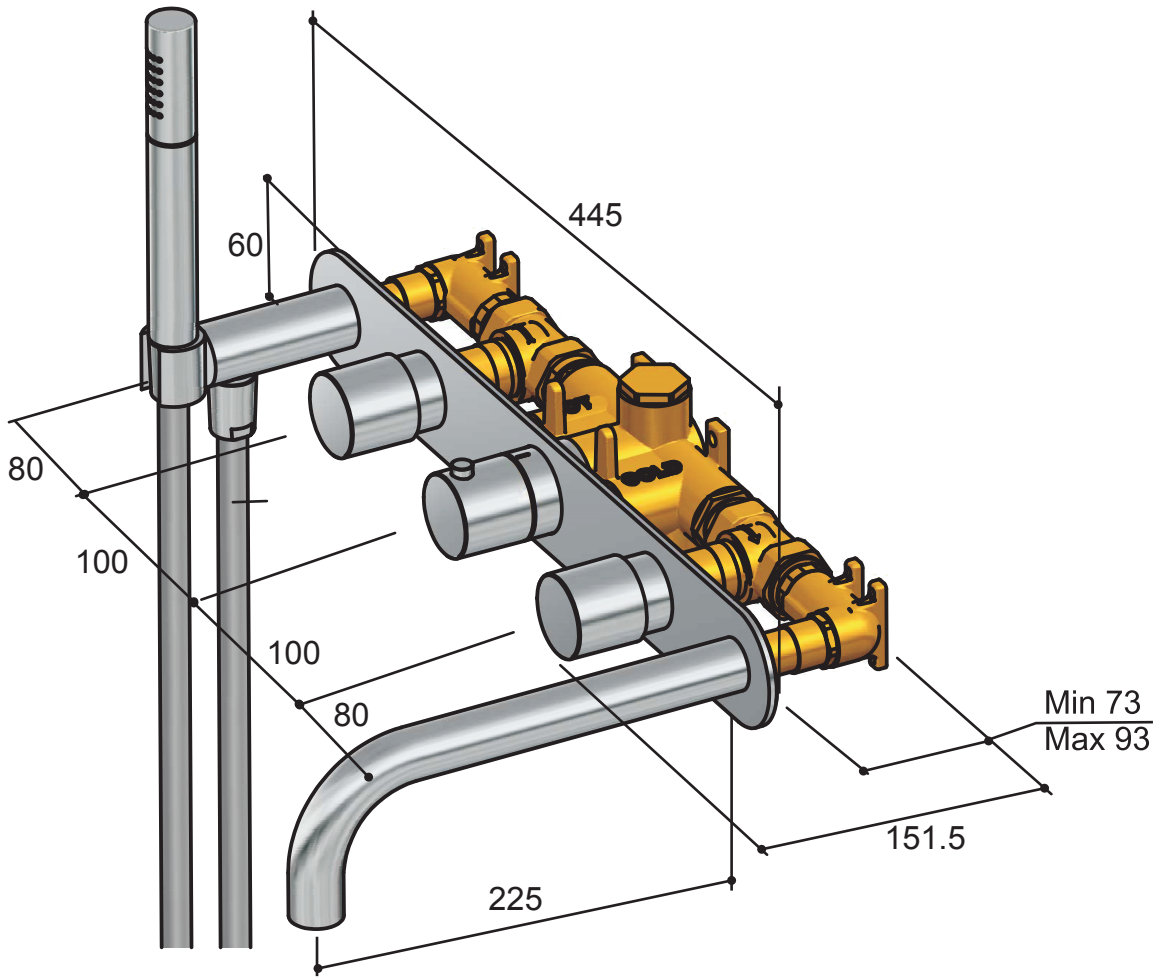
445
60
80
100
100
80
Min 73
Max 93
151.5
225

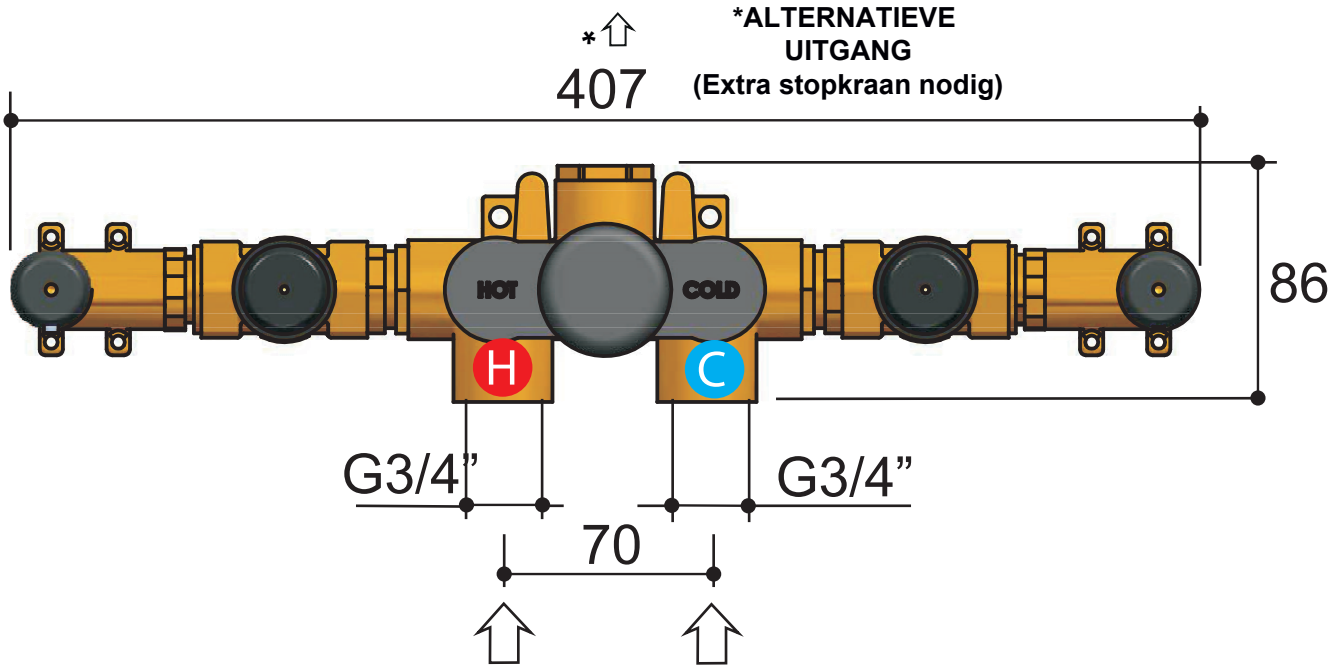
*
407
*ALTERNATIEVE UITGANG
(Extra stopkraan nodig)
86
HOT
COLD
H
C
G3/4”
G3/4”
70