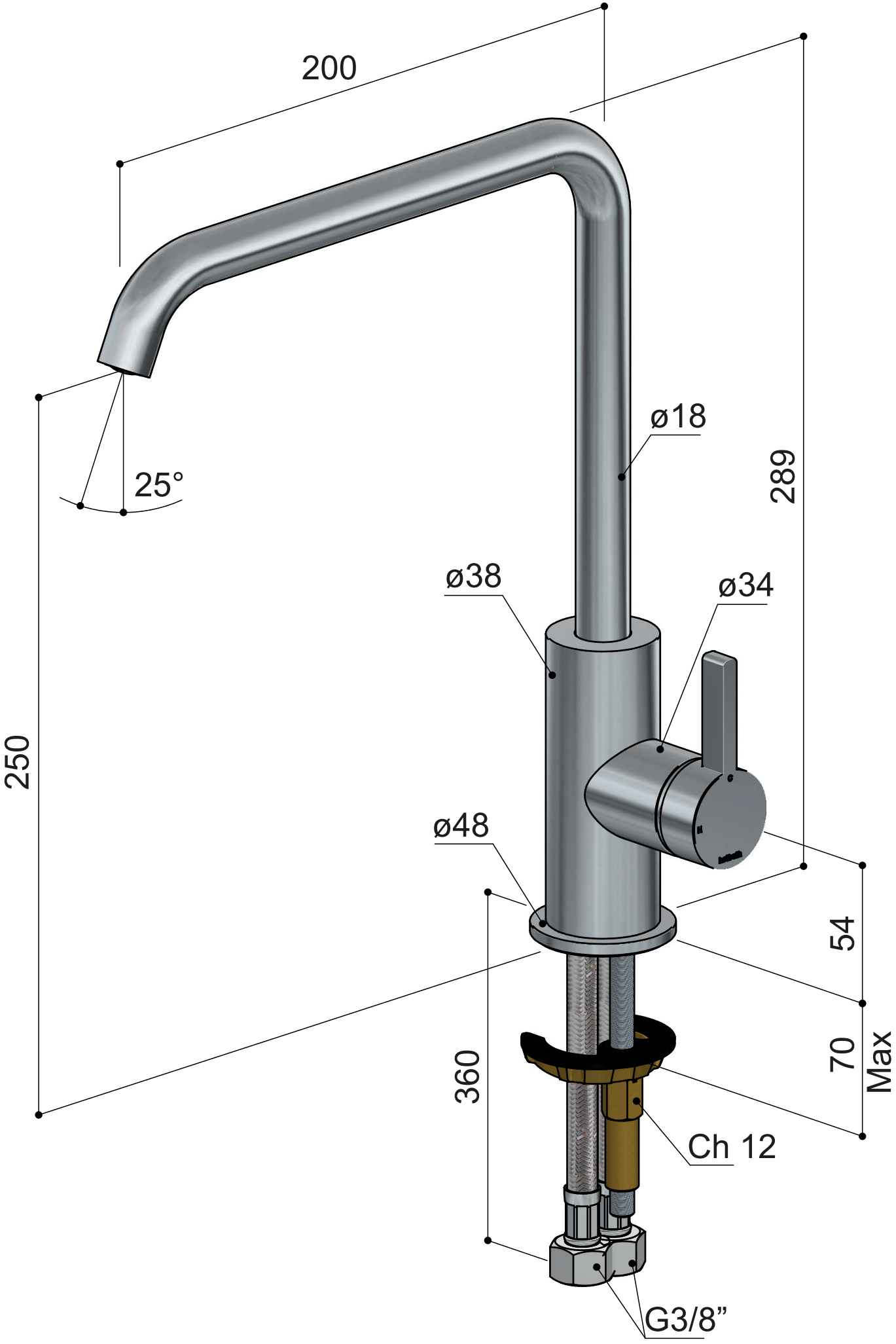
200
25°
ø18
289
ø38
ø34
250
ø48
54
70
Max
360
Ch 12
G3/8”