hansgrohe

Rainfinity
PowderRain hoofddouche 250 3jet EcoSmart met douche-arm
Oppervlak: **Brushed Bronze** Artikelnummer: **26233140**

Beschrijving

- bestaat uit: hoofddouche, wandaansluiting
- diameter straalplaat 250 mm
- PowderRain, Intense PowderRain, RainStream brede watervalstraal
- doorstroomhoeveelheid PowderRain-straal bij 3 bar: 9 l/min
- doorstroomhoeveelheid Intense PowderRain bij 3 bar: 9 l/min
- functie van: 7 l/min
- maximale doorstroomhoeveelheid bij 3 bar: 9 l/min
- voorsprong: 273 mm
- middelste straalschijf: 151 mm
- frame: metaal
- afdekplaat van aluminium
- oppervlak straalplaat: grafiet
- plafonddouche afneembaar voor reiniging
- douchekop is verticaal verstelbaar tussen 10-30°
- bediening van de 3 straalzones met 3 stopkranen of een omstelkraan met 3 uitgangen - zie montagehandleiding voor aansluitmogelijkheden
- EcoSmart: Veel waterplezier met veel minder water

Artikeldetails

Vrijblijvende advies verkoopprijs excl. BTW	1.829,50 €
Vrijblijvende advies verkoopprijs incl. BTW	2.213,70 €

Technologie

XXL Performance
EcoSmart
Quick Clean

Designprijzen

GOLD AWARD 2019
reddot award 2019 best of the best
GERMAN DESIGN AWARD WINNER 2020

Productfoto

Maattekening

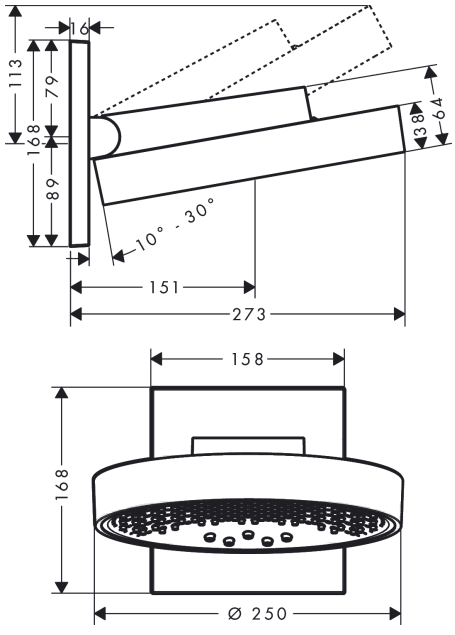

Rainfinity
PowderRain hoofddouche 250 3jet EcoSmart met douche-arm
Oppervlak: **Brushed Bronze** Artikelnummer: **26233140**

Doorstroomdiagram

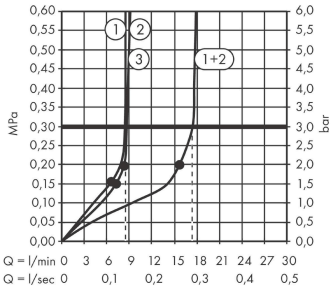

① RainStream brede watervalstraal
② PowderRain
③ Intense PowderRain

De verbruikswaarden werden in overeenstemming met de praktijk met de bijbehorende armaturen (thermostaat/mengkraan/inbouwventiel) gemeten.

Rainfinity
PowderRain hoofddouche 250 3jet EcoSmart met douche-arm
Oppervlak: **Brushed Bronze** Artikelnummer: **26233140**
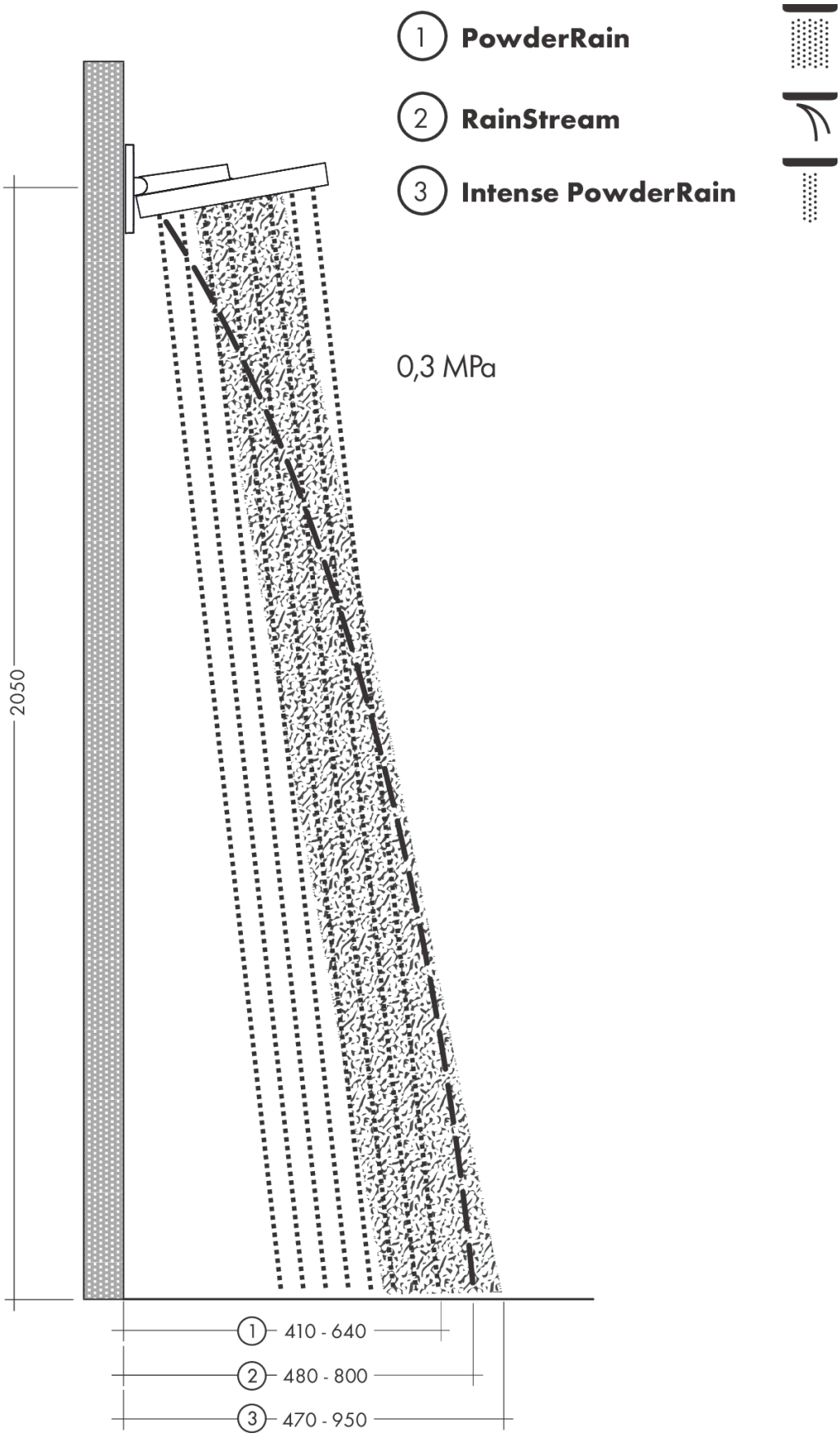
Inbouwvoorbeeld