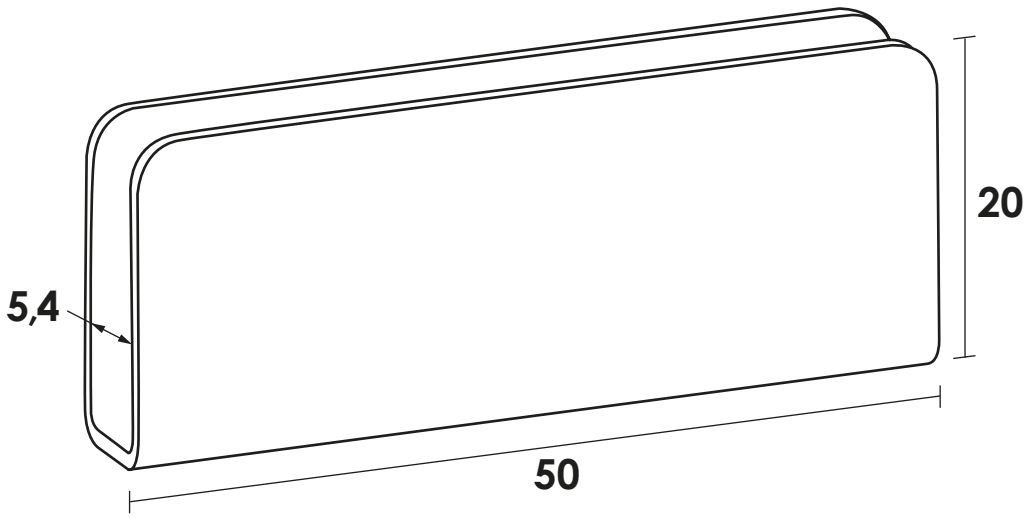
20
5,4
50