EUPHORIA SMARTCONTROL SYSTEM 260 MONO
Système de douche avec thermostatique mural

Référence : 26509000

GROHE nv – sa | Diependaalweg 4a | 3020 Winksele
Tel: +32 (0) 16 23 06 60 | Fax: +32 (0) 16 23 90 70
Mail: info.be@grohe.com

Pure Freude an Wasser

GROHE

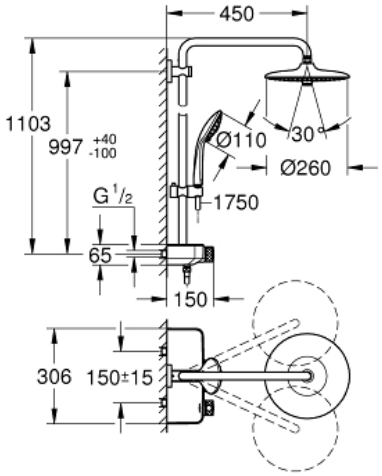

Descriptif Produit:
EUPHORIA SMARTCONTROL SYSTEM 260 MONO
Système de douche avec thermostatique mural

Spécifications Produit:
constitué de :
bras de douche de 450 mm orientable horizontalement
fixation murale supérieure réglable en hauteur pour des trous de perçage déjà existants (+40mm/-100mm)
thermostat SmartControl
permet la sélection de la douche de tête et la douchette
douche de tête Euphoria 260 (26 455)
3 jets :
Rain, SmartRain, Jet
avec rotule
angle de rotation ± 15°
douchette Euphoria 110 Massage, blanche (27 221 001)
3 jets :
Rain, SmartRain, Massage
- curseur réglable en hauteur
- flexible Silverflex 1750 mm (28 388 000)
GROHE DreamSpray: répartition uniforme du flux entre tous les diffuseurs
GROHE StarLight: chrome éclatant et durable
GROHE CoolTouch Minimise les risques de brûlures
GROHE TurboStat Régulation thermostatique quasi-instantanée
GROHE EcoJoy 100% de plaisir, jusqu'à 50% d'économie
GROHE SafeStop butée à 38°C
GROHE SafeStop Plus limiteur optionnel température à 43°C
1 Bouton poussoir **SmartControl** pour ON-OFF, tourner pour l'ajustement du débit EcoJoy au débit maximum
GROHE EasyReach shower tray intégré
GROHE SpeedClean: le calcaire disparaît en un tour de main
Inner WaterGuide longévité maximale
TwistFree: système anti-torsion
convient pour chauffe-eau instantané à partir de 18 kW/h
débit minimum nécessaire 7 l/min.
pression minimale recommandée 1.0 bar

Finition:
❑ 26509000 chromé