BRAUER
brauerkranen.nl

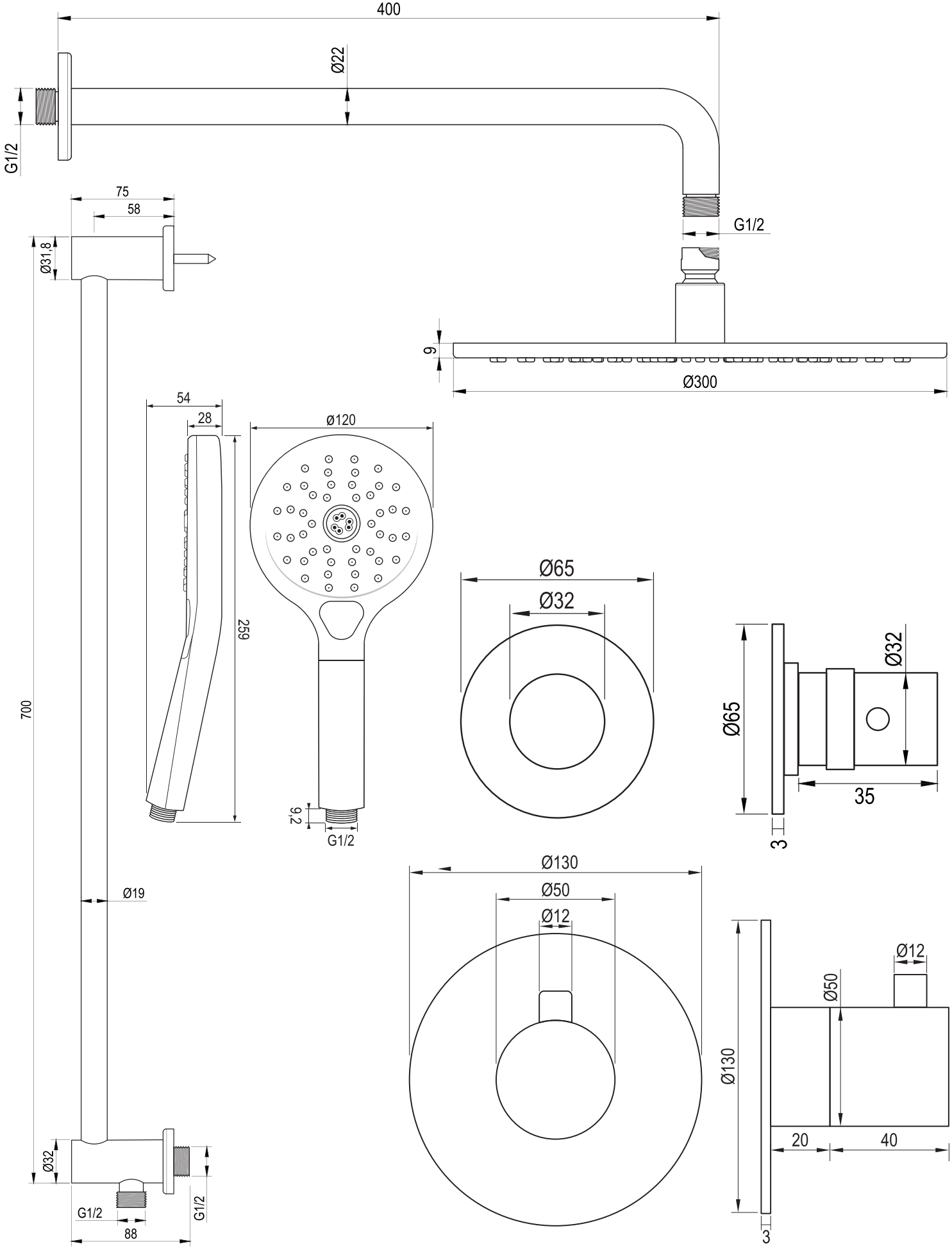

BRAUER
brauerkranen.nl

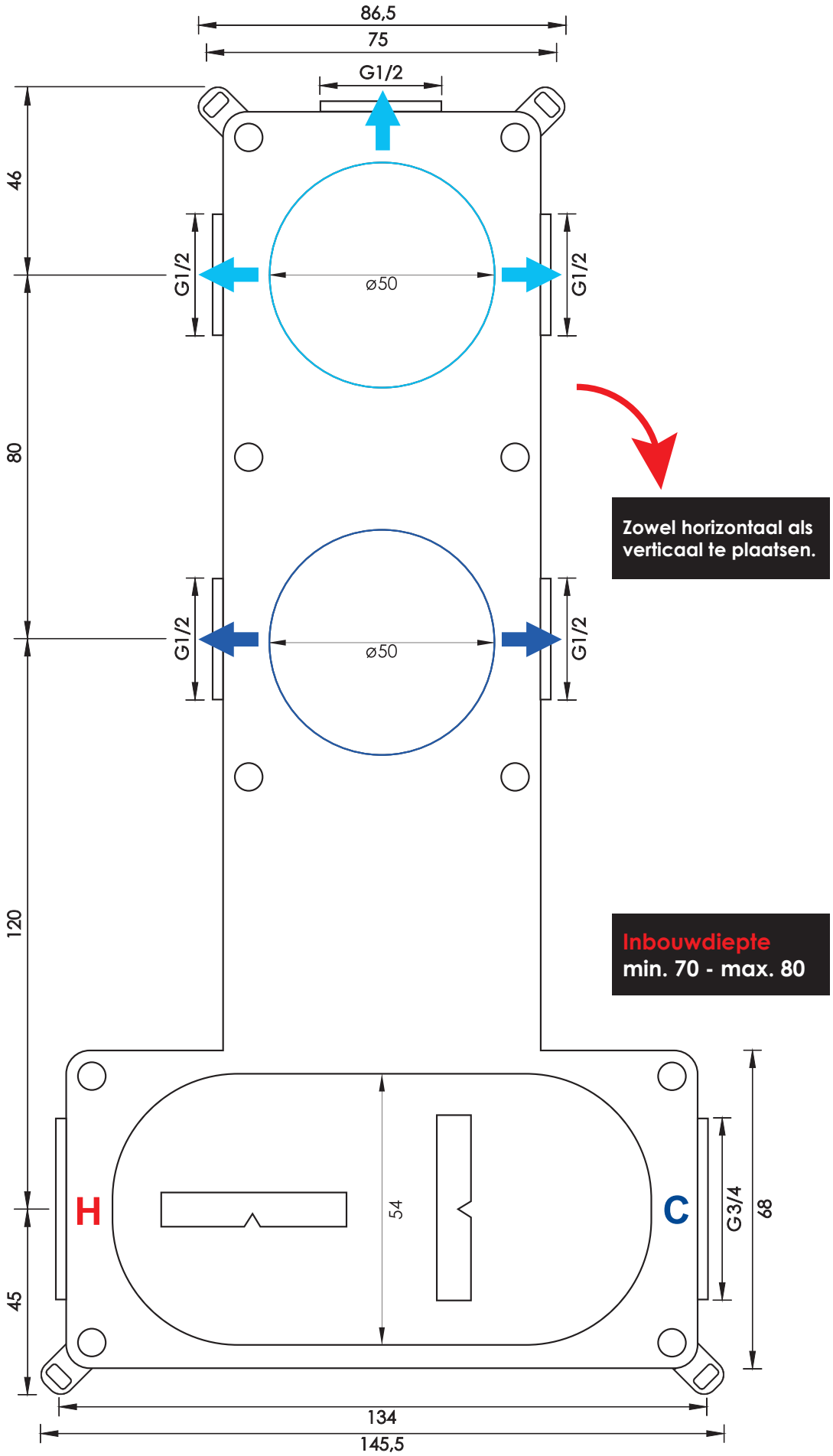

Zowel horizontaal als verticaal te plaatsen.

Inbouwdiepte
min. 70 - max. 80