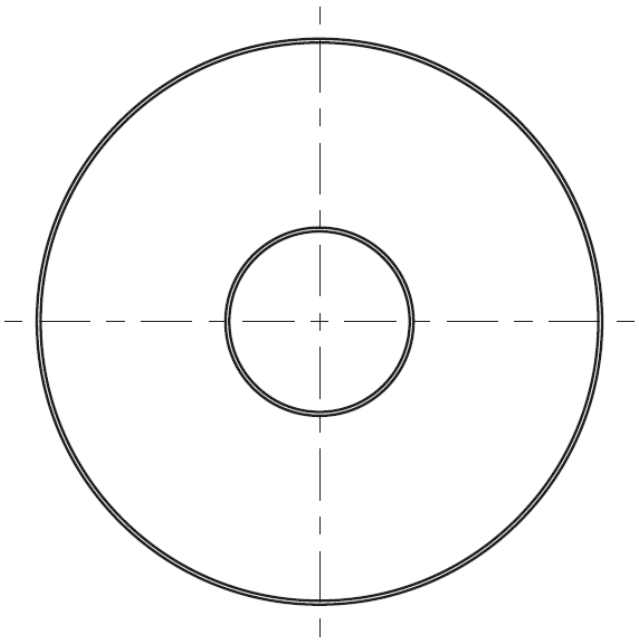

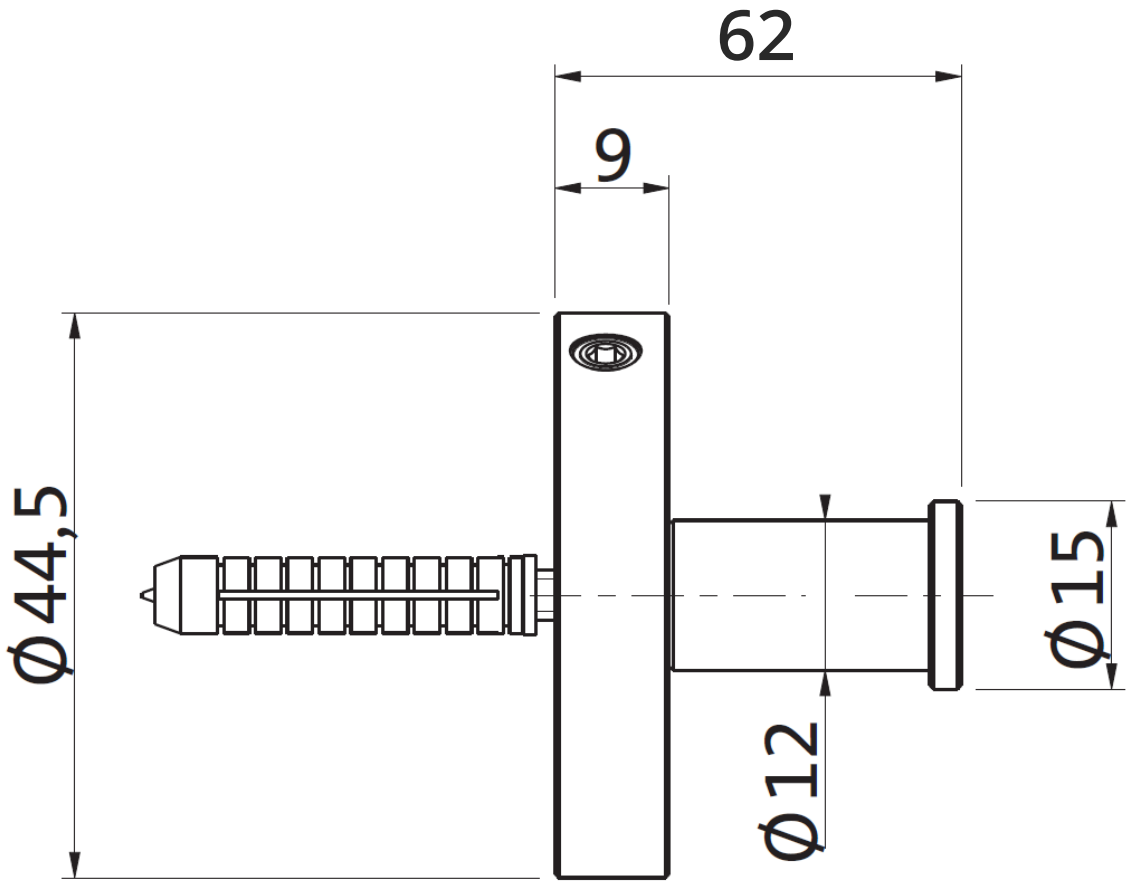

herzbach