DELABIE

Barre de maintien coudée 135°, Ø 32, 220 x 220 mm

Réf. 5083P

Inox poli brillant UltraPolish, 2 points de fixation

DESCRIPTION

Barre de maintien coudée 135°, Ø 32, 220 x 220 mm - Réf. 5083P

Barre de maintien coudée à 135° Ø 32, pour PMR.
Utilisation comme barre d'appui (partie horizontale) ou de relèvement (partie à 135°) pour WC, douche ou baignoire.
Utilisation indifféremment à gauche comme à droite.
Dimensions : 220 x 220 mm. Epaisseur de tube : 1,5 mm.
Tube Inox 304 bactériostatique.
Finition Inox poli brillant UltraPolish, surface sans porosité et homogène facilitant l'entretien et l'hygiène.
Assemblage de la platine au tube par un cordon de soudure sécurité invisible (procédé exclusif "ArN-Securit").
Ecartement entre la barre et le mur de 40 mm : Encombrement minimum interdisant le passage de l'avant-bras afin d'éviter les risques de fractures lors d'une chute.
Fixations invisibles par platine 3 trous, Inox 304, Ø 72.
Livrée avec vis Inox pour mur béton.
Testée à plus de 200 kg. Maximum utilisateur recommandé : 135 kg.
Barre garantie 10 ans. Marquage CE.

AVANTAGES

- Inox 304 : limite le développement bactérien
- Testée à plus de 200 kg
- Ecartement au mur de 40 mm : encombrement minimum
- UltraPolish : surface lisse facile à nettoyer

CARACTÉRISTIQUES TECHNIQUES

Barre de maintien coudée 135°, Ø 32, 220 x 220 mm - Réf. 5083P
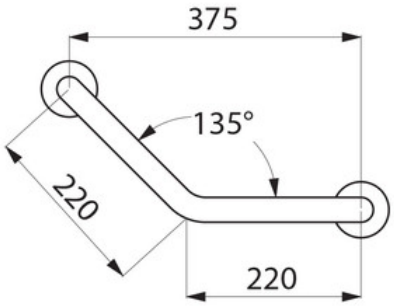
Hauteur	220 mm
Longueur	220 mm
Ecartement au mur	40 mm
Epaisseur	1,5 mm
Finition	Inox 304 poli brillant UltraPolish
NORMES ET CERTIFICATIONS	CE
GARANTIE	10 ANS GARANTIE