DogShower
handdouche voor de hond 150 3jet met massagenoppen, hemelsblauw
Oppervlak: **hemelsblauw** Artikelnummer: **26640540**

Beschrijving

- grootte douchekop: 150 x 63 mm
- straalsoort: straal voor de vacht, voetenstraal, straal voor de poten
- handige straalkeuze via Select-knop
- maximale doorstroomhoeveelheid bij 3 bar: 7,6 l/min
- functie van: 5,7 l/min
- waterdruk: Min. 1 bar en max. 6 bar
- zachte, watervoerende massagenoppen, 1,5 cm lang
- ergonomisch design
- geschikt voor doorstroomtoestellen
- Aansluitgrootte: DN15
- afspoelbare zeefafdichting
- terugslagklep
- EU taxonomie: max. 8l/min

Artikeldetails

Vrijblijvende advies verkoopprijs excl. BTW	85,70 €
Vrijblijvende advies verkoopprijs incl. BTW	103,70 €

Technologie

EcoSmart

Select SELECT

Designprijzen

reddot winner 2022

iF DESIGN AWARD 2022

Productfoto

Maattekening

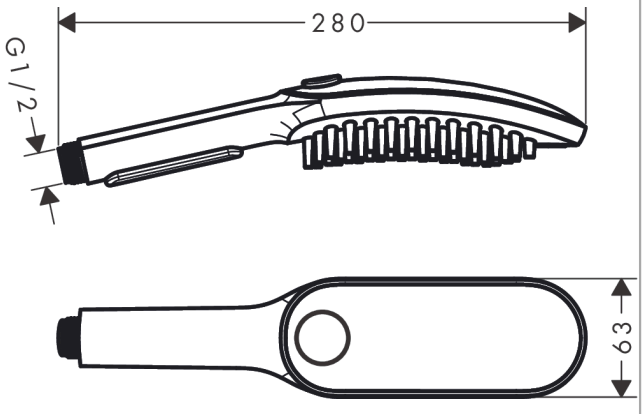

DogShower
handdouche voor de hond 150 3jet met massagenoppen, hemelsblauw
Oppervlak: **hemelsblauw** Artikelnummer: **26640540**

Doorstroomdiagram

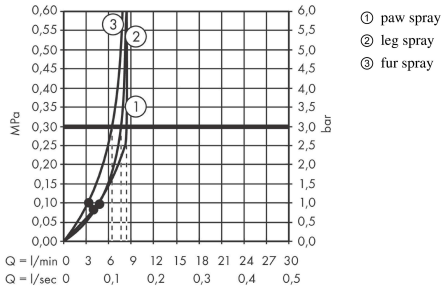

① paw spray
② leg spray
③ fur spray

De verbruikswaarden werden in overeenstemming met de praktijk met de bijbehorende armaturen (thermostaat/mengkraan/inbouwventiel) gemeten.

DogShower
handdouche voor de hond 150 3jet met massagenoppen, hemelsblauw
Oppervlak: **hemelsblauw** Artikelnummer: **26640540**

Explosietekening

Bouwjaar: **>04/20**

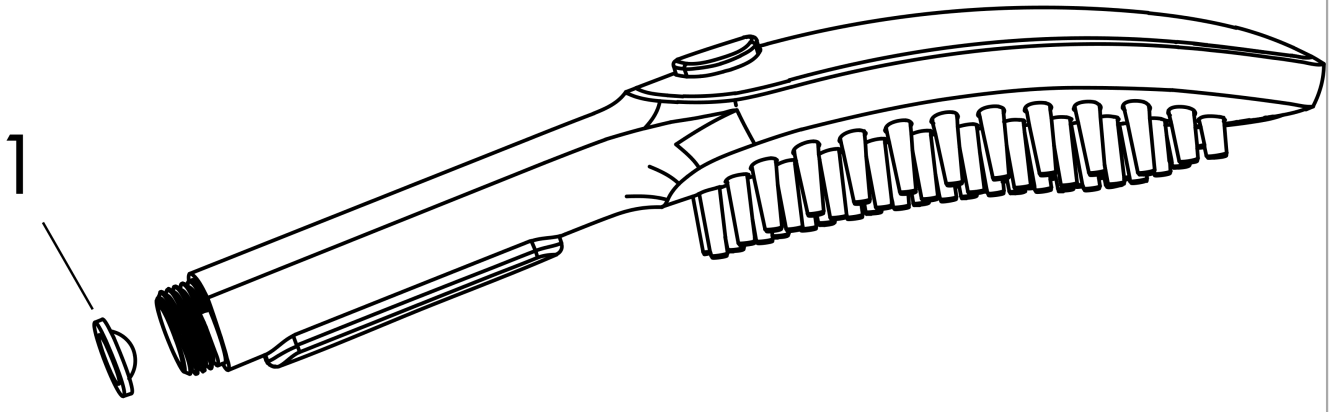

DogShower
handdouche voor de hond 150 3jet met massagenoppen, hemelsblauw
Oppervlak: **hemelsblauw** Artikelnummer: **26640540**

Reserveonderdelenlijst

Bouwjaar: **>04/20**

Regel	Beschrijving	Artikelnummer	Prijs incl. BTW	VE
1	zeefdichting	94246000	2,90 €	1