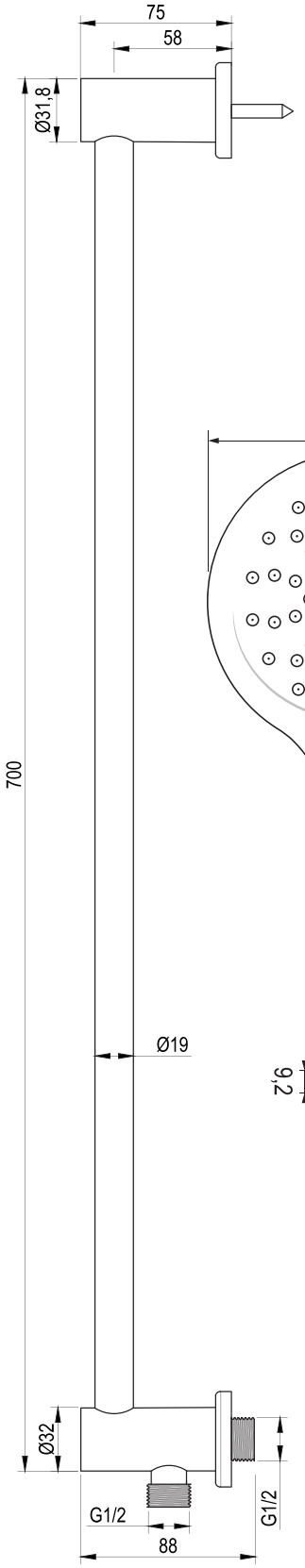
75
58
Ø31,8
700
Ø19
Ø32
G1/2
88
G1/2

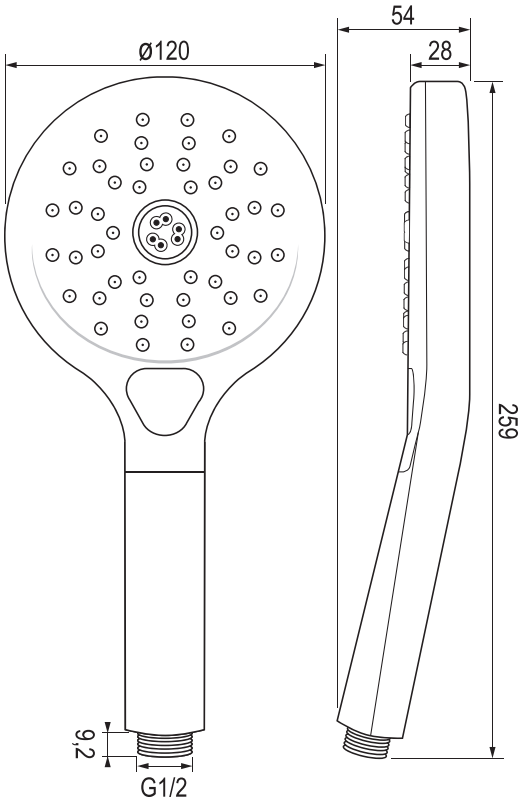
ø120
54
28
259
9,2
G1/2

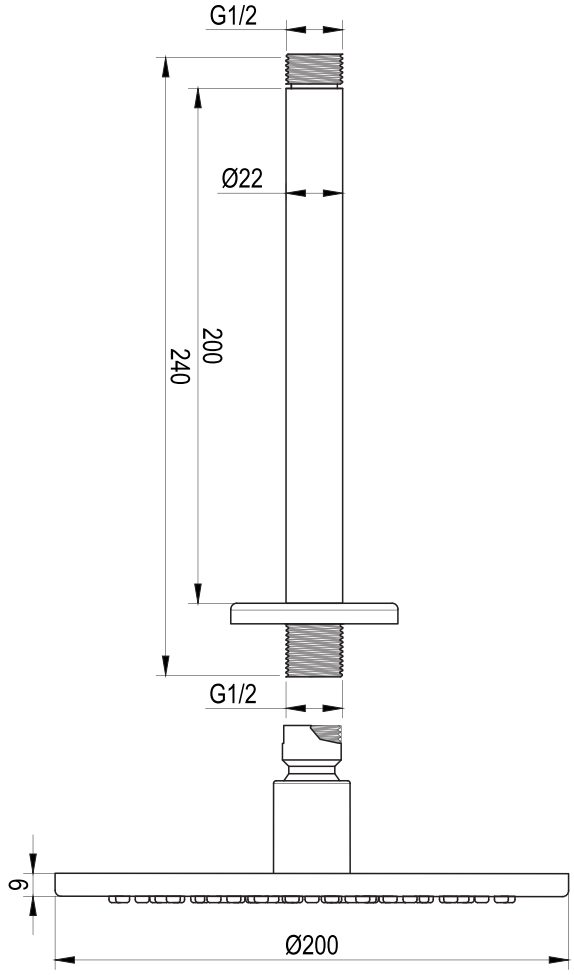
G1/2
Ø22
240
200
G1/2
6
Ø200

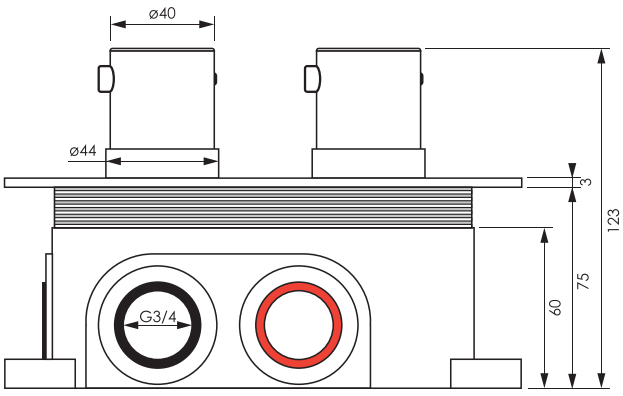
ø40
ø44
3
123
75
60
G3/4

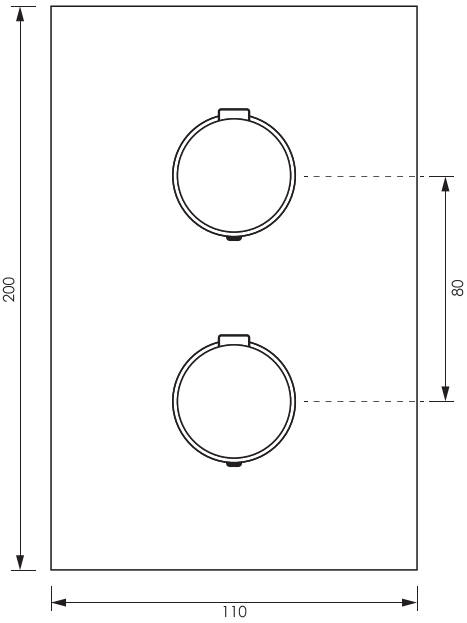
200
80
110

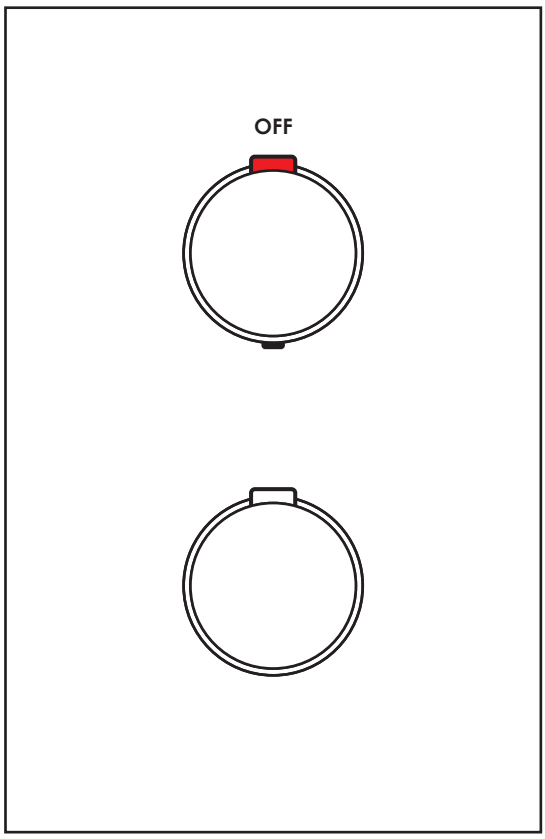
OFF

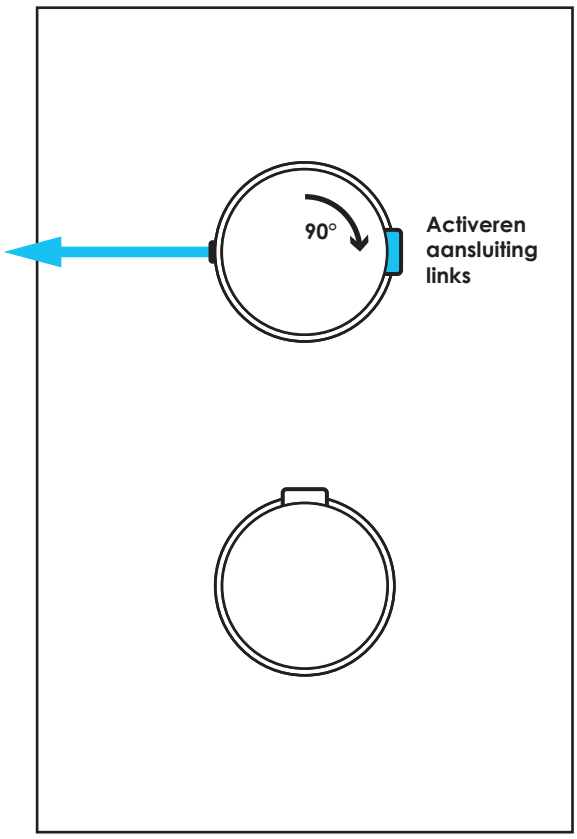
90°
Activeren
aansluiting
links

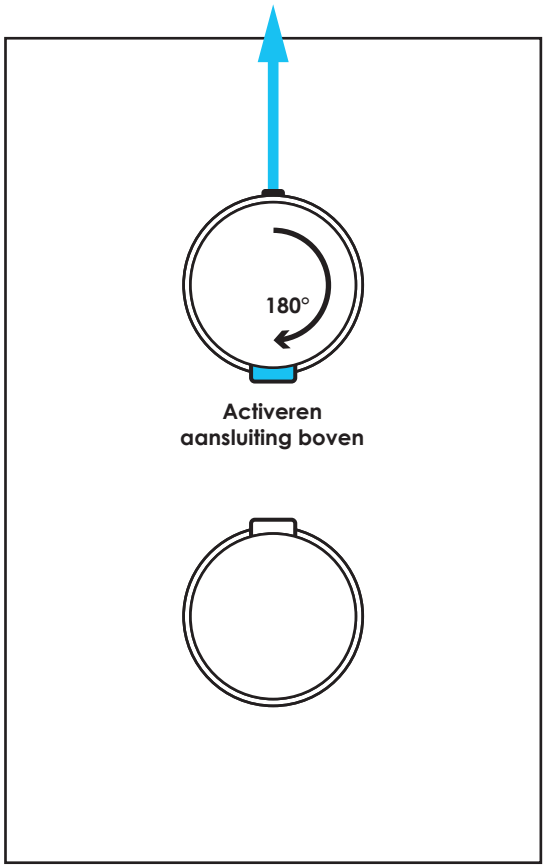
180°
Activeren
aansluiting boven

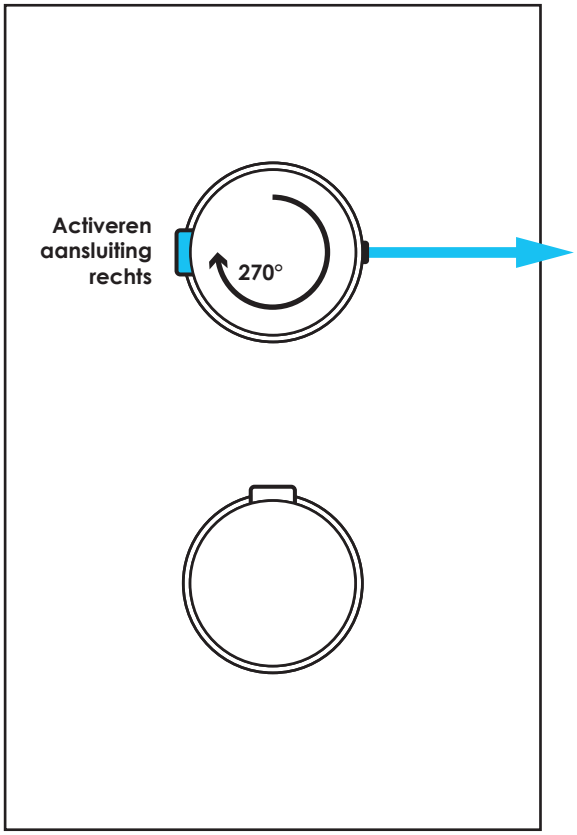
Activeren
aansluiting
rechts
270°