PURCOMPACT – LAVE-MAINS **SKU 018387**

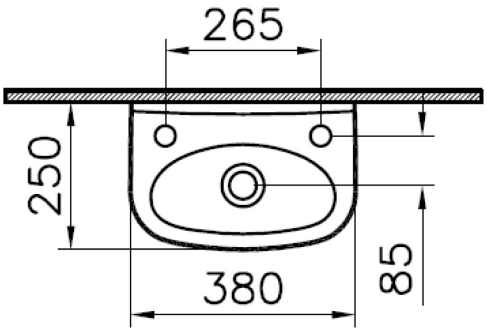

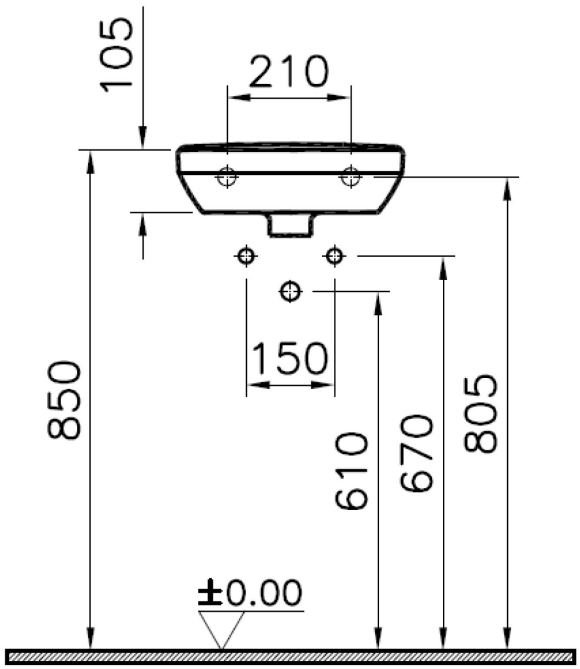

Les dimensions, ainsi que l'assortiment peuvent subir des modifications sans avis préalable.

PURCOMPACT – LAVE-MAINS **SKU 018387**

Type de lavabo:	lave-mains
Nombre de bassins:	1
Marériel:	porcelaine
Couleur:	blanc
Montage:	montage mural
Trou de robinet:	trou robinet prépercé gauche et droite – Ø 35 mm
Trop-plein:	ja – Ø 23 mm
Écoulement:	Ø 45 mm
Poids:	6,5 kg
Garantie:	5 ans
Set de fixation:	non

Les dimensions, ainsi que l'assortiment peuvent subir des modifications sans avis préalable.