hansgrohe

Tecturis S
éengreeps wastafelkraan 150 Fine CoolStart met afvoerplug
Oppervlakte finish: **mat zwart** Artikelnummer: **73340670**

Beschrijving

- ComfortZone 150
- voorsprong uitloop 139 mm
- uitloophoogte: 151 mm
- greepvariant: rechte greep
- vaste uitloop
- straalsoort: normale straal
- maximale doorstroomhoeveelheid bij 3 bar: 4 l/min
- keramisch kardoes
- incl. PushOpen G 1 ¼ wastegarnituur
- materiaal afvoergarnituur: Metaal
- koud water met de greep in de middenpositie, bespaart energie en kosten
- EU taxonomie: max 6l/min - substantiële bijdrage (SC) mogelijk

Artikeldetails

Vrijblijvende advies verkoopprijs excl. BTW	312,00 €
Vrijblijvende advies verkoopprijs incl. BTW	377,52 €

Technologie

AirPower · Comfort Zone · CoolStart · Eco Smart+

Designprijzen

iF DESIGN AWARD 2023

Productfoto

Maattekening

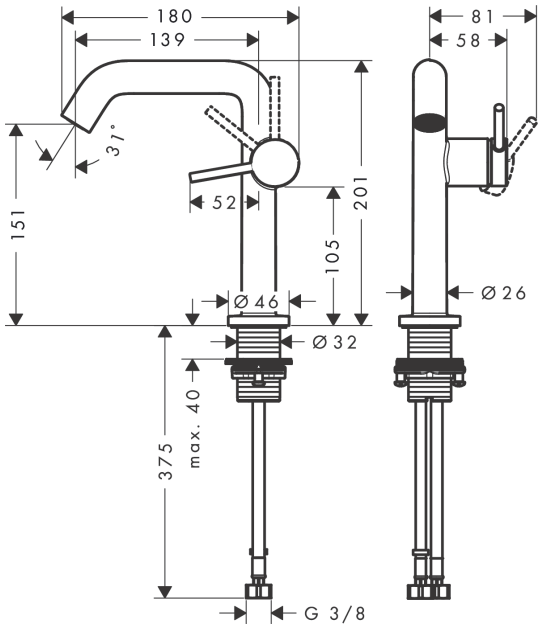
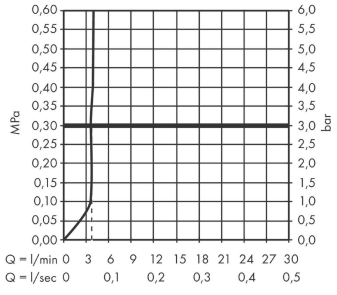
Doorstroomdiagram