hansgrohe

Talis Select M54 PowderSpray
ééngreeps keukenkraan Semi-Pro 3jet
Oppervlak: **chroom** Artikelnummer: **72861000**

Beschrijving

- draaibereik verstelbaar in vier stappen 60°, 110°, 150° of 360°
- PowderSpray, douchestraal, laminaire straal
- draaibare arm kan onafhankelijk van de Movaflex-slang worden bewogen
- douchestraal is aan de voorkant vast te zetten, wisseling van straal door één druk op de knop en straal wordt uitgezet door het sluiten van de greep.
- Select knop voor een comfortabele overstap van Powder Spray naar de frontale straal
- MagFit magnetische douchehouder
- maximale doorstroomhoeveelheid bij 3 bar: 5,6 l/min
- keramisch kardoes
- eenvoudige montage dankzij de G ⅜ flexibele aansluitslangen
- boren van een kraangat Ø 35 vereist
- Movaflex-slang is flexibel draaibaar (360°)
- textiel slang van hoge kwaliteit met vlechtwerk
- garens gemaakt van gerecycled PET
- warm, katoenachtig materiaal voelt heerlijk aan op de huid

Artikeldetails

Vrijblijvende advies verkoopprijs excl. BTW	440,00 €
Vrijblijvende advies verkoopprijs incl. BTW	532,40 €

Technologie

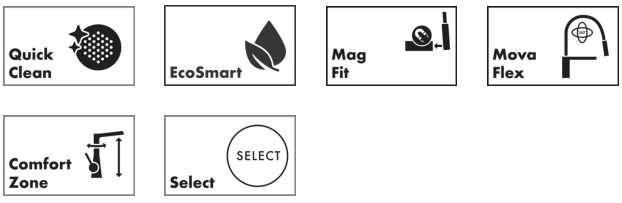

Productfoto

Maattekening

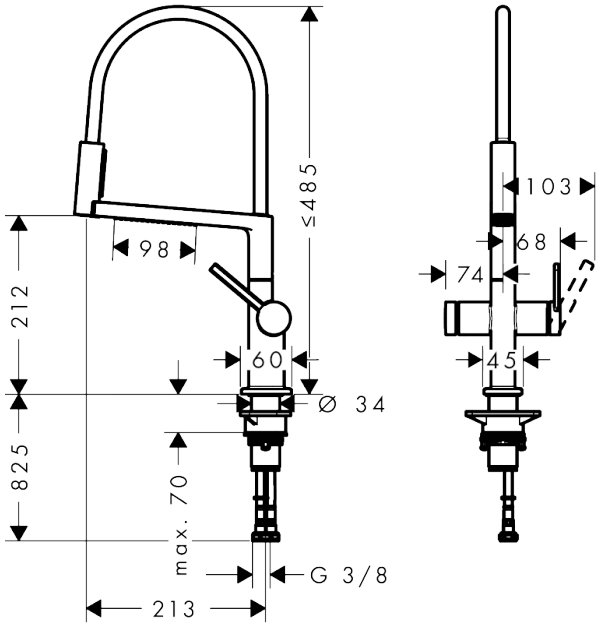

Talis Select M54 PowderSpray
ééngreeps keukenkraan Semi-Pro 3jet
Oppervlak: **chroom** Artikelnummer: **72861000**

Doorstroomdiagram

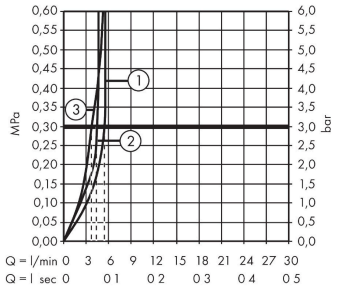

Talis Select M54 PowderSpray
ééngreeps keukenkraan Semi-Pro 3jet
Oppervlak: **chroom** Artikelnummer: **72861000**

Explosietekening

Bouwjaar: **>12/24**

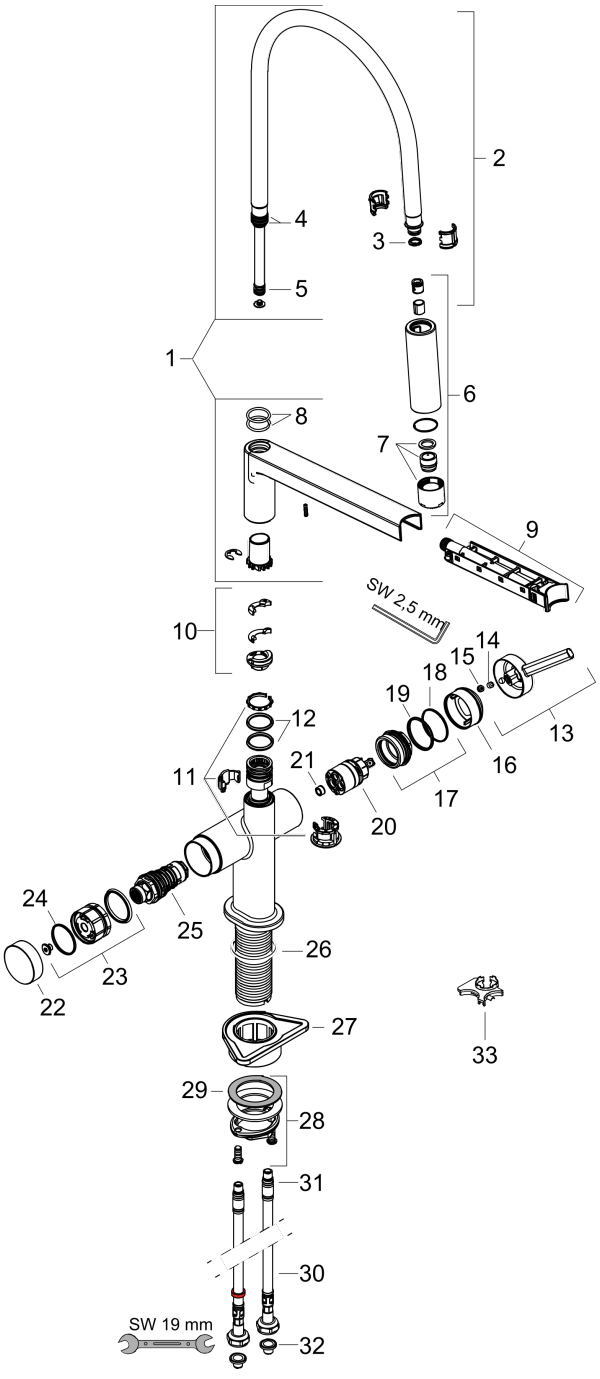

hansgrohe

Talis Select M54 PowderSpray
ééngreeps keukenkraan Semi-Pro 3jet
Oppervlak: **chroom** Artikelnummer: **72861000**

Reserveonderdelenlijst

Bouwjaar: **>12/24**

Regel	Beschrijving	Artikelnummer	Prijs incl. BTW	VE
1	uitloop compl.	87922000	356,35 €	1
2	doucheslang	87925670	92,57 €	1
3	O-ring 8x2	98112000	3,51 €	1
4	O-ring 12x2	98214000	3,51 €	1
5	O-ring 7x2	98419000	3,51 €	1
6	vuistdouche	87924000	108,54 €	1
7	straalschijf	93342000	48,16 €	1
8	O-ring 18x2	98181000	5,69 €	1
9	straalschijf compl.	87923000	93,05 €	1
10	aanslagringset (60° / 110° / 150°)	94911000	15,00 €	1
11	stelringset	87927000	9,08 €	1
12	O-ring 20x2,5	92602000	5,69 €	1
13	greep	93736000	38,84 €	1
14	inbusschroef M5x5	98446000	3,51 €	1
15	greepstop	93735610	9,08 €	1
16	afdekkap	93737000	38,84 €	1
17	moer	93738000	48,16 €	1
18	O-ring 30x1,5	98433000	3,51 €	1
19	O-ring 29x2	98391000	3,51 €	1
20	kardoes compl.	93740000	93,05 €	1
21	doorstroombegrenzer	87926000	9,08 €	1
22	drukknop	87919000	15,00 €	1
23	Select-Adapter	87921000	19,72 €	1
24	O-ring 28x1,5	98421000	3,51 €	1
25	omstelling	87920000	48,16 €	1
26	O-ring 35x3	98052000	3,51 €	1
27	bevestigingsmateriaal	97523000	5,69 €	1
28	schachtbevestigingsset compl. (Ø 34)	95049000	15,00 €	1
29	stelring	97548000	3,51 €	1
30	aansluitslang 900 mm M8x0,75 G3/8	87918000	-	1
31	O-ring 7x1,5	98422000	3,51 €	1
32	zeefdichting	95291000	12,34 €	1
33	servicesleutel	96936000	38,84 €	1