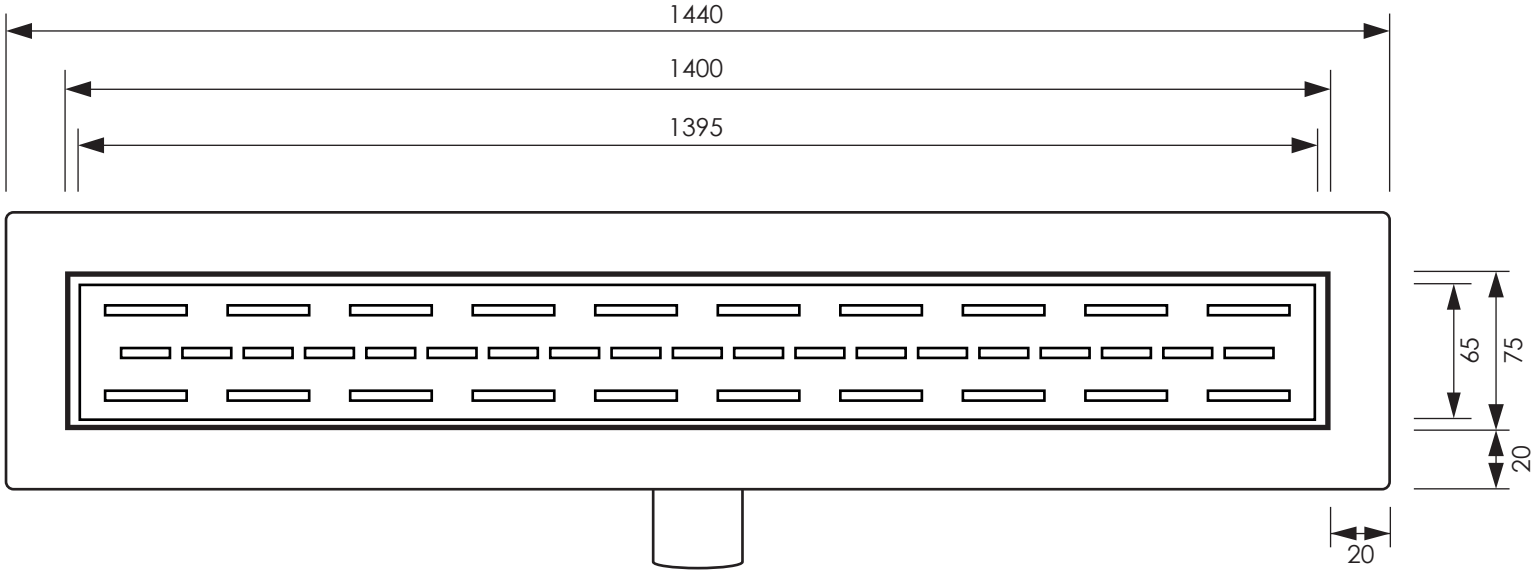
1440
1400
1395
65
75
20
20

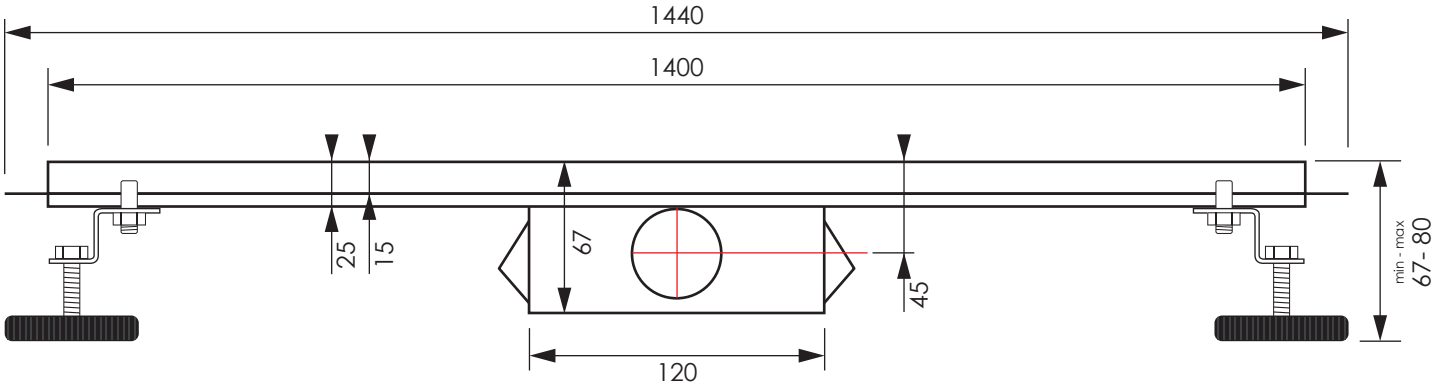
1440
1400
25
15
67
45
min - max
67 - 80
120

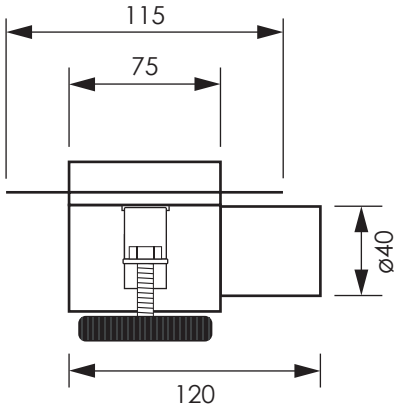
115
75
ø40
120