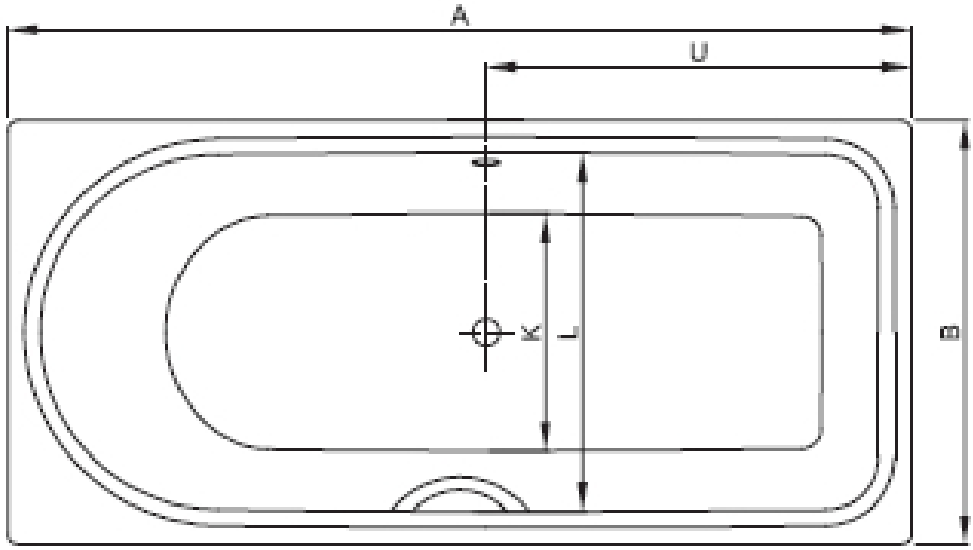

Afbeelding: 170 x 80 cm,Voeteind rechts overloop achter, bestelnr.: 8765

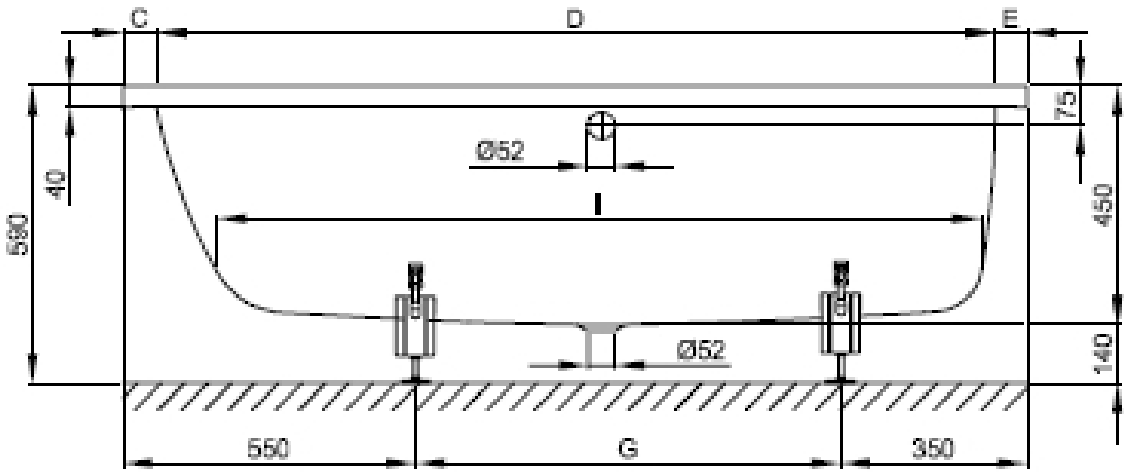

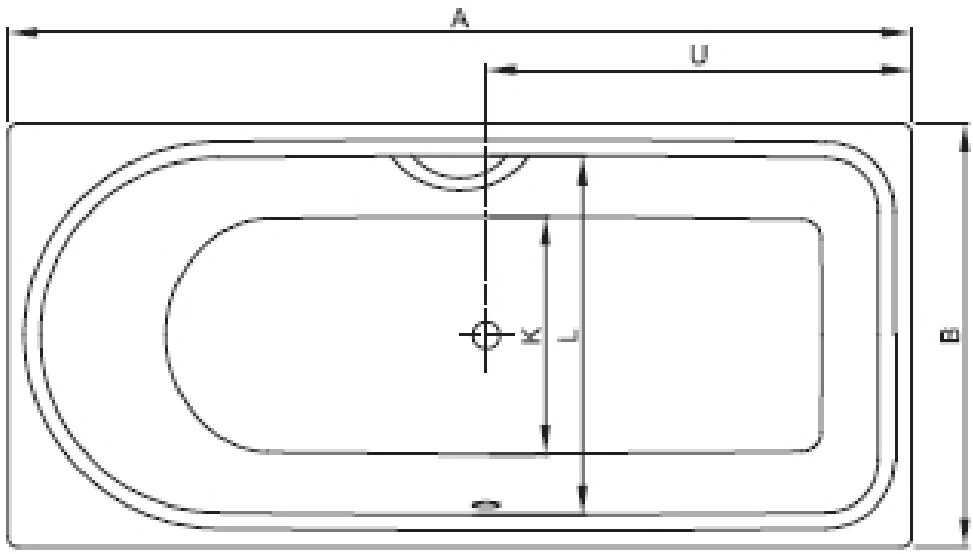

Afbeelding: 170 x 80 cm, Voeteind rechts overloop voor, bestelnr.: 8865