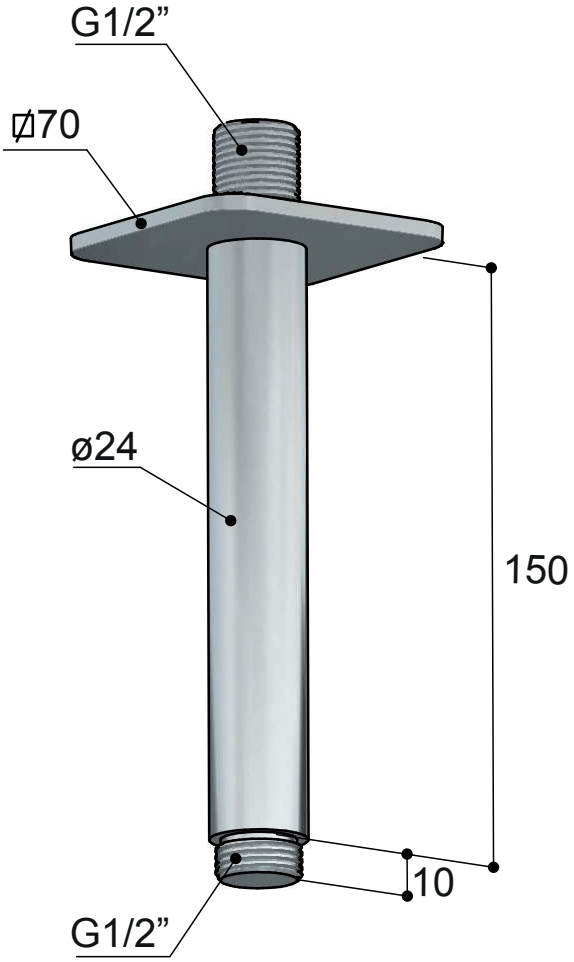
G1/2”
⌀70
ø24
150
10
G1/2”