Tecturis E
ééngreeps wastafelmengkraan 210 Fine CoolStart met PushOpen
Oppervlak: **Mat zwart** Artikelnummer: **73063670**

Beschrijving

- ComfortZone: grote bewegingsvrijheid bij het handenwassen dankzij ComfortZone 210
- voorsprong uitloop 157 mm
- uitloophoogte: 211 mm
- greepvariant: rechte greep
- met draaibare uitloop
- draaibereik met draaibare uitloop van 120° voor meer bewegingsvrijheid
- straalsoort: WaterfallStream
- maximale doorstroomhoeveelheid bij 3 bar: 5 l/min
- keramisch kardoes
- push-open afvoergarnituur G 1¼
- materiaal afvoergarnituur: metaal
- koud water met de greep in de middenpositie, bespaart energie en kosten
- EU taxonomie: max 6l/min - draagt substantieel bij aan duurzaamheid

Artikeldetails

Vrijblijvende advies verkoopprijs excl. BTW	393,60 €
Vrijblijvende advies verkoopprijs incl. BTW	476,26 €

Technologie

CoolStart · AirPower · EcoSmart · Comfort Zone

Designprijzen

iF DESIGN AWARD 2023

Productfoto

Maattekening

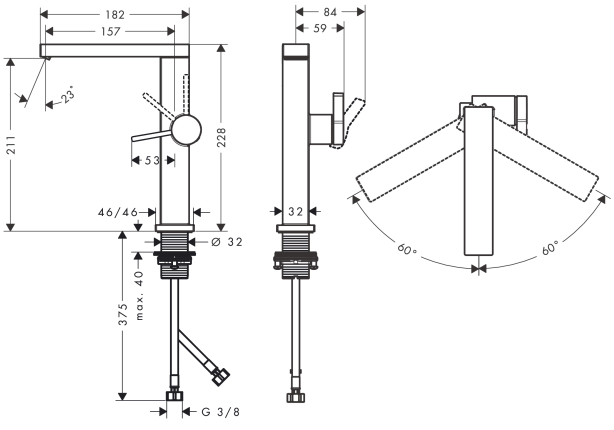

Tecturis E
ééngreeps wastafelmengkraan 210 Fine CoolStart met PushOpen
Oppervlak: **Mat zwart** Artikelnummer: **73063670**

Doorstroomdiagram

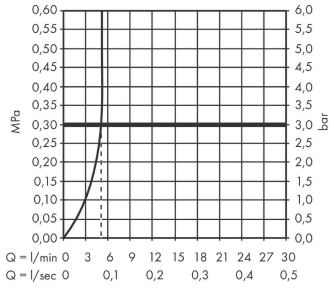

Tecturis E
ééngreeps wastafelmengkraan 210 Fine CoolStart met PushOpen
Oppervlak: **Mat zwart** Artikelnummer: **73063670**

Explosietekening

Bouwjaar: **>10/23**

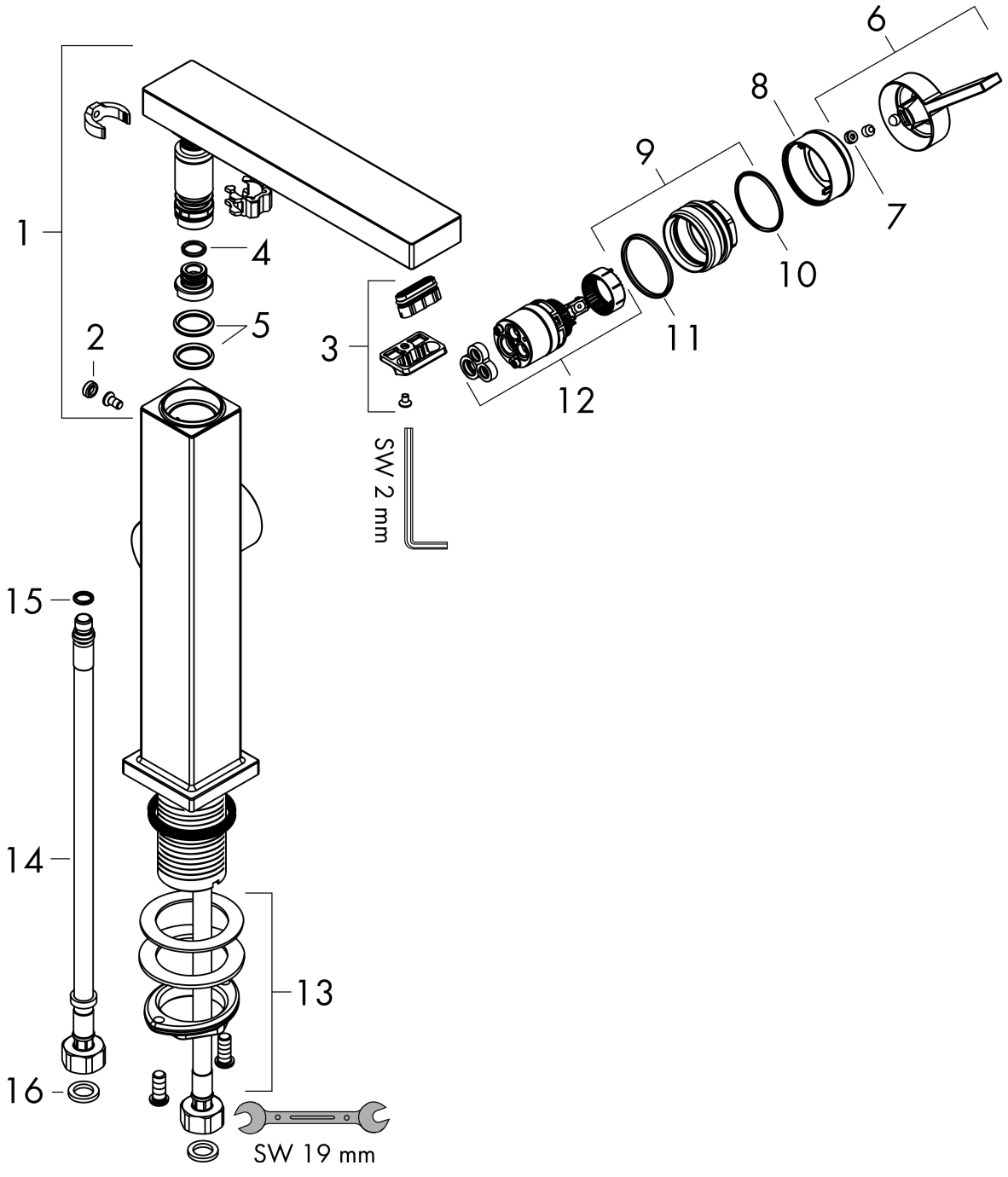

Tecturis E
ééngreeps wastafelmengkraan 210 Fine CoolStart met PushOpen
Oppervlak: **Mat zwart** Artikelnummer: **73063670**

Reserveonderdelenlijst

Bouwjaar: **>10/23**

Regel	Beschrijving	Artikelnummer	Prijs incl. BTW	VE
1	uitloop compl.	94998670	202,43 €	1
2	greepstop	95181000	3,51 €	1
3	perlator compl.	87123670	38,84 €	1
4	O-ring 9x1,5	98117000	3,51 €	1
5	O-Ring 14x2,5	98189000	3,51 €	1
6	greep	94997670	58,32 €	1
7	greepstop	93735610	9,08 €	1
8	rozet	94987670	29,65 €	1
9	moer	94996000	19,72 €	1
10	O-ring 28x1,5	98421000	3,51 €	1
11	O-ring 29x2	98391000	3,51 €	1
12	kardoes compl.	93760000	93,05 €	1
13	schachtbevestigingsset compl. (Ø 32)	13961000	24,20 €	1
14	aansluitslang 450 mm M8x0,75 G3/8	97206000	30,49 €	1
15	O-ring 7x1,5	98422000	3,51 €	1
16	dichtingsset	95581000	5,69 €	1
a	rozet voor geruild aansluiting	87494670	13,67 €	1
b	Afvoerplug Push-Open	50100670	-	1